GEMÜ 532

Robinet cu scaun drept acționat pneumatic

Caracteristici distinctive

- Disponibil ca robinet de blocare sau regulator
- Carcasa sistemului de acționare robustă din aluminiu
- Forțele de fricțiune prin cuzinetul din capul sistemului de acționare fac posibilă o bună caracteristică de reglaj
- Schimbarea rapidă a sistemului de acționare și poziționarea liberă a sistemului de acționare prin dispozitivul de fixare prin intermediul piuliței olandeze
- Disponibil cu burduful din oțel superior ca garnitură a arborelui
- Compatibil cu vid până la 20 mbari (a)

Descriere

Robinetul cu scaun drept cu căi multiple tip 2/2 GEMÜ 532 dispune de o acționare robustă cu piston din aluminiu și este acționat pneumatic. Etanșarea tijei robinetului se realizează printr-un pachet de presetupe autoajustabil; astfel este asigurată o etanșare fiabilă a tijei robinetului cu necesități reduse de întreținere curentă și după un timp de funcționare îndelungat. Segmentul de raclare înainte de pachetul de presgarnituri protejează suplimentar garnitura de murdărire și deteriorare.

Detalii tehnice

- **Temperatura fluidului:** -10 până la 210 °C
- **Temperatura ambiantă:** -10 până la 60 °C
- **Presiunea de lucru:** 0 până la 40 bar
- **Deschideri nominale:** DN 15 până la 100
- **Formele corpului:** Corp cu trecere directă
- **Tipuri de conectare:** Flanşă
- **Normele de racord:** ANSI I ASME I EN I ISO I JIS
- **Materialele corpului:** 1.4408, material cu turnare de precizie I EN-GJS-400-18-LT, material din fontă cu grafit nodular
- **Materialele garniturii de scaun:** 1.4404 I PTFE I PTFE, consolidat
- **Conformităţi:** CRN I EAC I FDA I Oxigen I Securitate funcțională I TA-Luft I VO (CE) nr. 1935/2004 I VO (UE) nr. 10/2011

Datele tehnice depind de configuratia respectiva (aleasa).

Informaţii suplimentare
Cod web: GW-532

Descrierea produsului

Structura

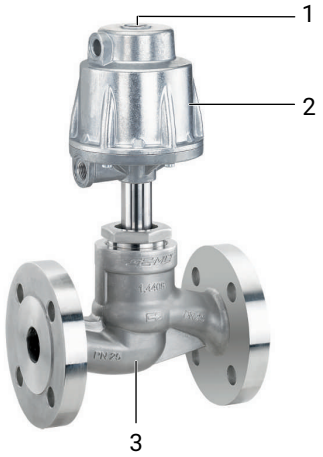

Poziție	Denumire	Materiale
1	Indicatorul de poziție optic	
2	Sistem de acționare a pistonului	Aluminiu
3	Corp robinet	1.4408, piesă turnate cu metode de precizie EN-GJS-400-18-LT (fontă cenușie cu grafit nodular 40.3), fontă cu grafit nodular

Sensul debitului

Sensul debitului este marcat cu o săgeată pe corpul robinetului.

Cu talerul (sistemul de ac□ionare 3, 4)

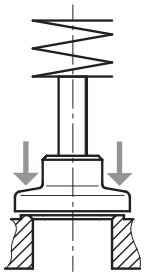

Împotriva talerului (sistemul de ac□ionare 0, 1, 2)

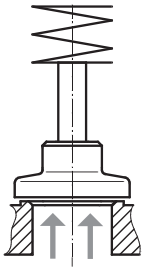

Sensul debitului de preferat este împotriva talerului în cazul fluidelor incompresibile, sub formă lichidă pentru a evita loviturile de apă

Cu talerul numai cu funcția de control - forța elastică închisă (NC)

GEMÜ CONEXO

Ansamblul componentelor robinetului care sunt prevăzute cu cipuri RFID și o infrastructură IT aferentă, măresc în mod activ siguranța procesului.

Fiecare robinet și fiecare componentă relevantă a robinetului, precum corpul, sistemul de acționare, membrana și chiar și componentele de automatizare, pot fi urmărite univoc în sens invers grație numerelor de serie și pot fi citite cu ajutorul cititorului RFID, CONEXO Pen. Aplicația CONEXO care poate fi instalată pe terminalele mobile facilitează și îmbunătățește procesul de „Calificare în instalații“, face procesul de întreținere curentă mai transparent și mai ușor de documentat. Montorul de întreținere curentă este ghidat activ prin planul de întreținere curentă și are direct la dispoziție toate informațiile atribuite robinetului, precum certificatele de uzină, documentațiile de verificare și istoricele de întreținere curentă. Cu portalul CONEXO ca element central se pot colecta, administra și prelucra în continuare toate datele.

Informații suplimentare privind GEMÜ CONEXO găsiți la:
www.gemu-group.com/conexo

Comandă

GEMÜ Conexo trebuie să fie comandat separat cu opțiunea de comandă „CONEXO“.

În varianta corespunzătoare, acest produs posedă cu CONEXO un cip RFID pentru recunoașterea electronică. Poziția cipului RFID este prezentată mai jos.

Atașarea chip-ului RFID

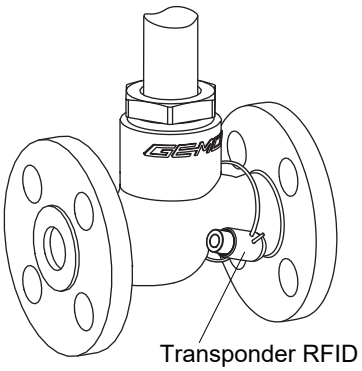

Disponibilități

Atribuire sistem de acționare

DN	Forță elastică închisă					Forță elastică deschisă/ comandată pe ambele părți	
	Ø piston [mm]						
	50	50	70	70	120	70	120
	Mărimea sistemului de acționare						
	0	3	1	4	2	1	2
15	X	X	X	X	-	X	-
20	X	X	X	X	X	X	X
25	X	X	X	X	X	X	X
32	-	-	X	X	X	X	X
40	-	-	X	X	X	X	X
50	-	-	X	X	X	X	X
65	-	-	-	-	X	-	X
80	-	-	-	-	X	-	X
100	-	-	-	-	X	-	X

Flanșă

DN	Cod tip de conectare [1)]						
	8		10	11	39		48
	Cod material [2)]						
	37	90	37	37	37	90	37
15	-	X	-	X	X	X	X
20	-	X	-	X	X	X	X
25	-	X	-	X	X	X	X
32	-	X	X	X	X	X	-
40	-	X	X	X	X	X	X
50	X	X	-	X	X	X	X
65	X	X	-	-	X	X	-
80	X	X	-	-	X	X	-
100	X	X	-	-	X	X	-

1) **Tip de conectare**
Cod 8: Flanșă EN 1092, PN 16, forma B, Lungime constructivă FTF EN 558 seria 1, ISO 5752, basic series 1
Cod 10: Flanșă EN 1092, PN 25, forma B, Lungime constructivă FTF EN 558 seria 1, ISO 5752, basic series 1
Cod 11: Flanșă EN 1092, PN 40, forma B, Lungime constructivă FTF EN 558 seria 1, ISO 5752, basic series 1
Cod 39: Flanșă ANSI Class 125/150 inox, Lungime constructivă FTF EN 558 seria 1, ISO 5752, basic series 1,
Cod 48: Flanșă JIS 20K, Lungime constructivă FTF EN 558 seria 10, ASME/ANSI B16.10 tabelul 1, coloana 16, DN 50 conform JIS 10K perforată

2) **Materialul corpului robinetului**
Cod 37: 1.4408, piesă turnate cu metode de precizie
Cod 90: EN-GJS-400-18-LT (fontă cenușie cu grafit nodular 40.3)

Tipul de variantă constructivă

Tipul de variantă constructivă	
Temperatura fluidului -10 până la 210 °C (cod 2023)	Garnitura de scaun (cod 5G și 10)
Pentru contactul cu produse alimentare, produsul trebuie comandat cu următoarele opțiuni de comandă (cod 2013)	Garnitura de scaun (cod 5, 5G și 10) Material corp robinet (cod 37)

Date de comandă

Datele de comandă reprezintă un plan general al configuraţiilor standard.

Înainte de comandă, verificaţi disponibilitatea. Alte configuraţii la cerere.

Coduri de comandă

1 Tip	Cod
Robinet cu scaun drept, acționat pneumatic, sistem de acționare a pistonului din aluminiu	532

2 DN	Cod
DN 15	15
DN 20	20
DN 25	25
DN 32	32
DN 40	40
DN 50	50
DN 65	65
DN 80	80
DN 100	100

3 Forma carcasei	Cod
Corp cu trecere directă cu două căi	D

4 Tip de conectare	Cod
Flanșă EN 1092, PN 16, forma B, Lungime constructivă FTF EN 558 seria 1, ISO 5752, basic series 1	8
Flanșă EN 1092, PN 25, forma B, Lungime constructivă FTF EN 558 seria 1, ISO 5752, basic series 1	10
Flanșă EN 1092, PN 40, forma B, Lungime constructivă FTF EN 558 seria 1, ISO 5752, basic series 1	11
Flanșă ANSI Class 125/150 inox, Lungime constructivă FTF EN 558 seria 1, ISO 5752, basic series 1,	39
Flanșă JIS 20K, Lungime constructivă FTF EN 558 seria 10, ASME/ANSI B16.10 tabelul 1, coloana 16, DN 50 conform JIS 10K perforată	48

5 Materialul corpului robinetului	Cod
1.4408, piesă turnate cu metode de precizie	37
EN-GJS-400-18-LT (fontă cenușie cu grafit nodular 40.3)	90

6 Garnitura de scaun	Cod
PTFE	5
PTFE, consolidat cu fibră de sticlă	5G
1.4404	10

7 Funcția de control	Cod
Închis în poziția de repaus (NC)	1
Deschis în poziția de repaus (NO)	2
comandat pe ambele părți (DA)	3
Indicație: Pistonul ⌀ 50 mm nu la funcția de control cod 2 și 3	

8 Varianta sistemului de acționare	Cod
Mărimea sistemului de acționare 0	0
Mărimea sistemului de acționare 1	1
Mărimea sistemului de acționare 2	2
Mărimea sistemului de acționare 3	3
Mărimea sistemului de acționare 4	4

9 Tipul de variantă constructivă	Cod
Standard	
Garnitură arbore PTFE-PTFE	2013
Pentru temperaturi ridicate de lucru	2023

10 Variantă specială	Cod
Standard	
Fixare rigidă a talerului Variantă specială pentru oxigen, (temperatura max. 60 °C; presiunea max. de lucru 10 bari), Sensul debitului este posibil numai împotriva talerului! Materiale de etanșare în contact cu fluidele de lucru și substanțe auxiliare cu verificare BAM	B
Fixare rigidă a talerului	C
Variantă specială pentru oxigen, (temperatura max. 60 °C; presiunea max. de lucru 10 bari), Sensul debitului este posibil numai împotriva talerului! Materiale de etanșare în contact cu fluidele de lucru și substanțe auxiliare cu verificare BAM	S

11 CONEXO	Cod
Fără	
Cip RFID integrat pentru identificarea electronică şi trasabilitate	C

Exemplu de comandă

Opţiune de comandă	Cod	Descriere
1 Tip	532	Robinet cu scaun drept, acționat pneumatic, sistem de acționare a pistonului din aluminiu
2 DN	25	DN 25
3 Forma carcasei	D	Corp cu trecere directă cu două căi
4 Tip de conectare	8	Flanșă EN 1092, PN 16, forma B, Lungime constructivă FTF EN 558 seria 1, ISO 5752, basic series 1
5 Materialul corpului robinetului	90	EN-GJS-400-18-LT (fontă cenușie cu grafit nodular 40.3)
6 Garnitura de scaun	5	PTFE
7 Funcția de control	1	Închis în poziția de repaus (NC)
8 Varianta sistemului de acționare	1	Mărimea sistemului de acționare 1
9 Tipul de variantă constructivă		Standard
10 Variantă specială		Standard
11 CONEXO		Fără

Date tehnice

Fluid

Fluidul de lucru: Fluide apoase agresive, neutre, sub formă de gaze și lichide și vaporii care nu influențează negativ proprietățile fizice și chimice ale respectivului material al carcasei și de etanșare.

Fluid de comandă: Gaze neutre

Valoare max. admisibilă a vâscozității: 600 mm²/s
Alte variante pentru temperaturi mai joase/înalte și vâscozități mai mari la cerere.

Temperatura

Temperatura fluidului:
Standard: -10 — 180 °C
Variantă specială: -10 — 210 °C numai cu opțiunea de comandă pentru tipul de variantă constructivă (cod 2023)
-10 — 60 °C numai cu opțiunea de comandă pentru funcția specială (cod S)

Temperatura ambiantă: -10 — 60 °C

Temperatura fluidelor de comandă: 0 — 60 °C

Temperatura de depozitare: 0 — 40 °C

Presiunea

Presiunea de lucru:

DN	Forță elastică închisă					Forță elastică deschisă/comandată pe ambele părți	
	Ø piston [mm]						
	50	50	70	70	120	70	120
	Mărimea sistemului de acționare						
	0	3	1	4	2	1	2
15	12,0	10,0	40,0	10,0	-	40,0	-
20	6,0	10,0	20,0	10,0	40,0	40,0	40,0
25	2,5	10,0	10,0	10,0	40,0	32,0	40,0
32	-	-	7,0	10,0	22,0	20,0	40,0
40	-	-	4,5	10,0	15,0	12,0	40,0
50	-	-	3,0	10,0	10,0	8,0	30,0
65	-	-	-	-	7,0	-	16,0
80	-	-	-	-	5,0	-	12,0
100	-	-	-	-	2,5	-	8,0

Presiunea de lucru pentru materialul de etanșare PTFE (cod 5), la materialul de etanșare oțel (cod 10) numai 60% din valorile indicate mai sus.
Presiuni în bari
Toate valorile presiunii sunt indicate în bari- suprapresiune indicată.
La presiunile max. de lucru trebuie să fie avută în vedere atribuirea temperaturii și presiunii.

Presiunea de comandă:

DN	Forță elastică închisă					Forță elastică deschisă/comandată pe ambele părți	
	Ø piston [mm]						
	50 mm	50 mm	70 mm	70 mm	120 mm	70 mm	120 mm
	Mărimea sistemului de acționare						
	0	3	1	4	2	1	2
15	4,7 - 10,0	max. 7	5,5 - 10,0	max. 8		max. 5 bar	max. 7 bar
20	4,7 - 10,0		5,5 - 10,0		4,0 - 8,0	max. 7 bar	max. 7 bar
25	4,7 - 10,0		5,5 - 10,0		4,0 - 8,0	max. 7 bar	max. 7 bar
32			5,5 - 10,0		4,0 - 8,0	max. 7 bar	max. 7 bar
40			5,5 - 10,0		4,0 - 8,0	max. 7 bar	max. 7 bar
50			5,5 - 10,0		5,5 - 8,0	max. 7 bar	max. 7 bar
65			-		5,5 - 8,0	max. 7 bar	max. 7 bar
80			-		5,5 - 8,0	max. 7 bar	max. 7 bar
100	-		-		5,5 – 8,0	max. 7	max. 7

Presiuni în bari
Toate valorile presiunii sunt indicate în bari- suprapresiune indicată.

A se avea în vedere diagrama presiunii de comandă / presiunii de lucru

Diagrama presiunii de comandă / presiunii de lucru:

Funcția de control

Forța elastică deschisă (NO) (cod 2),
Comandată pe ambele părți (DA) (cod 3)

Sensul debitului: împotriva talerului
Mărimea sistemului de acționare 1

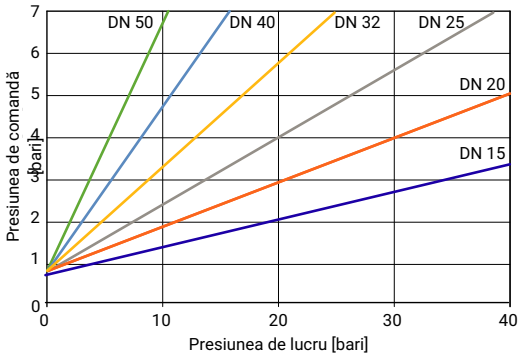

Mărimea sistemului de acționare 2

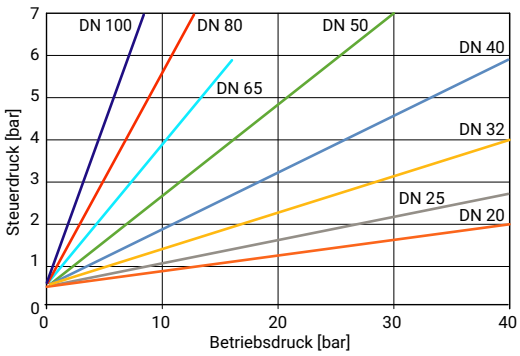

Forța elastică închisă (NC) (cod 1)

Sensul debitului: cu talerul
Mărimea sistemului de acționare 3

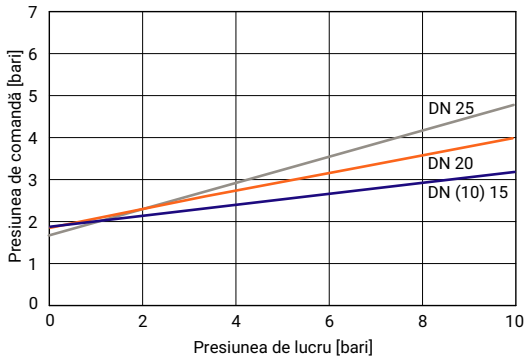

Mărimea sistemului de acționare 4

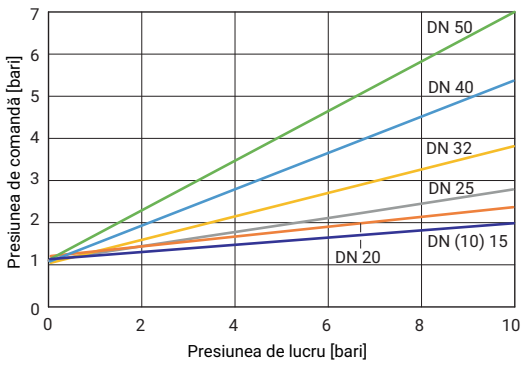

presiunea min. de comandă în funcție de presiunea de lucru

Atribuirea temperaturii și a presiunii:

Cod tip de conectare	Cod material	Presiuni de lucru admisibile în bari la temperatura în °C					
		RT	100	150	200	250	300
8	**37**	16,0	16,0	14,5	13,4	12,7	11,8
10	**37**	25,0	25,0	22,7	21,0	19,8	18,5
11	**37**	40,0	40,0	36,3	33,7	31,8	29,7
39	**37**	19,0	16,0	14,8	13,6	12,0	10,2
8	**90**	16,0	16,0	15,5	14,7	13,9	11,2
39	**90**	17,0	16,0	14,8	13,9	12,1	10,2

Toate valorile presiunii sunt indicate în bari- suprapresiune indicată.
Armăturile se utilizează până la -10 °C
RT = temperatura încăperii
Alocarea presiune-temperatură pentru codul racordului 48: DN 15-40 a se vedea codul racordului 10, DN 50 a se vedea codul racordului 8.

Nivelul de presiune:

PN 16

PN 25

PN 40

Valori Kv:

DN	Valorile Kv
15	4,6
20	8,0
25	13,0
32	22,0
40	35,0
50	50,0
65	90,0
80	127,0
100	200,0

Valorile Kv în m³/h
Valorile Kv determinate conform DIN EN 60534. Informațiile privind valorile Kv se referă la funcția de control 1 (NC) și la sistemul de acționare cel mai mare pentru deschiderea nominală respectivă. Valorile Kv pentru alte configurații de produs (de ex. alte tipuri de conectare sau materiale ale corpului) pot diferi.

Rata de pierderi:

Garnitura de scaun	Norma	Procedeul de verificare	Rata de pierderi	Fluid de verificare
Metal	DIN EN 12266-1	P12	F	Aer
PTFE	DIN EN 12266-1	P12	A	Aer

Volumul de umplere:

Sistemul de acționare 0, 3: 0,05 dm³
Sistemul de acționare 1, 4: 0,125 dm³
Sistemul de acționare 2: 0,625 dm³

Conformitățile produsului

Produse alimentare:	Regulamentul (CE) nr. 1935/2004* Regulamentul (CE) nr. 10/2011*
TA-Luft*:	Produsul îndeplinește cerințele referitoare la echivalență conform cifrei 5.2.6.4 din „Manualul tehnic Luft“ (TA-Luft / VDI 2440 conform cifrei 3.3.1.3)
Directiva referitoare la echipamentele sub presiune:	2014/68/UE
Directiva privind echipamentele tehnice:	2006/42/CE
Protecţia la explozie:	ATEX (2014/34/UE) la cerere
Avizări:	FDA* CRN * în funcție de varianta de execuție și/sau parametrii de funcționare

Date mecanice

Masa:

Masa totală fără regulator

DN	Mărimea sistemului de acționare		
	0, 3	1, 4	2
15	3,3	4,1	-
20	4,3	5,1	-
25	5,2	6,0	-
32	-	8,2	10,9
40	-	9,5	12,2
50	-	12,3	14,7
65	-	-	21,2
80	-	-	25,0
100	-	-	33,1

Masele în kg

Corp robinet

DN	Masa
15	2,2
20	3,0
25	3,7
32	5,3
40	6,3
50	11,5
65	12,7
80	15,4
100	23,0

Masele în kg

Dimensiuni

Cote de încorporare

Tip de conectare cod 8, 10, 39, 48

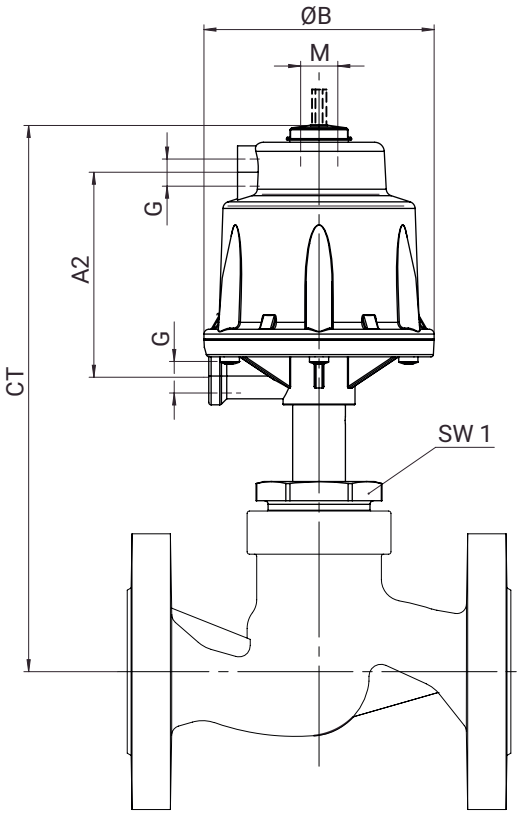

DN	SW1 metric	G	Mărimea sistemului de acționare											
			0, 3				1, 4				2			
			A2	ØB	CT	M	A2	ØB	CT	M	A2	ØB	CT	M
15	36,0	G 1/4	-	71,0	191,0	M16x1	85,5	96,0	201,0	M16x1	-	-	-	-
20	41,0	G 1/4	-	71,0	198,0	M16x1	85,5	96,0	208,0	M16x1	123,0	164,0	283,0	M22x1,5
25	46,0	G 1/4	-	71,0	209,0	M16x1	85,5	96,0	219,0	M16x1	123,0	164,0	294,0	M22x1,5
32	55,0	G 1/4	-	-	-	-	85,5	96,0	224,0	M16x1	123,0	164,0	299,0	M22x1,5
40	60,0	G 1/4	-	-	-	-	85,5	96,0	235,0	M16x1	123,0	164,0	310,0	M22x1,5
50	75,0	G 1/4	-	-	-	-	85,5	96,0	243,0	M16x1	123,0	164,0	318,0	M22x1,5
65	75,0	G 1/4	-	-	-	-	-	-	-	-	123,0	164,0	346,0	M22x1,5
80	75,0	G 1/4	-	-	-	-	-	-	-	-	123,0	164,0	361,0	M22x1,5
100	75,0	G 1/4	-	-	-	-	-	-	-	-	123,0	164,0	382,0	M22x1,5

Cotele în mm

Tip de conectare cod 11

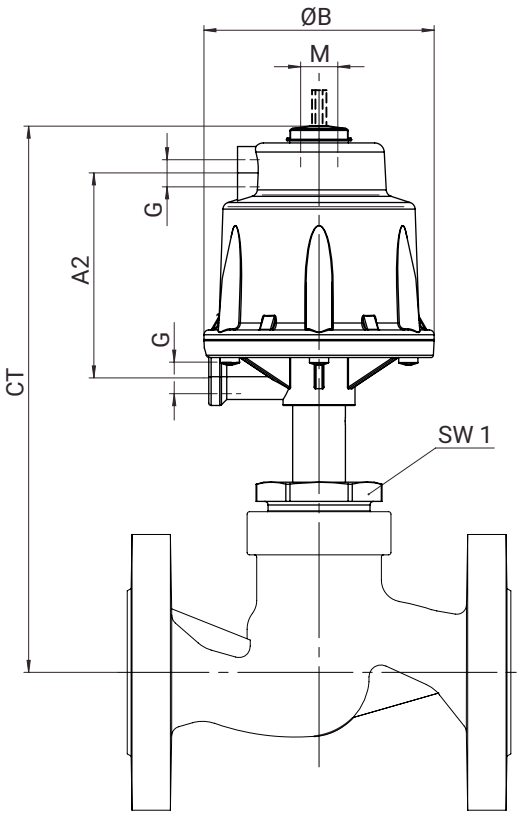

DN	SW1 metric	G	Mărimea sistemului de acționare											
			0, 3				1, 4				2			
			A2	ØB	CT	M	A2	ØB	CT	M	A2	ØB	CT	M
15	36,0	G 1/4	-	71,0	197,0	M16x1	85,5	96,0	207,0	M16x1	-	-	-	-
20	41,0	G 1/4	-	71,0	204,0	M16x1	85,5	96,0	214,0	M16x1	123,0	164,0	291,0	M22x1,5
25	46,0	G 1/4	-	71,0	215,0	M16x1	85,5	96,0	225,0	M16x1	123,0	164,0	302,0	M22x1,5
32	55,0	G 1/4	-	-	-	-	85,5	96,0	230,0	M16x1	123,0	164,0	307,0	M22x1,5
40	60,0	G 1/4	-	-	-	-	85,5	96,0	241,0	M16x1	123,0	164,0	318,0	M22x1,5
50	75,0	G 1/4	-	-	-	-	85,5	96,0	261,0	M16x1	123,0	164,0	338,0	M22x1,5

Cotele în mm

Cotele corpului

Flanșă EN (codul 8)

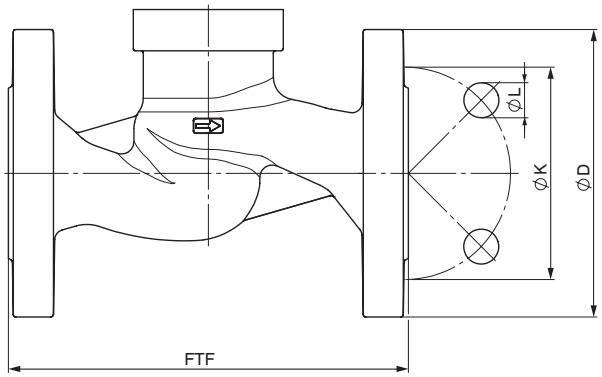

DN 15 - 50

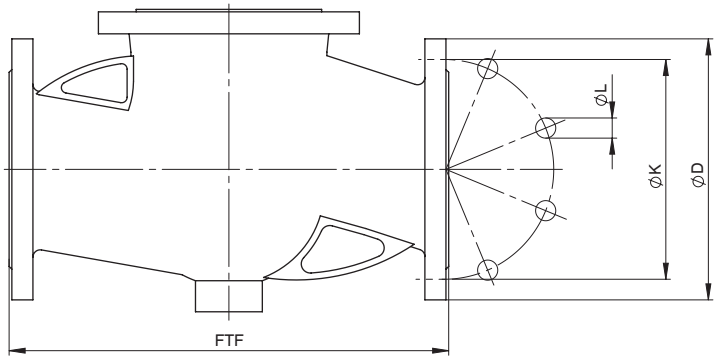

DN 65 - 100

Tip de conectare flanșă, lungime constructivă EN 558 (cod 8) [1], material din fontă cu grafit nodular (cod 90) [2]

DN	NPS	ø D	FTF	ø k	ø L	n
15	**1/2"**	95,0	130,0	65,0	14,0	4
20	**3/4"**	105,0	150,0	75,0	14,0	4
25	**1"**	115,0	160,0	85,0	14,0	4
32	**1¼"**	140,0	180,0	100,0	18,0	4
40	**1½"**	150,0	200,0	110,0	18,0	4
50	**2"**	165,0	230,0	125,0	18,0	4
65	**2½"**	185,0	290,0	145,0	18,0	4
80	**3"**	200,0	310,0	160,0	18,0	8
100	**4"**	220,0	350,0	180,0	18,0	8

Tip de conectare flanșă, lungime constructivă EN 558 (cod 8) [1], material cu turnare de precizie (cod 37) [2]

DN	NPS	ø D	FTF	ø k	ø L	n
50	**2"**	165,0	230,0	125,0	18,0	4
65	**2½"**	185,0	290,0	145,0	18,0	4
80	**3"**	200,0	310,0	160,0	18,0	8
100	**4"**	220,0	350,0	180,0	18,0	8

Cotele în mm
n = numărul de șuruburi

1) **Tip de conectare**
Cod 8: Flanșă EN 1092, PN 16, forma B, Lungime constructivă FTF EN 558 seria 1, ISO 5752, basic series 1

2) **Materialul corpului robinetului**
Cod 37: 1.4408, piesă turnate cu metode de precizie
Cod 90: EN-GJS-400-18-LT (fontă cenușie cu grafit nodular 40.3)

Flanșă EN (cod 10, 11, 48)

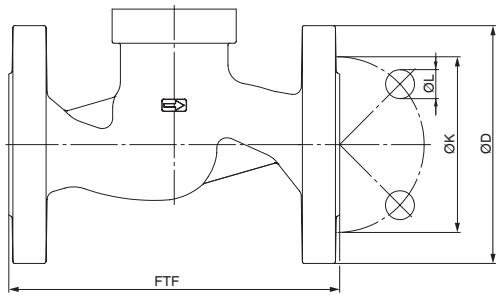

DN 15-50

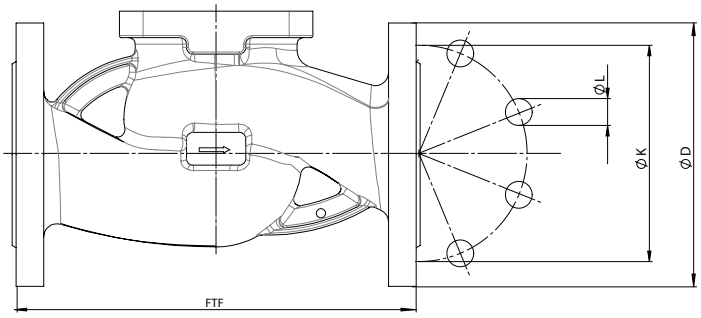

DN 65-100

Tip de conectare flanșă, lungime constructivă EN 558 (cod 10) [1], material cu turnare de precizie (cod 37) [2]

DN	NPS	ø D	FTF	ø k	ø L	n
32	**1¼"**	140,0	180,0	100,0	18,0	4
40	**1½"**	150,0	200,0	110,0	18,0	4

Tip de conectare flanșă, lungime constructivă EN 558 (cod 11) [1], material cu turnare de precizie (cod 37) [2]

DN	NPS	ø D	FTF	ø k	ø L	n
15	**1/2"**	95,0	130,0	65,0	14,0	4
20	**3/4"**	105,0	150,0	75,0	14,0	4
25	**1"**	115,0	160,0	85,0	14,0	4
32	**1¼"**	140,0	180,0	100,0	18,0	4
40	**1½"**	150,0	200,0	110,0	18,0	4
50	**2"**	165,0	230,0	125,0	18,0	4
65	**2½"**	185,0	290,0	145,0	18,0	8
80	**3"**	200,0	310,0	160,0	18,0	8
100	**4"**	235,0	350,0	190,0	22,0	8

Tip de conectare flanșă, lungime constructivă EN 558 (cod 48) [1], material cu turnare de precizie (cod 37) [2]

DN	NPS	ø D	FTF	ø k	ø L	n
15	**1/2"**	95,0	108,0	70,0	15,0	4
20	**3/4"**	100,0	117,0	75,0	15,0	4
25	**1"**	125,0	127,0	90,0	19,0	4
40	**1½"**	140,0	165,0	105,0	19,0	4
50	**2"**	155,0	203,0	120,0	19,0	4

Cotele în mm
n = numărul de şuruburi

1) **Tip de conectare**
Cod 10: Flanșă EN 1092, PN 25, forma B, Lungime constructivă FTF EN 558 seria 1, ISO 5752, basic series 1
Cod 11: Flanșă EN 1092, PN 40, forma B, Lungime constructivă FTF EN 558 seria 1, ISO 5752, basic series 1
Cod 48: Flanșă JIS 20K, Lungime constructivă FTF EN 558 seria 10, ASME/ANSI B16.10 tabelul 1, coloana 16, DN 50 conform JIS 10K perforată

2) **Materialul corpului robinetului**
Cod 37: 1.4408, piesă turnate cu metode de precizie

Flanșă ANSI Class (codul 39)

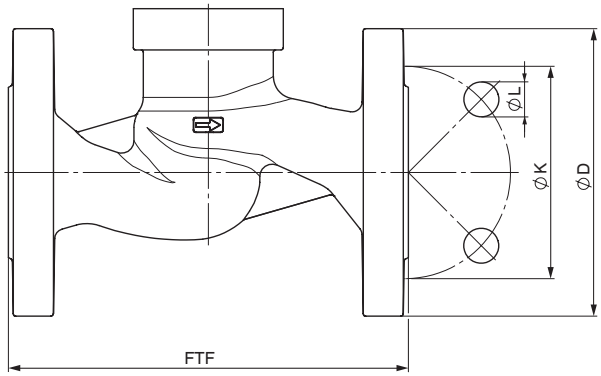

DN 15 - 50

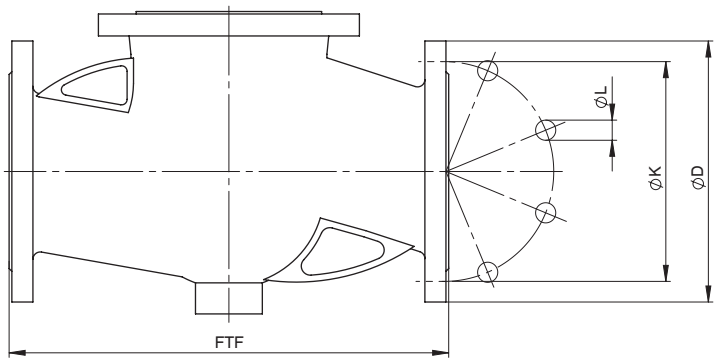

DN 65 - 100

Tip de conectare flanșă, lungime constructivă EN 558 (cod 39) [1], material cu turnare de precizie (cod 37), material din fontă cu grafit nodular (cod 90) [2]

DN	NPS	ø D	FTF	ø k	ø L	n
15	**1/2"**	90,0	130,0	60,3	15,9	4
20	**3/4"**	100,0	150,0	69,9	15,9	4
25	**1"**	110,0	160,0	79,4	15,9	4
32	**1¼"**	115,0	180,0	88,9	15,9	4
40	**1½"**	125,0	200,0	98,4	15,9	4
50	**2"**	150,0	230,0	120,7	19,0	4
65	**2½"**	180,0	290,0	139,7	19,0	4
80	**3"**	190,0	310,0	152,4	19,0	4
100	**4"**	230,0	350,0	190,5	19,0	8

Cotele în mm
n = numărul de șuruburi

1) **Tip de conectare**
Cod 39: Flanșă ANSI Class 125/150 inox, Lungime constructivă FTF EN 558 seria 1, ISO 5752, basic series 1,

2) **Materialul corpului robinetului**
Cod 37: 1.4408, piesă turnate cu metode de precizie
Cod 90: EN-GJS-400-18-LT (fontă cenușie cu grafit nodular 40.3)

Ne rezervăm dreptul asupra modificărilor | 03.2024 | 88622005

GEMÜ Gebr. Müller Apparatebau GmbH & Co. KG
Fritz-Müller-Straße 6-8 D-74653 Ingelfingen-Criesbach
Tel. +49 (0)7940 123-0 · info@gemue.de
www.gemu-group.com