GEMÜ 550

Valvola a globo a sede inclinata ad azionamento pneumatico

Caratteristiche

- Adatta per funzioni di bloccaggio e regolazione nei fluidi gassosi, liquidi e viscosi
- Di serie adatta per vuoto fino a 20 mbar (a)
- Ampie opzioni di adattamento per componenti applicati e accessori
- Esente da metalli non ferrosi
- In opzione, materiali adatti a venire a contatto con i prodotti alimentari, secondo il Regolamento (CE) N° 1935/2004
- Struttura particolarmente compatta nella dimensione attuatore 0G1/0M1

Descrizione

La valvola a globo a sede inclinata a 2/2 vie GEMÜ 550 è dotata di un attuatore a pistone in acciaio inox a manutenzione ridotta e viene azionata in modo pneumatico. La tenuta dello stelo della valvola è garantita da una guarnizione premistoppa autoregistrante; in modo che anche dopo un tempo di utilizzo prolungato le guarnizioni continuino ad essere affidabili riducendone la manutenzione. L'anello raschiatore posto prima della guarnizione premistoppa protegge inoltre la guarnizione dai danni causati da eventuali impurità.

Specifiche tecniche

- **Temperatura del fluido:** -40 fino a 210 °C
- **Temperatura ambiente:** -10 fino a 60 °C
- **Pressione di esercizio:** 0 fino a 25 bar
- **Diametri nominali:** DN 6 fino a 80
- **Forme del corpo:** Corpo a squadra I Corpo a via diritta
- **Tipi di connessione:** Attacchi I Clamp I Filettatura I Flange
- **Connessioni standard:** ANSI I ASME I BS I DIN I EN I ISO I NPT I SMS
- **Materiali del corpo:** 1.4408, materiale prodotto con microfusione I 1.4435 (316L), materiale forgiato I 1.4435 (316L), materiale pieno I 1.4435, materiale prodotto con microfusione
- **Materiali tenuta sulla sede:** 1.4404 I PTFE I PTFE, con rinforzo
- **Conformità:** ATEX I CRN I DVGW gas I EAC I FDA I FMEDA I Ossigeno I Regolamento (CE) N. 1935/2004 I Regolamento (CE) N. 2023/2006 I Regolamento (UE) N. 10/2011 I TA-Luft (Istruzioni tecniche per il controllo della qualità dell'aria) I USP

I dati tecnici dipendono dalla rispettiva configurazione

Ulteriori informazioni
Webcode: GW-550

Descrizione del prodotto

Struttura

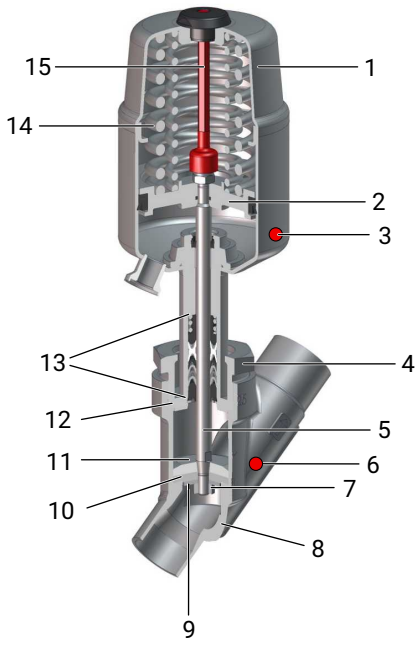

Posizione	Denominazione	Materiali
1	Attuatore*	Acciaio inox
2	Pistone dell'attuatore	
3	Attuatore chip RFID CONEXO (vedere informazioni Conexo)	
4	Ghiera	
5	Stelo	
6	Corpo chip RFID CONEXO (vedere informazioni Conexo)	
7	Dado	
8	Corpo valvola*	1.4408 microfusione 1.4435 microfusione 1.4435 (F316L), corpo forgiato
9	Rondella di tenuta	
10	Tenuta sulla sede*	PTFE, 1.4404
11	Otturatore a piattello	
12	Disco di tenuta*	
13	Guarnizione premistoppa	
14	Molla(e) di compressione	
15	Indicatore ottico di posizione	

*Questi componenti sono disponibili come parte di ricambio (vedere manuale d’uso capitolo "Parti di ricambio").

Direzione di flusso

La direzione di flusso viene indicata da una freccia sul corpo della valvola.

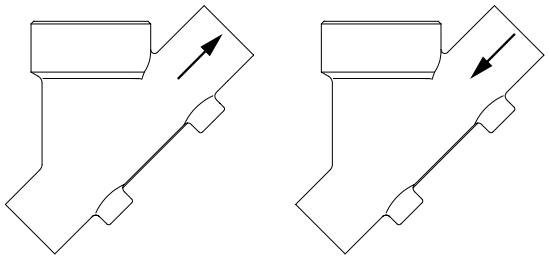

Corpo a via diritta sotto l'otturatore

Corpo a via diritta sopra l'otturatore

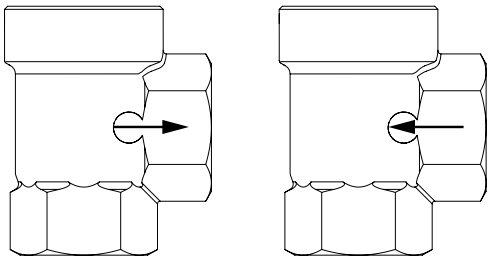

Corpo a squadra sotto l'otturatore

Corpo a squadra sopra l'otturatore

Sopra l'otturatore (codice M)

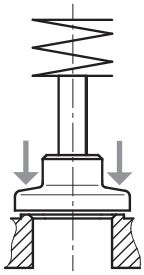

Sotto l'otturatore (codice G)

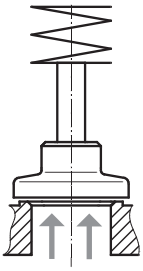

Sotto l'otturatore (codice G) è la direzione di flusso preferenziale con fluidi liquidi incomprimibili, per evitare il colpo d'ariete

Sopra l'otturatore (codici M) solo con funzione di comando - normalmente chiusa (N.C.)

Foro di sfiato nell'attuatore

Per scaricare il fluido di comando l'attuatore pneumatico ha un foro di sfiato che si trova sul lato dell'involucro dell'attuatore (funzione di comando normalmente chiusa). In alcune aree di applicazione (ad esempio l'industria alimentare) acqua sporca o fluidi di pulizia potrebbero entrare attraverso questo foro di sfiato e penetrare l'attuatore, pregiudicandone il corretto funzionamento. Un sistema di sfiato speciale con valvola di ritegno è disponibile per queste applicazioni, impedendo la compromissione della funzionalità. Il foro di sfiato sul lato viene quindi chiuso.

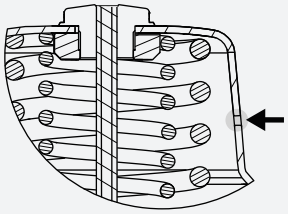	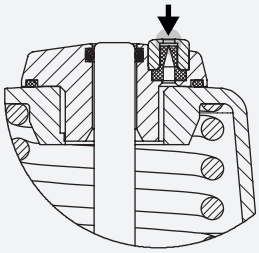
Foro di sfiato standard	Foro di sfiato speciale N° K 6996

GEMÜ CONEXO

L'interazione dei componenti valvola, dotati dei chip RFID, e la relativa infrastruttura IT, aumenta attivamente la sicurezza del processo.

Ogni valvola e ogni componente valvola di un certo rilievo, quali corpo, attuatore, membrana e persino componenti per l'automazione, può essere rintracciato in modo univoco grazie alla serializzazione e letto grazie al lettore RFID, CONEXO Pen. La CONEXO app, installabile da terminali mobili, facilita e migliora il processo di "Installation qualification", rendendo più trasparente e meglio documentabile la procedura di manutenzione. L'installatore addetto alla manutenzione viene guidato attivamente attraverso un programma di interventi e ha direttamente a disposizione tutte le informazioni relative alla valvola, quali rapporti di prova, documentazioni di controllo e storico manutenzioni. Utilizzando il portale CONEXO come elemento centrale, è possibile raccogliere, gestire e rielaborare tutti i dati.

Ulteriori informazioni su GEMÜ CONEXO sono consultabili sul sito internet:
www.gemu-group.com/conexo

Ordine

GEMÜ Conexo deve essere ordinato separatamente con l'opzione d'ordine “CONEXO”.

Disponibilità

Disponibilità attuatori

Per codice tipi di connessione 10

DN	Versione attuatore					
	0..	1..	2..	3..	4..	5..
15	-	X	X	-	-	-
20	-	X	X	X	-	-
25	-	-	X	X	X	-
32	-	-	X	-	-	-
40	-	-	-	-	X	-
50	-	-	-	X	X	-

Per tutti i tipi di connessione, tranne codice tipo di connessione 10

	Versione attuatore					
DN	0..	1..	2..	3..	4..	5..
6	X	-	-	-	-	-
8	X	X	X	-	-	-
10	X	X	X	-	-	-
15	X	X	X	-	-	-
20	-	X	X	X	-	-
25	-	-	X	X	X	-
32	-	-	X	X	X	X
40	-	-	-	X	X	X
50	-	-	-	X	X	X
65	-	-	-	-	-	X
80	-	-	-	-	-	X

Disponibilità corpo valvola

Attacco dimensione attuatore 0

DN	Codice tipo di connessione [1]				
	0	16	17	59	60
	Codice materiale 40 [2]				
6	X	-	-	-	-
8	X	-	-	-	X
10	-	X	X	X	-
15	-	-	-	X	-

X = standard

1) **Tipo di connessione**
Codice 0: Attacco DIN
Codice 16: Attacco DIN EN 10357 Serie B (versione 2014; ex DIN 11850 Serie 1)
Codice 17: Attacco EN 10357 serie A / DIN 11866 serie A ex DIN 11850 serie 2
Codice 59: Attacco ASME BPE / DIN EN 10357 serie C (a partire dall'edizione 2022) / DIN 11866 serie C
Codice 60: Attacco ISO 1127 / DIN EN 10357 serie C (edizione 2014) / DIN 11866 serie B

2) **Materiale corpo valvola**
Codice 40: 1.4435 (F316L), corpo forgiato

Attacco dimensione attuatore 1, 2, 3, 4, 5

DN	Codice tipo di connessione [1]												
	0	16	17			37		59			60		
	Codice materiale [2]												
	34	34	34	37	C2	34	37	34	37	C2	34	37	C2
8	-	-	-	-	-	-	-	-	-	-	-	-	X
10	-	X	X	-	X	-	-	-	-	-	X	-	X
15	X	X	X	X	X	-	-	X	-	X	X	X	X
20	X	X	X	X	X	-	-	X	-	X	X	X	X
25	X	X	X	X	X	X	-	X	-	X	X	X	X
32	-	X	X	X	X	-	-	-	-	-	X	X	X
40	X	X	X	X	X	X	-	X	-	X	X	X	X
50	X	X	X	X	X	X	-	X	-	X	X	X	X
65	-	-	-	X	X	-	X	-	X	X	-	X	X
80	-	-	-	X	X	-	X	-	X	X	-	X	X

X = standard

1) **Tipo di connessione**
Codice 0: Attacco DIN
Codice 16: Attacco DIN EN 10357 Serie B (versione 2014; ex DIN 11850 Serie 1)
Codice 17: Attacco EN 10357 serie A / DIN 11866 serie A ex DIN 11850 serie 2
Codice 37: Attacco SMS 3008
Codice 59: Attacco ASME BPE / DIN EN 10357 serie C (a partire dall'edizione 2022) / DIN 11866 serie C
Codice 60: Attacco ISO 1127 / DIN EN 10357 serie C (edizione 2014) / DIN 11866 serie B

2) **Materiale corpo valvola**
Codice 34: 1.4435, microfusione
Codice 37: 1.4408, microfusione
Codice C2: 1.4435, microfusione

Attacco filettato dimensione attuatore 0

DN	Codice tipo di connessione [1]				
	1	3C	3D	9	
	Codice materiale [2]				
	37	37	37	37	40
6	-	-	-	-	X
8	X	-	X	X	-
10	X	X	X	X	-
15	X	-	X	X	-

X = standard

1) **Tipo di connessione**
Codice 1: Filettatura femmina DIN ISO 228
Codice 3C: Filettatura femmina Rc ISO 7-1, EN 10226-2, JIS B 0203, BS 21, scartamento ETE DIN 3202-4 serie M8
Codice 3D: Filettatura femmina NPT, scartamento ETE DIN 3202-4 Serie M8
Codice 9: Connessione filettata maschio DIN ISO 228

2) **Materiale corpo valvola**
Codice 37: 1.4408, microfusione
Codice 40: 1.4435 (F316L), corpo forgiato

Attacco filettato dimensione attuatore 1, 2, 3, 4, 5

DN	Codice tipo di connessione [1]			
	1	3C	3D	9
	Codice materiale 37 [2]			
	Forma del corpo codice D [3]			
10	X	-	-	-
15	X	X	X	X
20	X	X	X	X
25	X	X	X	X
32	X	X	X	X
40	X	X	X	X
50	X	X	X	X
65	X	X	X	X
80	X	X	X	X

DN	Codice tipo di connessione [1]	
	1	3D
	Codice materiale 37 [2]	
	Forma del corpo codice E [3]	
10	-	-
15	X	X
20	X	X
25	X	X
32	X	X
40	X	X
50	X	X

X = standard

1) **Tipo di connessione**
Codice 1: Filettatura femmina DIN ISO 228
Codice 3C: Filettatura femmina Rc ISO 7-1, EN 10226-2, JIS B 0203, BS 21, scartamento ETE DIN 3202-4 serie M8
Codice 3D: Filettatura femmina NPT, scartamento ETE DIN 3202-4 Serie M8
Codice 9: Connessione filettata maschio DIN ISO 228

2) **Materiale corpo valvola**
Codice 37: 1.4408, microfusione

3) **Forma del corpo**
Codice D: Corpo a 2 vie
Codice E: Corpo a squadra

Flangia dimensione attuatore 1, 2, 3, 4, 5

DN	Codice tipo di connessione [1]		
	10	13	47
	Codice materiale [2]		
	37	34	34
15	X	X	X
20	X	X	X
25	X	X	X
32	X	X	X
40	X	X	X
50	X	X	X

X = standard

1) **Tipo di connessione**
Codice 10: Flangia EN 1092, PN 25, forma B, scartamento FTF EN 558 serie 1, ISO 5752, standard serie 1
Codice 13: Flangia EN 1092, PN 25, forma B
Codice 47: Flangia ANSI Class 150 RF

2) **Materiale corpo valvola**
Codice 34: 1.4435, microfusione
Codice 37: 1.4408, microfusione

Clamp dimensione attuatore 1, 2, 3, 4, 5

DN	Codice tipo di connessione [1]					
	82		86		88	
	Codice materiale [2]					
	34	C2	34	C2	34	C2
8	-	X	-	-	-	-
10	-	X	-	X	-	-
15	X	X	X	X	X	X
20	X	X	X	X	X	X
25	X	X	X	X	X	X
32	X	X	X	X	-	-
40	X	X	X	X	X	X
50	X	X	X	X	X	X
65	-	X	-	X	-	X
80	-	X	-	X	-	X

X = standard

1) **Tipo di connessione**
Codice 82: Clamp DIN 32676 serie B, scartamento FTF EN 558 serie 1
Codice 86: Clamp DIN 32676 serie A, scartamento FTF EN 558 serie 1
Codice 88: Clamp ASME BPE, per tubo ASME BPE, scartamento FTF EN 558 serie 1

2) **Materiale corpo valvola**
Codice 34: 1.4435, microfusione
Codice C2: 1.4435, microfusione

Disponibilità per applicazioni con gas (funzione speciale G)

Possibilità di configurazione attuatori

Diametri nominali	Dimensioni attuatore	
	2M1	3M1
DN 15	●	-
DN 20	●	-
DN 25	●	-
DN 32	-	●
DN 40	-	●
DN 50	-	●

Possibilità di configurazione corpo valvola

	Tipi di connessione		
Diametro nominale	1	17	60
DN 15	●	●	●
DN 20	●	●	●
DN 25	●	●	●
DN 32	●	●	●
DN 40	●	●	●
DN 50	●	●	●

Disponibilità per applicazioni con prodotti alimentari

Codice tenuta sulla sede [1]	Codice materiale corpo valvola [2]			
	34	37	40	C2
5	X	X	X	X
5G	X	X	X	X
5P	X	X	X	X

1) **Tenuta sulla sede**
Codice 5: PTFE
Codice 5G: PTFE, rinforzato con fibra di vetro
Codice 5P: PTFE Conforme a FDA, USP Class VI

2) **Materiale corpo valvola**
Codice 34: 1.4435, microfusione
Codice 37: 1.4408, microfusione
Codice 40: 1.4435 (F316L), corpo forgiato
Codice C2: 1.4435, microfusione

Versione

Versione	
Grado di finitura (codice 1903, 1904, 1909, 1953, 1954 e 1959) vedere dati per l'ordinazione	Materiale corpo valvola (codice C2)
Temperatura del fluido da -10 a 210 °C (codice 2023)	Tenuta sulla sede (codice 5G, 10)
Per il contatto con alimenti, il prodotto deve essere ordinato con le seguenti opzioni d'ordine	Tenuta sulla sede (codice 5, 5G, 10) Materiale corpo valvola (codice 34, 37, 40, C2)

Dati per l'ordinazione

I dati per l'ordinazione rappresentano solo una tabella riassuntiva delle configurazioni standard.

Prima di ordinare verificare la disponibilità. Su richiesta sono disponibili altre configurazioni.

Codici d'ordine

1 Modello	Codice
Valvola a globo a sede inclinata, ad azionamento pneumatico, attuatore a pistone in acciaio inox	550

2 DN	Codice
DN 6	6
DN 8	8
DN 10	10
DN 15	15
DN 20	20
DN 25	25
DN 32	32
DN 40	40
DN 50	50
DN 65	65
DN 80	80

3 Forma del corpo	Codice
Corpo a 2 vie	D
Corpo a squadra	E

4 Tipo di connessione	Codice
Attacchi	
Attacco DIN	0
Attacco DIN EN 10357 Serie B (versione 2014; ex DIN 11850 Serie 1)	16
Attacco EN 10357 serie A / DIN 11866 serie A ex DIN 11850 serie 2	17
Attacco SMS 3008	37
Attacco ASME BPE / DIN EN 10357 serie C (a partire dall'edizione 2022) / DIN 11866 serie C	59
Attacco ISO 1127 / DIN EN 10357 serie C (edizione 2014) / DIN 11866 serie B	60
Attaccho filettato	
Filettatura femmina DIN ISO 228	1
Filettatura femmina Rc ISO 7-1, EN 10226-2, JIS B 0203, BS 21, scartamento ETE DIN 3202-4 serie M8	3C
Filettatura femmina NPT, scartamento ETE DIN 3202-4 Serie M8	3D
Connessione filettata maschio DIN ISO 228	9
Flangia	
Flangia EN 1092, PN 25, forma B, scartamento FTF EN 558 serie 1, ISO 5752, standard serie 1	10
Flangia EN 1092, PN 25, forma B	13
Flangia ANSI Class 150 RF	47

4 Tipo di connessione	Codice
Clamp	
Clamp DIN 32676 serie B, scartamento FTF EN 558 serie 1	82
Clamp DIN 32676 serie A, scartamento FTF EN 558 serie 1	86
Clamp ASME BPE, per tubo ASME BPE, scartamento FTF EN 558 serie 1	88

5 Materiale corpo valvola	Codice
Materiale prodotto con microfusione	
1.4435, microfusione	34
1.4408, microfusione	37
1.4435, microfusione	C2
Materiale forgiato	
1.4435 (F316L), corpo forgiato	40
Nota: in caso di materiale corpo valvola C2 occorre indicare un grado di finitura riportato nella rubrica "Versione".	

6 Tenuta sulla sede	Codice
PTFE	5
PTFE, rinforzato con fibra di vetro	5G
PTFE Conforme a FDA, USP Class VI	5P
1.4404	10

7 Funzione di comando	Codice
Normalmente chiusa (N.C.)	1
Normalmente aperta (N.A.)	2
a doppio effetto (D.E.)	3

8 Versione attuatore	Codice
Dimensione attuatore 0G1	0G1
Dimensione attuatore 0M1	0M1
Dimensione attuatore 1G1	1G1
Dimensione attuatore 1M1	1M1
Dimensione attuatore 2G1	2G1
Dimensione attuatore 2M1	2M1
Dimensione attuatore 3G1	3G1
Dimensione attuatore 3M1	3M1
Dimensione attuatore 4G1	4G1
Dimensione attuatore 5G1	5G1

9 Versione	Codice
Standard	
per temperature di esercizio maggiori	2023
Foro di sfiato speciale integrato nell'attuatore	6996

9 Versione	Codice
Ra ≤ 0,6 µm per superfici a contatto con i fluidi, secondo ASME BPE SF2 + SF3 lucidatura meccanica interna	1903
Ra ≤ 0,8 µm per superfici a contatto con i fluidi, secondo DIN 11866 H3, lucidatura meccanica interna	1904
Ra ≤ 0,4 µm per superfici a contatto con i fluidi, secondo DIN 11866 H4, ASME BPE SF1 lucidatura meccanica interna	1909
Ra ≤ 0,6 µm per superfici a contatto con i fluidi, secondo ASME BPE SF6, elettrolucidatura interna/esterna	1953
Ra ≤ 0,8 µm per superfici a contatto con i fluidi, secondo DIN 11866 HE3, elettrolucidatura interna/esterna	1954

9 Versione	Codice
Ra ≤ 0,4 µm per superfici a contatto con i fluidi, secondo DIN 11866 HE4/ASME BPE SF5, elettrolucidatura interna/esterna	1959

10 Versione speciale	Codice
Standard	
Certificato secondo la normativa DIN EN 161, Classe A	G
Versione speciale per l'ossigeno, (temperatura max. 60 °C; pressione di esercizio max. 10 bar), direzione di flusso possibile solo sotto l'otturatore! Materiali di tenuta e materiali ausiliari che entrano in contatto con i fluidi di esercizio con test BAM	S

11 CONEXO	Codice
Senza	
Chip RFID integrato per l'identificazione elettronica e la tracciabilità	C

Codici d'ordine

Opzione d'ordine	Codice	Descrizione
1 Modello	550	Valvola a globo a sede inclinata, ad azionamento pneumatico, attuatore a pistone in acciaio inox
2 DN	15	DN 15
3 Forma del corpo	D	Corpo a 2 vie
4 Tipo di connessione	1	Filettatura femmina DIN ISO 228
5 Materiale corpo valvola	37	1.4408, microfusione
6 Tenuta sulla sede	5	PTFE
7 Funzione di comando	1	Normalmente chiusa (N.C.)
8 Versione attuatore	1G1	Dimensione attuatore 1G1
9 Versione		Standard
10 Versione speciale		Standard
11 CONEXO		Senza

Dati tecnici

Fluido

Fluido di esercizio: Fluidi aggressivi, neutri, gassosi o liquidi, che non influiscano negativamente sulle caratteristiche fisiche e chimiche del materiale del corpo valvola e della guarnizione di tenuta.

Fluido di comando: Gas neutri

Max. viscosità ammessa: 600 mm²/s
altre versioni per temperature più alte/basse e per elevate viscosità sono disponibili su richiesta.

Temperatura

Temperatura del fluido: -40 — 210 °C
-10 — 210 °C solo con opzione d'ordine versione (codice 2023)
-10 — 60 °C solo con opzione d'ordine funzione speciale (codice G)
-10 – 60 °C solo con opzioni d'ordine funzione speciale (codice S)
Con codice materiale 37 (e 34 solo con certificato 3.2.): -40 – 180 °C

Temperatura ambiente: -10 — 60 °C
Con codice materiale 37 (e 34 solo con certificato 3.2.): -40 – 60 °C

Temperatura fluidi: 0 — 60 °C

Temperatura di stoccaggio: -30 — 60 °C

Pressione

Pressione di esercizio: **Funzione di comando 1 (N.C.) - Direzione di flusso sotto l'otturatore**

Versione attuatore Codice	0G1	1G1	2G1	3G1	4G1	5G1
DN						
6	10,0	-	-	-	-	-
8	10,0	10,0	-	-	-	-
10	10,0	10,0	22,0	-	-	-
15	10,0	10,0	22,0	-	-	-
20	-	6,0	12,0	25,0	-	-
25	-	3,5	7,0	16,0	25,0	-
32	-	-	4,0	10,0	18,0	25,0
40	-	-	2,5	6,0	12,0	20,0
50	-	-	-	3,0	7,0	15,0
65	-	-	-	-	-	10,0
80	-	-	-	-	-	7,0

Tutti i valori della pressione sono espressi in bar relativi. Quando il flusso della valvola è da sopra l'otturatore (M), potrebbe esserci il rischio di colpi d'ariete con fluidi liquidi! Per le massime pressioni di esercizio, si deve osservare la correlazione pressione/temperatura.

Pressione di esercizio:

Funzione di comando 1 (N.C.) - Direzione di flusso: sopra l'otturatore

Versione attuatore Codice	0M1	1M1	2M1	3M1
DN				
6	10,0	-	-	-
8	10,0	10,0	-	-
10	10,0	10,0	-	-
15	10,0	10,0	10,0	-
20	-	10,0	10,0	10,0
25	-	10,0	10,0	10,0
32	-	-	10,0	10,0
40	-	-	8,0	10,0
50	-	-	5,0	10,0
65	-	-	-	-
80	-	-	-	-

Tutti i valori della pressione sono espressi in bar relativi. Quando il flusso della valvola è da sopra l'otturatore (M), potrebbe esserci il rischio di colpi d'ariete con fluidi liquidi! Per le massime pressioni di esercizio, si deve osservare la correlazione pressione/temperatura.

Pressione nominale: PN 25

Pressione di comando:

Direzione di flusso: sotto l'otturatore

Versione attuatore Codice	Funzione di comando 1 normalmente chiusa (N.C.)	Funzione di comando 2 e 3 normalmente aperta (N.A.) e a doppio effetto (D.E.)
0G1	4 – 8 bar	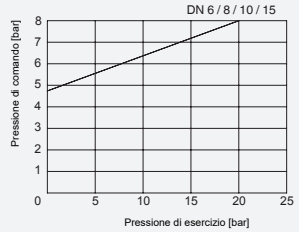
1G1	4 – 8 bar	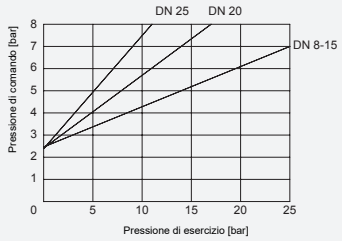
2G1	4 – 8 bar	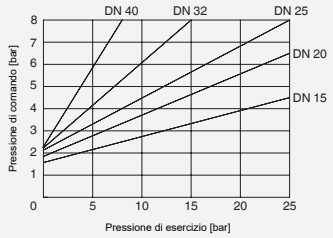
3G1	4 – 8 bar	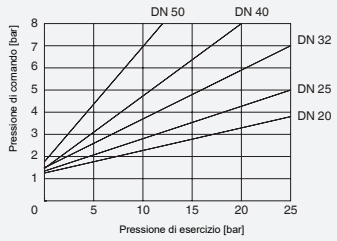
4G1	4 – 8 bar	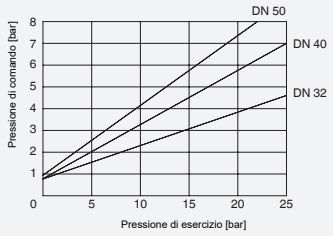
5G1	5 – 8 bar	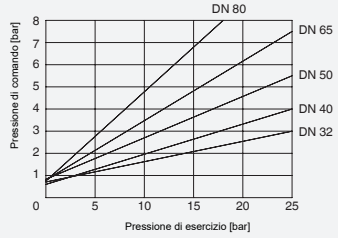

Pressione di comando:

Direzione di flusso: sopra l'otturatore

Versione attuatore Codice	Funzione di comando 1 normalmente chiusa (N.C.)
0M1	5 – 8 bar 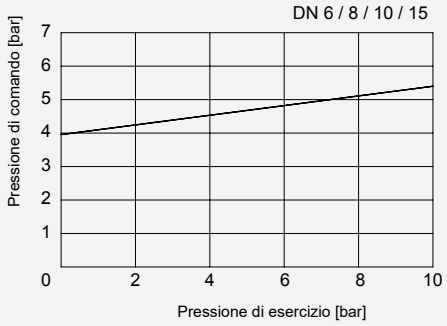
1M1	5 – 8 bar 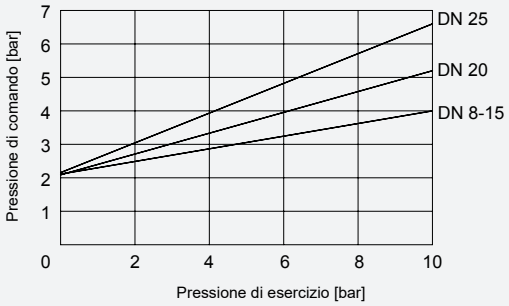
2M1	5 – 8 bar 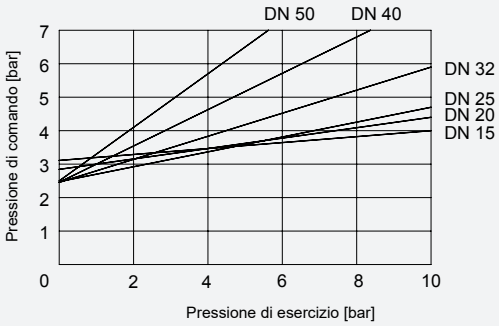
3M1	5 – 8 bar 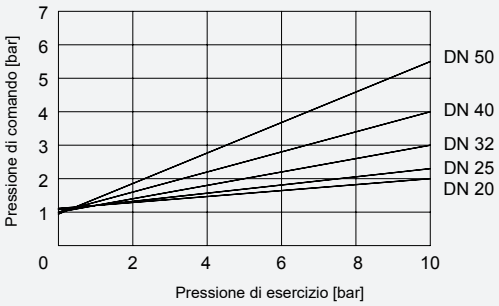

Volume di riempimento:

Versione attuatore Codice	Volume di riempimento	Diametro pistone
0G1, 0M1	0,006 dm³	28 mm
1G1, 1M1	0,025 dm³	42 mm
2G1, 2M1	0,084 dm³	60 mm
3G1, 3M1	0,245 dm³	80 mm
4G1	0,437 dm³	100 mm
5G1	0,798 dm³	130 mm

Classe di tenuta:

Tenuta sulla sede	Norma	Metodo di prova	Classe di tenuta	Fluido di prova
Metallo	DIN EN 12266-1	P12	F	Aria
PTFE	DIN EN 12266-1	P12	A	Aria

Correlazione pressione/temperatura:

Codice tipo di connes-sione	Codice ma-teriale	Pressioni di esercizio ammesse in bar alla temperatura in °C					
		RT	100	150	200	250	300
1, 9, 17, 37, 60, 3C, 3D	**37**	25,0	23,8	21,4	18,9	17,5	16,1
0, 16, 17, 37, 59, 60	**34**	25,0	24,5	22,4	20,3	18,2	16,1
13 (DN 15 - 50)	**34**	25,0	23,6	21,5	19,8	18,6	17,2
88 (DN 15 – DN 40)	**34**	25,0	21,2	19,3*	-	-	-
88 (DN 15 – DN 80)	**34**	16,0	16,0	16,0*	-	-	-
82 (DN 15 - 32)	**34**	25,0	21,2	19,3*	-	-	-
82 (DN 40 - 65)	**34**	16,0	16,0	16,0*	-	-	-
86 (DN 15 - 40)	**34**	25,0	21,2	19,3*	-	-	-
86 (DN 50 - 65)	**34**	16,0	16,0	16,0*	-	-	-
10 (DN 15 - 50)	**37**	25,0	25,0	22,7	21,0	19,8	18,5
47 (DN 15 - 50)	**34**	15,9	13,3	12,0	11,1	10,2	9,7
0, 16, 17, 59, 60	**40**	25,0	20,6	18,7	17,1	15,8	14,8
17, 59, 60	**C2**	25,0	21,2	19,3	17,9	16,8	15,9

* Temperatura max 140 °C
RT = temperatura ambiente
Tutti i valori della pressione sono espressi in bar relativi.
Le valvole possono essere utilizzate fino a -10 °C

Valori Kv:

DN	Attacco a saldare di testa DIN 11850	Attacco a saldare di testa DIN 11866	Filettatura femmina DIN ISO 228
6	1,6	-	-
8	1,8	2,2	-
10	2,4	4,5	4,5
15	2,4	5,5	5,4
20	-	11,7	10,0
25	-	20,5	15,2
32	-	33,0	23,0
40	-	51,0	41,0
50	-	61,0	68,0
65	-	110,0	95,0
80	-	117,0	130,0

Valori Kv in m^3/h
Valori Kv indicati secondo DIN EN 60534. I valori del Kv si riferiscono alla funzione di comando 1 (N.C.) e all'attuatore più grande per il relativo diametro nominale. I valori Kv possono variare per altre configurazioni del prodotto (ad es., altri tipi di connessione o materiali del corpo).

Conformità del prodotto

Prodotti alimentari:	Regolamento (CE) N. 1935/2004* Regolamento (CE) N. 10/2011* FDA* *a seconda della versione e/o dei parametri di esercizio
Direttiva sugli apparecchi a pressione:	2014/68/CE
Direttiva Macchine:	2006/42/CE
Gas:	EN 161 EN 16678
Marcatura gas:	Gruppo valvola: 2 Classe valvola: A
Protezione contro le esplosioni:	ATEX (2014/34/UE) su richiesta
FMEDA:	**Descrizione del prodotto:** Valvola a globo a sede inclinata GEMÜ 550 **Tipo di apparecchio:** A **Funzione di sicurezza:** La funzione di sicurezza porta la valvola a globo o la valvola a sede angolare in posizione di chiusura (per la funzione di controllo 1) o di apertura (per la funzione di controllo 2). **HFT (Hardware Failure Tolerance):** 0 **MTTR (tempo medio di ripristino):** 24 ore

Dati meccanici

Peso:

Attuatore

DN	Dimensione attuatore					
	0	1	2	3	4	5
6	0,24	-	-	-	-	-
8	0,24	0,62	0,90	-	-	-
10	0,24	0,62	0,90	-	-	-
15	0,24	0,66	0,97	-	-	-
20	-	0,73	1,00	1,70	-	-
25	-	-	1,10	1,80	3,20	-
32	-	-	1,30	2,00	3,40	6,50
40	-	-	1,60	2,10	3,50	6,60
50	-	-	-	2,30	3,70	6,80
65	-	-	-	-	-	7,40
80	-	-	-	-	-	8,10

Pesi in kg

Corpo

DN	Attacco K514	Filettatura femmina	Connessione filettata maschio	Flangia K514	Clamp
	Codice tipi di connessione				
	0, 16, 17, 37, 59, 60	1, 3C, 3D	9	10, 13, 47	82, 86, 88
6	0,12	-	0,14	-	-
8	0,12	0,25	0,12	-	-
10	0,12	0,25	0,14	-	-
15	0,16	0,25	0,14	-	-
10	0,25	0,25	-	-	-
15	0,24	0,35	0,31	1,80	0,37
20	0,50	0,35	0,50	2,50	0,63
25	0,50	0,35	0,65	3,10	0,63
32	0,90	0,75	1,00	4,60	1,08
40	1,10	0,98	1,30	5,10	1,28
50	1,80	1,70	1,80	7,20	2,07
65	3,40	3,20	3,40	-	3,69
80	4,20	4,10	4,40	-	4,60

Pesi in kg

Dimensioni

Dimensioni attuatore

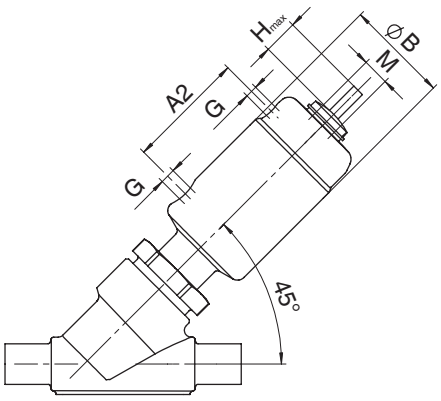

Dimensione attuatore 0, 1

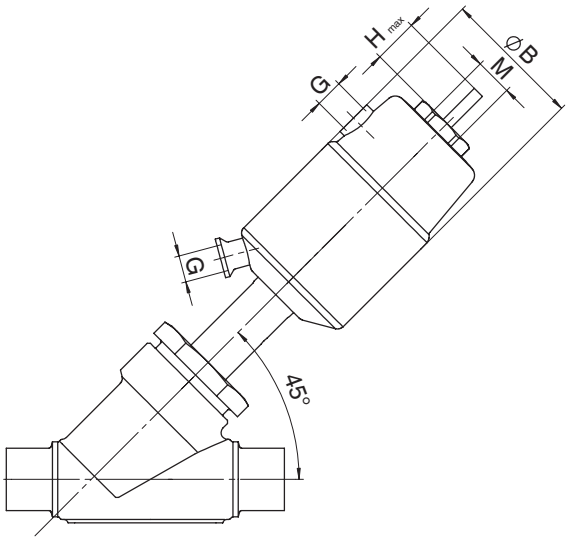

Dimensione attuatore 2 - 5

Dimensione attuatore	øB	M	H max*	G	A2
0	32,0	M 12 x 1	6,0	M 5	35,4
1	46,0	M 16 x 1	12,0	G 1/8	53,0
2	63,0	M 16 x 1	22,0	G 1/8	-
3	84,0	M 16 x 1	28,0	G 1/4	-
4	104,0	M 22 x 1,5	32,0	G 1/4	-
5	135,0	M 22 x 1,5	41,0	G 1/4	-

Dimensioni in mm
H max*: dipendente dal diametro nominale

Dimensioni d'ingombro

Valvola con corpo a via diritta

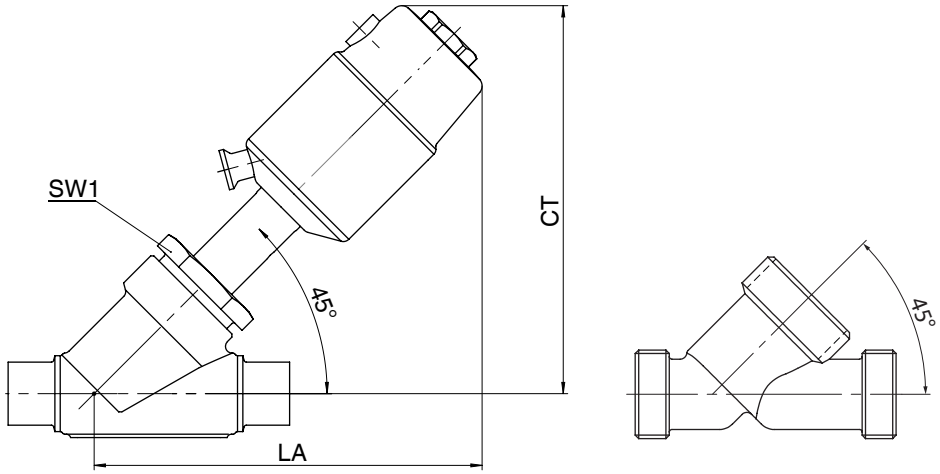

Dimensione attuatore		0	1	2	3	4	5
DN	SW	CT/LA	CT/LA	CT/LA	CT/LA	CT/LA	CT/LA
6	**24**	91,0	-	-	-	-	-
8	**24**	91,0	-	-	-	-	-
10	**24**	91,0	-	-	-	-	-
15	**24**	91,0	-	-	-	-	-
8	**36**	-	134,0	171,0	-	-	-
10	**36**	-	134,0	171,0	-	-	-
15	**36**	-	137,0	174,0	-	-	-
20	**41**	-	143,0	180,0	198,0	-	-
25	**46**	-	-	184,0	202,0	235,0	-
32	**55**	-	-	192,0	210,0	243,0	269,0
40	**60**	-	-	187,0	215,0	248,0	274,0
50	**55**	-	-	-	223,0	256,0	282,0
65	**75**	-	-	-	-	-	295,0
80	**75**	-	-	-	-	-	312,0

Dimensioni in mm
Le misure indicate si riferiscono alla funzione di comando 1 (normalmente chiusa N.C.).
Con funzione di comando 2 (normalmente aperta N.A.) le dimensioni sono più piccole.

Valvola con corpo a squadra

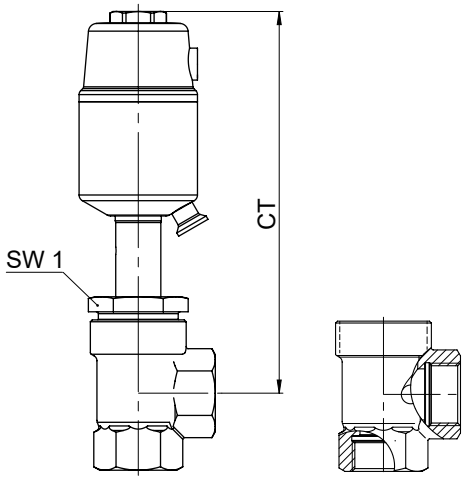

Dimensione attuatore		1	2	3	4	5
DN	SW	CT/LA	CT/LA	CT/LA	CT/LA	CT/LA
15	**36**	149,0	195,0	-	-	-
20	**41**	152,0	198,0	214,0	-	-
25	**46**	-	202,0	218,0	256,0	-
32	**55**	-	205,0	221,0	259,0	286,0
40	**60**	-	-	226,0	264,0	291,0
50	**55**	-	-	233,0	271,0	298,0

Dimensioni in mm
Le misure indicate si riferiscono alla funzione di comando 1 (normalmente chiusa N.C.).
Con funzione di comando 2 (normalmente aperta N.A.) le dimensioni sono più piccole.

Dimensioni del corpo

Attacco DIN/EN/ISO/ASME (codice 0, 16, 17, 59, 60), dimensione attuatore 0

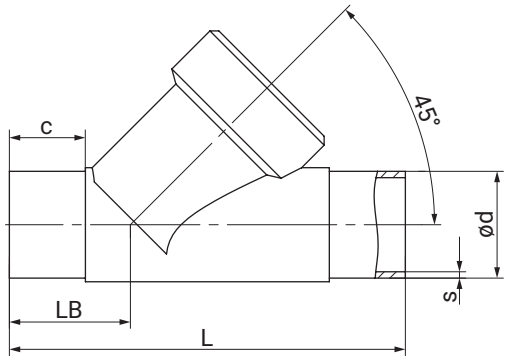

Tipo di connessione attacco DIN/EN/ISO/ASME (codice 0, 16, 17, 59, 60) [1], materiale forgiato (codice 40) [2]

DN	NPS	c (min)					ød					L	LB	s				
		Tipo di connessione												Tipo di connessione				
		0	16	17	59	60	0	16	17	59	60			0	16	17	59	60
6	**1/8"**	20	-	-	-	20	8,0	-	-	-	-	80,0	26,5	1,0	-	-	-	-
8	**1/4"**	20	-	20	10	-	10,0	-	-	-	13,5	80,0	26,5	1,0	-	-	-	1,6
10	**3/8"**	-	20	20	20	-	-	12,0	13,0	9,53	-	80,0	26,5	-	1,0	1,5	0,89	-
15	**1/2"**	-	-	-	20	-	-	-	-	12,7	-	80,0	26,5	-	-	-	1,65	-

Dimensioni in mm

1) **Tipo di connessione**
   Codice 0: Attacco DIN
   Codice 16: Attacco DIN EN 10357 Serie B (versione 2014; ex DIN 11850 Serie 1)
   Codice 17: Attacco EN 10357 serie A / DIN 11866 serie A ex DIN 11850 serie 2
   Codice 59: Attacco ASME BPE / DIN EN 10357 serie C (a partire dall'edizione 2022) / DIN 11866 serie C
   Codice 60: Attacco ISO 1127 / DIN EN 10357 serie C (edizione 2014) / DIN 11866 serie B

2) **Materiale corpo valvola**
   Codice 40: 1.4435 (F316L), corpo forgiato

Attacco DIN/EN/ISO/ANSI/ASME/SMS (codice 0, 16, 17, 37, 59, 60), dimensione attuatore 1, 2, 3, 4, 5

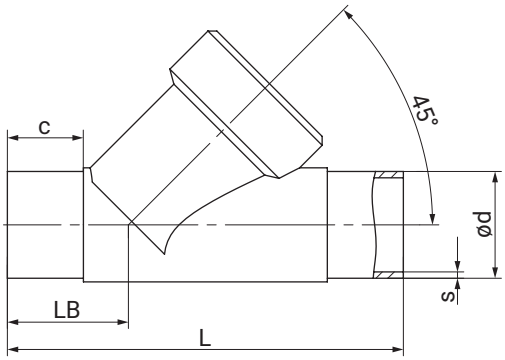

Tipo di connessione attacco DIN/EN/ISO (codice 0, 16, 17, 60) [1], materiale prodotto con microfusione (codice 34) [2]

DN	NPS	c (min)				ød				L	LB	s			
		Tipo di connessione										Tipo di connessione			
		0	16	17	60	0	16	17	60			0	16	17	60
10	**3/8"**	-	20	20	20	-	12,0	13,0	17,2	105,0	35,5	-	1,0	1,5	1,6
15	**1/2"**	20	20	20	20	18,0	18,0	19,0	21,3	105,0	35,5	1,5	1,0	1,5	1,6
20	**3/4"**	25	25	25	25	22,0	22,0	23,0	26,9	120,0	39,0	1,5	1,0	1,5	1,6
25	**1"**	24,5	24,5	24,5	24,5	28,0	28,0	29,0	33,7	125,0	38,5	1,5	1,0	1,5	2,0
32	**1¼"**	-	26	27	29	-	34,0	35,0	42,4	155,0	48,0	-	1,0	1,5	2,0
40	**1½"**	24	24	24	43,7	40,0	40,0	41,0	48,3	160,0	47,0	1,5	1,0	1,5	2,0
50	**2"**	29	29	29	29	52,0	52,0	53,0	60,3	180,0	48,0	1,5	1,0	1,5	2,0

Tipo di connessione attacco ANSI/ASME/SMS (codice 37, 59) [1], materiale prodotto con microfusione (codice 34) [2]

DN	NPS	c (min)		ød		L	LB	s	
		Tipo di connessione						Tipo di connessione	
		37	59	37	59			37	59
15	**1/2"**	-	20	-	12,70	105,0	35,5	-	1,65
20	**3/4"**	-	25	-	19,05	120,0	39,0	-	1,65
25	**1"**	24,5	24,5	25,0	25,40	125,0	38,5	1,2	1,65
32	**1¼"**	-	-	-	-	155,0	48,0	-	-
40	**1½"**	24	24	38,0	38,10	160,0	47,0	1,2	1,65
50	**2"**	29	29	51,0	50,80	180,0	48,0	1,2	1,65

Dimensioni in mm

1) **Tipo di connessione**
   Codice 0: Attacco DIN
   Codice 16: Attacco DIN EN 10357 Serie B (versione 2014; ex DIN 11850 Serie 1)
   Codice 17: Attacco EN 10357 serie A / DIN 11866 serie A ex DIN 11850 serie 2
   Codice 37: Attacco SMS 3008
   Codice 59: Attacco ASME BPE / DIN EN 10357 serie C (a partire dall'edizione 2022) / DIN 11866 serie C
   Codice 60: Attacco ISO 1127 / DIN EN 10357 serie C (edizione 2014) / DIN 11866 serie B

2) **Materiale corpo valvola**
   Codice 34: 1.4435, microfusione

Attacco EN/ISO/ANSI/ASME/SMS (codice 17, 37, 59, 60), dimensione attuatore 1, 2, 3, 4, 5

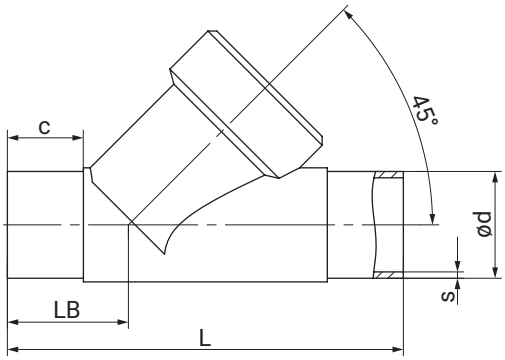

Tipo di connessione attacco EN/ISO/ASME (codice 17, 60) [1], materiale prodotto con microfusione (codice 37) [2]

DN	NPS	c (min)		ød		L	LB	s	
		Tipo di connessione						Tipo di connessione	
		17	60	17	60			17	60
15	**1/2"**	18	18	19,0	21,3	100,0	33,0	1,5	1,6
20	**3/4"**	18	18	23,0	26,9	108,0	33,0	1,5	1,6
25	**1"**	18	18	29,0	33,7	112,0	32,0	1,5	2,0
32	**1¼"**	18	18	35,0	42,4	137,0	39,0	1,5	2,0
40	**1½"**	19	18	41,0	48,3	146,0	40,0	1,5	2,0
50	**2"**	20	20	53,0	60,3	160,0	38,0	1,5	2,0
65	**2½"**	52,5	47	70,0	76,1	290,0	96,0	2,0	2,0
80	**3"**	50	46,5	85,0	88,9	310,0	95,0	2,0	2,3

Tipo di connessione attacco ASME/SMS (codice 37, 59) [1], materiale prodotto con microfusione (codice 37) [2]

DN	NPS	c (min)		ød		L	LB	s	
		Tipo di connessione						Tipo di connessione	
		37	59	37	59			37	59
65	**2½"**	58	58	63,5	63,5	290,0	96,0	1,6	1,65
80	**3"**	58	58	76,1	76,2	310,0	95,0	1,6	1,65

Dimensioni in mm

1) **Tipo di connessione**
Codice 17: Attacco EN 10357 serie A / DIN 11866 serie A ex DIN 11850 serie 2
Codice 37: Attacco SMS 3008
Codice 59: Attacco ASME BPE / DIN EN 10357 serie C (a partire dall'edizione 2022) / DIN 11866 serie C
Codice 60: Attacco ISO 1127 / DIN EN 10357 serie C (edizione 2014) / DIN 11866 serie B

2) **Materiale corpo valvola**
Codice 37: 1.4408, microfusione

Attacco EN/ISO/ASME (codice 17, 59, 60), dimensione attuatore 1, 2, 3, 4, 5

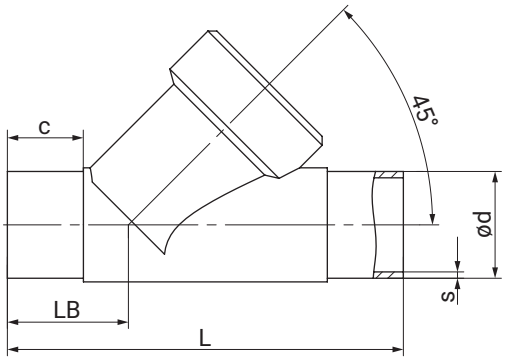

Tipo di connessione attacco EN/ISO/ASME (codice 17, 59, 60) [1], materiale prodotto con microfusione (codice C2) [2]

DN	NPS	c (min)			ød			L	LB	s		
		Tipo di connessione								Tipo di connessione		
		17	59	60	17	59	60			17	59	60
8	**1/4"**	-	-	20	-	-	13,5	105,0	35,5	-	-	1,6
10	**3/8"**	20	-	20	13,0	-	17,2	105,0	35,5	1,5	-	1,6
15	**1/2"**	20	15	20	19,0	12,70	21,3	105,0	35,5	1,5	1,65	1,6
20	**3/4"**	25	25	25	23,0	19,05	26,9	120,0	39,0	1,5	1,65	1,6
25	**1"**	24	24	24	29,0	25,40	33,7	125,0	39,5	1,5	1,65	2,0
32	**1¼"**	27	-	26,1	35,0	-	42,4	155,0	48,0	1,5	-	2,0
40	**1½"**	24	23	28,9	41,0	38,10	48,3	160,0	47,0	1,5	1,65	2,0
50	**2"**	28,23	28,23	48	53,0	50,80	60,3	180,0	48,0	1,5	1,65	2,0
65	**2½"**	52,5	58	52,5	70,0	63,50	76,1	290,0	96,0	2,0	1,65	2,0
80	**3"**	50,2	58	46,82	85,0	76,20	88,9	310,0	95,0	2,0	1,65	2,3

Dimensioni in mm

1) **Tipo di connessione**
   Codice 17: Attacco EN 10357 serie A / DIN 11866 serie A ex DIN 11850 serie 2
   Codice 59: Attacco ASME BPE / DIN EN 10357 serie C (a partire dall'edizione 2022) / DIN 11866 serie C
   Codice 60: Attacco ISO 1127 / DIN EN 10357 serie C (edizione 2014) / DIN 11866 serie B

2) **Materiale corpo valvola**
   Codice C2: 1.4435, microfusione

Filettatura femmina DIN/NPT forma del corpo D (codice 1, 3C, 3D) dimensione attuatore 0

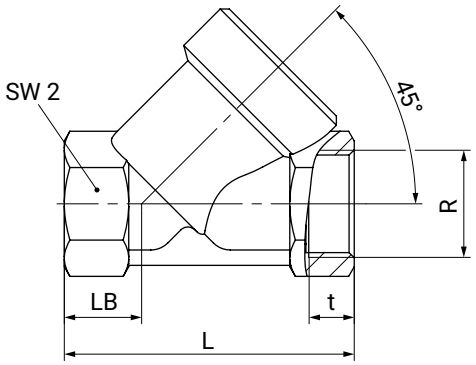

Tipo di connessione filettatura femmina DIN/NPT (codice 1, 3C, 3D) [1], materiale prodotto con microfusione (codice 37) [2]

DN	NPS	L	LB			R			SW2	t		
			Tipo di connessione			Tipo di connessione				Tipo di connessione		
			1	3C	3D	1	3C	3D		1	3C	3D
8	**1/4"**	65,0	19,0	-	19,0	G 1/4	-	1/4" NPT	17	12,0	-	10,1
10	**3/8"**	65,0	19,0	27,0	27,0	G 3/8	G 3/8	3/8" NPT	24	12,0	11,4	10,4
15	**1/2"**	65,0	19,0	-	27,0	G 1/2	-	1/2" NPT	24	11,4	-	13,6

Dimensioni in mm

1) **Tipo di connessione**
Codice 1: Filettatura femmina DIN ISO 228
Codice 3C: Filettatura femmina Rc ISO 7-1, EN 10226-2, JIS B 0203, BS 21, scartamento ETE DIN 3202-4 serie M8
Codice 3D: Filettatura femmina NPT, scartamento ETE DIN 3202-4 Serie M8

2) **Materiale corpo valvola**
Codice 37: 1.4408, microfusione

Filettatura femmina DIN/Rc/NPT forma del corpo D (codice 1, 3C, 3D) dimensione attuatore 1, 2, 3, 4, 5

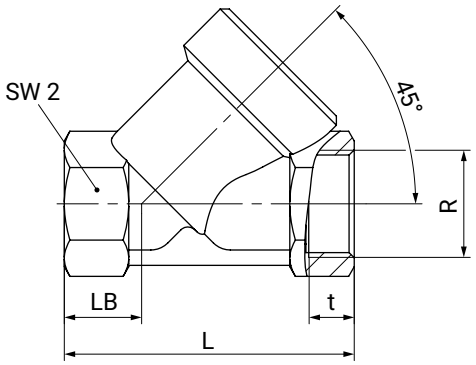

Tipo di connessione filettatura femmina DIN (codice 1) [1], materiale prodotto con microfusione (codice 37) [2]

DN	NPS	L	LB	R	SW2	t
10	**3/8"**	65,0	16,5	G 3/8	27	11,4
15	**1/2"**	65,0	16,5	G 1/2	27	15,0
20	**3/4"**	75,0	17,5	G 3/4	32	16,3
25	**1"**	90,0	24,0	G 1	41	19,1
32	**1¼"**	110,0	33,0	G 1¼	50	21,4
40	**1½"**	120,0	30,0	G 1½	55	21,4
50	**2"**	150,0	40,0	G 2	70	25,7
65	**2½"**	190,0	46,0	G 2½	85	30,2
80	**3"**	220,0	50,0	G 3	100	33,3

Tipo di connessione filettatura femmina Rc/NPT (codice 3C, 3D) [1], materiale prodotto con microfusione (codice 37) [2]

DN	NPS	L	LB	R		SW2	t	
				Tipo di connessione			Tipo di connessione	
				3C	3D		3C	3D
15	**1/2"**	65,0	16,5	Rc 1/2	1/2" NPT	27	15,0	13,6
20	**3/4"**	75,0	17,5	Rc 3/4	3/4" NPT	32	16,3	14,1
25	**1"**	90,0	24,0	Rc 1	1" NPT	41	19,1	17,0
32	**1¼"**	110,0	33,0	Rc 1¼	1¼" NPT	50	21,4	17,5
40	**1½"**	120,0	30,0	Rc 1½	1½" NPT	55	21,4	17,3
50	**2"**	150,0	40,0	Rc 2	2" NPT	70	25,7	17,8
65	**2½"**	190,0	46,0	Rc 2½	2½" NPT	85	30,2	23,7
80	**3"**	220,0	50,0	Rc 3	3" NPT	100	33,3	25,8

Dimensioni in mm

1) **Tipo di connessione**
Codice 1: Filettatura femmina DIN ISO 228
Codice 3C: Filettatura femmina Rc ISO 7-1, EN 10226-2, JIS B 0203, BS 21, scartamento ETE DIN 3202-4 serie M8
Codice 3D: Filettatura femmina NPT, scartamento ETE DIN 3202-4 Serie M8

2) **Materiale corpo valvola**
Codice 37: 1.4408, microfusione

Filettatura femmina DIN/NPT forma del corpo E (codice 1, 3D)

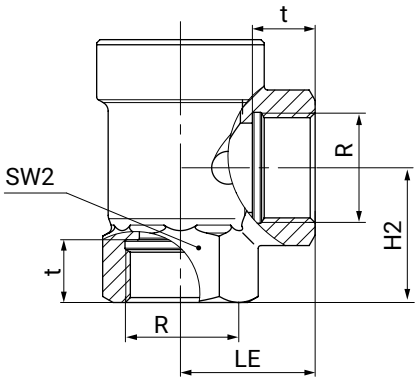

Tipo di connessione filettatura femmina DIN/NPT (codice 1, 3D) [1], materiale prodotto con microfusione (codice 37) [2]

DN	NPS	H2	LE	SW2	R		t	
					Tipo di connessione		Tipo di connessione	
					1	3D	1	3D
15	**1/2"**	30,0	30,0	27	G 1/2	1/2" NPT	15,0	13,6
20	**3/4"**	37,5	35,0	32	G 3/4	3/4 " NPT	16,3	14,1
25	**1"**	41,0	41,0	41	G 1	1" NPT	19,1	17,0
32	**1¼"**	48,0	50,0	50	G 1¼	1¼" NPT	21,4	17,5
40	**1½"**	55,0	50,0	55	G 1½	1½" NPT	21,4	17,3
50	**2"**	62,0	60,0	70	G 2	2" NPT	25,7	17,8

Dimensioni in mm

1) **Tipo di connessione**
Codice 1: Filettatura femmina DIN ISO 228
Codice 3D: Filettatura femmina NPT, scartamento ETE DIN 3202-4 Serie M8

2) **Materiale corpo valvola**
Codice 37: 1.4408, microfusione

Connessione filettata maschio DIN (codice 9), dimensione attuatore 0

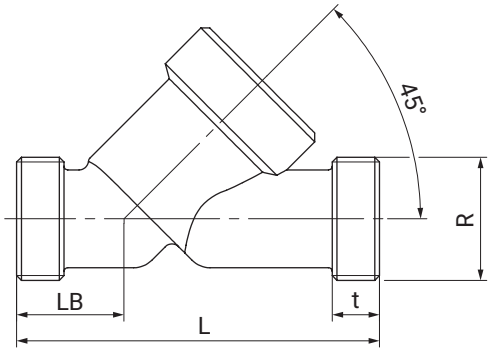

Tipo di connessione, connessione filettata maschio DIN (codice 9) [1], materiale forgiato (codice 40) [2]

DN	L	LB	R	t
6	65,0	19,0	G 1/4	12,0

Tipo di connessione, connessione filettata maschio DIN (codice 9) [1], materiale prodotto con microfusione (codice 37) [2]

DN	L	LB	R	t
8	65,0	19,0	G 3/8	12,0
10	65,0	19,0	G 1/2	12,0
15	65,0	19,0	G 3/4	12,0

Dimensioni in mm

1) **Tipo di connessione**
   Codice 9: Connessione filettata maschio DIN ISO 228

2) **Materiale corpo valvola**
   Codice 37: 1.4408, microfusione
   Codice 40: 1.4435 (F316L), corpo forgiato

Connessione filettata maschio DIN (codice 9), dimensione attuatore 1, 2, 3, 4, 5

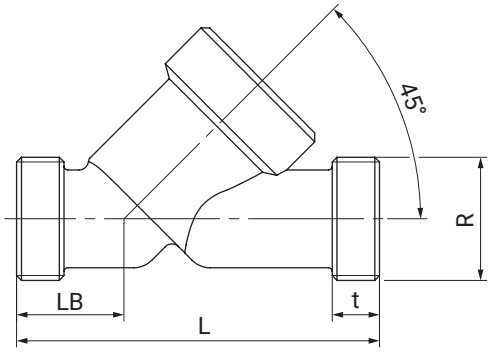

Tipo di connessione, connessione filettata maschio DIN (codice 9) [1], materiale prodotto con microfusione (codice 37) [2]

DN	L	LB	R	t
15	90,0	25,0	G 3/4	12,0
20	110,0	30,0	G 1	15,0
25	118,0	30,0	G 1¼	15,0
32	130,0	38,0	G 1½	13,0
40	140,0	35,0	G 1¾	13,0
50	175,0	50,0	G 2⅜	15,0
65	216,0	52,0	G 3	15,0
80	254,0	64,0	G 3½	18,0

Dimensioni in mm

1) **Tipo di connessione**
Codice 9: Connessione filettata maschio DIN ISO 228

2) **Materiale corpo valvola**
Codice 37: 1.4408, microfusione

Flangia EN (codice 10), dimensione attuatore 1, 2, 3, 4, 5

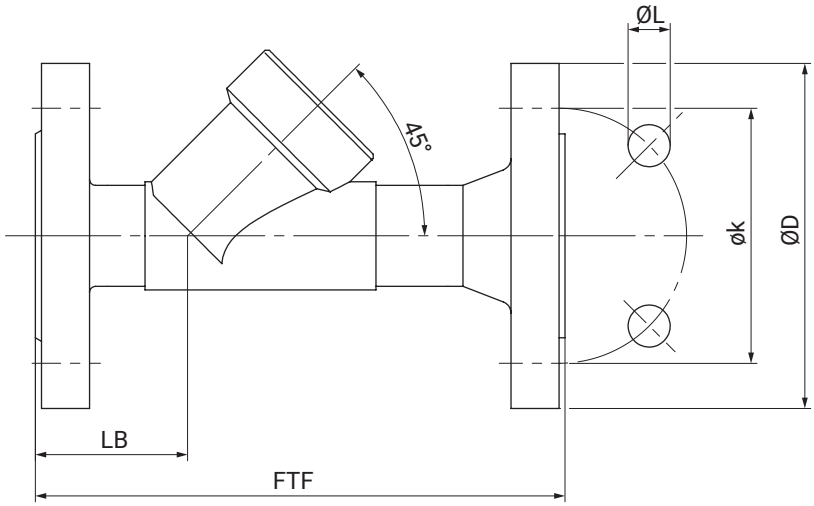

Tipo di connessione flangia EN (codice 10) [1], materiale in microfusione (codice 37) [2]

DN	NPS	ø D	FTF	ø k	ø L	LB	n
15	**1/2"**	95,0	130,0	65,0	14,0	33,0	4
20	**3/4"**	105,0	150,0	75,0	14,0	45,0	4
25	**1"**	115,0	160,0	85,0	14,0	44,0	4
32	**1¼"**	140,0	180,0	100,0	18,0	51,0	4
40	**1½"**	150,0	200,0	110,0	18,0	52,0	4
50	**2"**	165,0	230,0	125,0	18,0	50,0	4

Dimensioni in mm
n = numero delle viti

1) **Tipo di connessione**
Codice 10: Flangia EN 1092, PN 25, forma B, scartamento FTF EN 558 serie 1, ISO 5752, standard serie 1

2) **Materiale corpo valvola**
Codice 37: 1.4408, microfusione

Flangia scartamento speciale EN/ANSI (codice 13, 47), dimensione attuatore 1, 2, 3, 4, 5

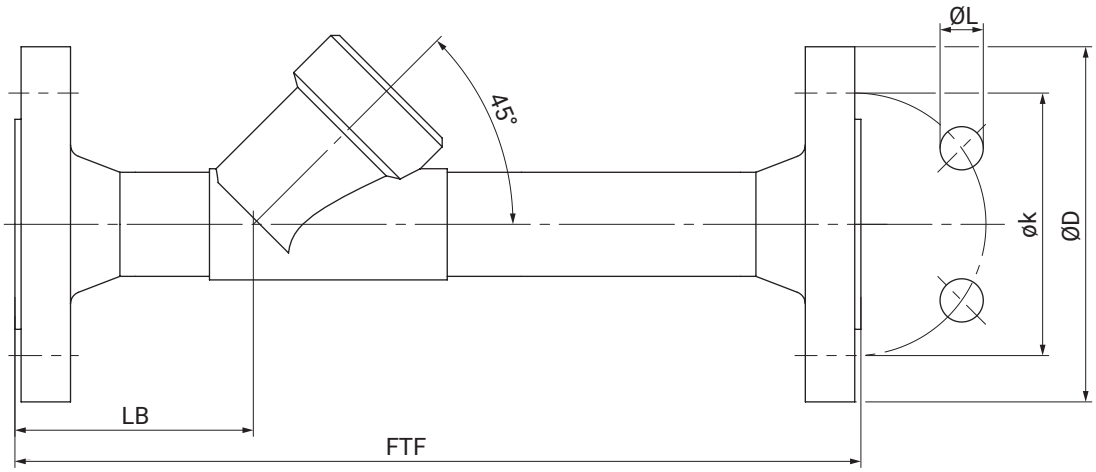

Tipo di connessione flangia scartamento speciale EN/ANSI (codice 13, 47) [1], materiale prodotto con microfusione (codice 34) [2]

DN	NPS	ØD		FTF	øk		ØL		LB	n
		Tipo di connessione			Tipo di connessione		Tipo di connessione			
		13	47		13	47	13	47		
15	**1/2"**	95,0	89,0	210,0	65,0	60,5	14,0	15,7	72,0	4
20	**3/4"**	105,0	98,6	280,0	75,0	69,8	14,0	15,7	78,0	4
25	**1"**	115,0	108,0	280,0	85,0	79,2	14,0	15,7	77,0	4
32	**1¼"**	140,0	117,3	310,0	100,0	88,9	18,0	15,7	89,0	4
40	**1½"**	150,0	127,0	320,0	110,0	98,6	18,0	15,7	91,0	4
50	**2"**	165,0	152,4	330,0	125,0	120,7	18,0	19,1	95,0	4

Dimensioni in mm
n = numero delle viti

1) **Tipo di connessione**
Codice 13: Flangia EN 1092, PN 25, forma B
Codice 47: Flangia ANSI Class 150 RF

2) **Materiale corpo valvola**
Codice 34: 1.4435, microfusione

Clamp DIN/ASME (codice 82, 86, 88), dimensione attuatore 1, 2, 3, 4, 5

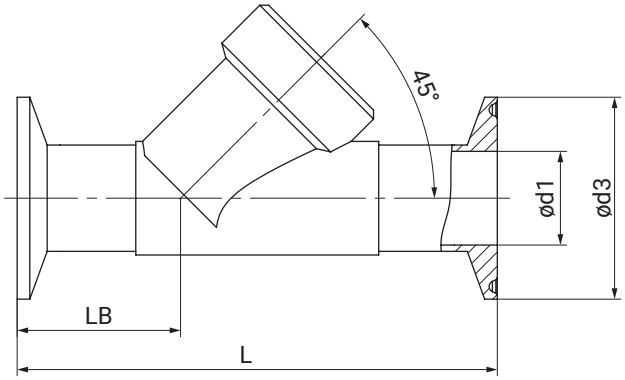

Tipo di connessione Clamp DIN/ASME (codice 82, 86, 88) [1], materiale prodotto con microfusione (codice 34) [2]

DN	NPS	ød1			ød3			L			LB		
		Tipo di connessione			Tipo di connessione			Tipo di connessione			Tipo di connessione		
		82	86	88	82	86	88	82	86	88	82	86	88
15	**1/2"**	18,1	16,0	9,40	50,5	34,0	25,0	130,0	130,0	130,0	47,5	47,5	47,5
20	**3/4"**	23,7	20,0	15,75	50,5	34,0	25,0	150,0	150,0	150,0	54,0	54,0	54,0
25	**1"**	29,7	26,0	22,10	50,5	50,5	50,5	160,0	160,0	160,0	56,0	56,0	56,0
32	**1¼"**	38,4	32,0	-	64,0	50,5	-	180,0	180,0	-	62,0	62,0	-
40	**1½"**	44,3	38,0	34,80	64,0	50,5	50,5	200,0	200,0	200,0	67,0	67,0	67,0
50	**2"**	56,3	50,0	47,50	77,5	64,0	64,0	230,0	230,0	230,0	73,0	73,0	73,0

Dimensioni in mm

1) **Tipo di connessione**
Codice 82: Clamp DIN 32676 serie B, scartamento FTF EN 558 serie 1
Codice 86: Clamp DIN 32676 serie A, scartamento FTF EN 558 serie 1
Codice 88: Clamp ASME BPE, per tubo ASME BPE, scartamento FTF EN 558 serie 1

2) **Materiale corpo valvola**
Codice 34: 1.4435, microfusione

Clamp DIN/ASME (codice 82, 86, 88), dimensione attuatore 1, 2, 3, 4, 5

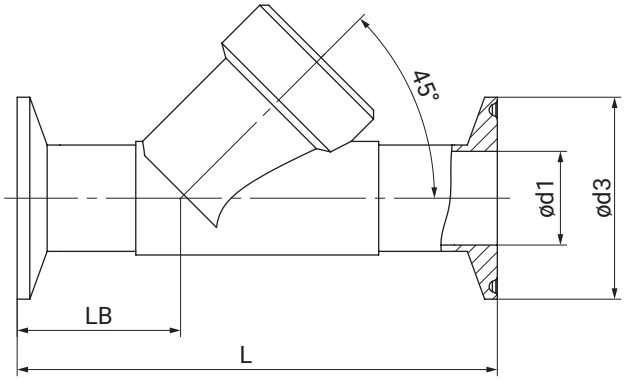

Tipo di connessione Clamp DIN/ASME (codice 82, 86, 88) [1], materiale in microfusione (codice C2) [2]

DN	NPS	ød1			ød3			L	LB
		Tipo di connessione			Tipo di connessione				
		82	86	88	82	86	88		
8	**1/4"**	10,3	-	-	25,0	-	-	130,0	47,5
10	**3/8"**	14,0	10,0	-	25,0	34,0	-	130,0	47,5
15	**1/2"**	18,1	16,0	9,40	50,5	34,0	25,0	130,0	47,5
20	**3/4"**	23,7	20,0	15,75	50,5	34,0	25,0	150,0	54,0
25	**1"**	29,7	26,0	22,10	50,5	50,5	50,5	160,0	56,0
32	**1¼"**	38,4	32,0	-	64,0	50,5	-	180,0	62,0
40	**1½"**	44,3	38,0	34,80	64,0	50,5	50,5	200,0	67,0
50	**2"**	56,3	50,0	47,50	77,5	64,0	64,0	230,0	73,0
65	**2½"**	72,1	66,0	60,20	91,0	91,0	77,5	290,0	120,0
80	**3"**	84,3	81,0	72,90	106,0	106,0	91,0	310,0	119,0

Dimensioni in mm

1) **Tipo di connessione**
   Codice 82: Clamp DIN 32676 serie B, scartamento FTF EN 558 serie 1
   Codice 86: Clamp DIN 32676 serie A, scartamento FTF EN 558 serie 1
   Codice 88: Clamp ASME BPE, per tubo ASME BPE, scartamento FTF EN 558 serie 1

2) **Materiale corpo valvola**
   Codice C2: 1.4435, microfusione

Componenti di montaggio

GEMÜ 1201

Indicatore elettrico di posizione

L'indicatore elettrico di posizione GEMÜ 1201 dispone a scelta di uno o due microinterruttori meccanici. Questi sono regolabili singolarmente tramite uno stelo filettato.

GEMÜ 1205

Indicatore elettrico di posizione ATEX

L'indicatore elettrico di posizione GEMÜ 1205 dispone di microinterruttori elettromeccanici antideflagranti. Si possono segnalare rispettivamente due posizioni, aperta e/o chiusa.

GEMÜ 1210

Supporto per iniziatori

Il GEMÜ 1210 è un supporto chiuso in acciaio inox per due sensori di prossimità M8 x 1 o M12 x 1 (adatto solo a GEMÜ 550 e GEMÜ 650). Un indicatore ottico di posizione è integrato di serie. La versione di base non contiene sensori di prossimità.

GEMÜ 8500

Elettrovalvola di pilotaggio ad azionamento elettrico

L'elettrovalvola di pilotaggio a 3/2 o 5/2 vie con comando ausiliario GEMÜ 8500 è comandata in modo indiretto. Il corpo è in alluminio. L'attuatore magnetico è rivestito in plastica e rimovibile. Il pistone corsoio presenta una morbida guarnizione in elastomero.

In caso di impiego per applicazioni con gas (codice d'ordine funzione speciale G), il tempo di regolazione per la chiusura della valvola di processo deve essere inferiore a 1 secondo.

Raccomandazione: 8500 32 7M G2 14 2 1 C1

Accessori

GEMÜ 1002

Volantino

Il GEMÜ 1002 è un azionamento di emergenza manuale per attuatori lineari pneumatici delle valvole a membrana, a globo e di regolazione. Un indicatore ottico di posizione è integrato di serie. L'azionamento di emergenza manuale non può essere utilizzato come limitatore della corsa di chiusura.

GEMÜ 1101

Limitatore della corsa di apertura

Grazie ai limitatori della corsa di apertura, gli attuatori lineari pneumatici delle valvole a farfalla d'intercettazione, delle valvole a sfera, delle valvole a membrana e delle valvole a globo di GEMÜ non vengono completamente aperti. In questo modo si limita il flusso massimo di una valvola. A scelta, sono disponibili limitatori della corsa di apertura con volantino, vetro, indicatore di posizione o azionamento di emergenza manuale.

GEMÜ 1104

Limitatore di corsa con volantino

GEMÜ 1104 è un limitatore di corsa meccanico con volantino per attuatori lineari ad azionamento pneumatico.

GEMÜ 1106

Limitatori della corsa di apertura e chiusura

I limitatori della corsa di apertura e chiusura GEMÜ 1106 limitano sia l'apertura, sia la chiusura di una valvola stabilendo così un flusso minimo e uno massimo. È disponibile nella versione in acciaio inox o plastica, con e senza coperchio.

GEMÜ 1108

Limitatore della corsa di chiusura

Il GEMÜ 1108 è un limitatore meccanico della corsa di chiusura con indicatore ottico di posizione integrato e vetro per attuatori lineari ad azionamento pneumatico. Viene impiegato quando le valvole di apertura/chiusura non devono chiudersi completamente e bisogna garantire un flusso minimo.

GEMÜ 1110

Limitatore di corsa

GEMÜ 1110 è un limitatore di corsa meccanico con spia in vetro per attuatori lineari ad azionamento pneumatico.

GEMÜ 1151

Limitatore della corsa di apertura

GEMÜ 1151 è un limitatore della corsa di apertura meccanico per attuatori lineari ad azionamento pneumatico. Un indicatore ottico di posizione è integrato di serie.

GEMÜ 1152

Limitatore di corsa

GEMÜ 1152 è un limitatore di corsa meccanico per attuatori lineari ad azionamento pneumatico. Un indicatore ottico di posizione è integrato di serie.

GEMÜ 1161

Limitatore di corsa

GEMÜ 1161 è un limitatore di corsa meccanico con spia in vetro per attuatori lineari ad azionamento pneumatico. Un indicatore ottico di posizione è integrato di serie.

GEMÜ Gebr. Müller Apparatebau GmbH & Co. KG
Fritz-Müller-Straße 6-8 D-74653 Ingelfingen-Criesbach
Tel. +49 (0)7940 123-0 · info@gemue.de
www.gemu-group.com

Salvo modifiche | 09.2024 | 88286873