GEMÜ 567 eSyDrive

Vanne de régulation à commande motorisée

FR **Notice d'utilisation**

Webcode: GW-567

Tous les droits, tels que les droits d'auteur ou droits de propriété industrielle, sont expressément réservés.

Conserver le document afin de pouvoir le consulter ultérieurement.

© GEMÜ Gebr. Müller Apparatebau GmbH & Co. KG
15.10.2026

Table des matières

1 Généralités 4
1.1 Remarques 4
1.2 Symboles utilisés 4
1.3 Définitions des termes 4
1.4 Avertissements 4
2 Consignes de sécurité 5
3 Description du produit 6
4 Utilisation conforme 10
5 GEMÜ CONEXO 11
6 Données pour la commande eSyDrive 12
7 Données techniques 14
8 Dimensions 24
9 Indications du fabricant 45
9.1 Livraison 45
9.2 Emballage 45
9.3 Transport 45
9.4 Stockage 45
10 Montage sur la tuyauterie 45
10.1 Lieu d'installation 45
10.2 Préparatifs pour le montage 45
10.3 Montage avec des raccords clamps 46
10.4 Montage avec des embouts à souder 46
11 Montage 47
12 Connexion électrique 48
13 Mise en service 52
13.1 Mise en service sur l'appareil 52
13.2 Mise en service via l'interface Web eSy-Web 52
13.3 Mise en service via l'entrée digitale 52
14 Commande 52
14.1 Commande manuelle de secours 52
15 Utilisation 53
16 Messages d'erreur 53
16.1 Messages d'erreur par LED 53
16.2 Dépannage 55
17 Inspection et entretien 56
18 Démontage de la tuyauterie 65
19 Mise au rebut 65
20 Retour 65
21 Déclaration d'incorporation UE 66
22 Déclaration de conformité UE 67

1 Généralités

1.1 Remarques

- Les descriptions et les instructions se réfèrent aux versions standards. Pour les versions spéciales qui ne sont pas décrites dans ce document, les indications de base qui y figurent sont tout de même valables mais uniquement en combinaison avec la documentation spécifique correspondante.
- Le déroulement correct du montage, de l'utilisation et de l'entretien ou des réparations garantit un fonctionnement sans anomalie du produit.
- La version allemande originale de ce document fait foi en cas de doute ou d'ambiguïté.
- Si vous êtes intéressé(e) par une formation de votre personnel, veuillez nous contacter à l'adresse figurant en dernière page.

1.2 Symboles utilisés

Les symboles suivants sont utilisés dans ce document :

Symbole	Signification
●	Activités à exécuter
▶	Réaction(s) à des activités
–	Énumérations

1.3 Définitions des termes

Fluide de service

Fluide qui traverse le produit GEMÜ.

PD

Plug Diaphragm = membrane conique

1.4 Avertissements

Dans la mesure du possible, les avertissements sont structurés selon le schéma suivant :

MENTION D'AVERTISSEMENT	
Symbole possible spécifique au danger concerné	Type et source du danger ▶Conséquences possibles en cas de non-respect des consignes ●Mesures à prendre pour éviter le danger

Les avertissements sont toujours indiqués par une mention d'avertissement et, pour certains, par un symbole spécifique au danger concerné.

La présente notice utilise les mentions d'avertissement ou niveaux de danger suivants :

⚠ DANGER

Danger imminent !

▶ Le non-respect peut entraîner des blessures extrêmement graves ou la mort

⚠ AVERTISSEMENT

Situation potentiellement dangereuse !

▶ Le non-respect peut entraîner des blessures extrêmement graves ou la mort

⚠ ATTENTION

Situation potentiellement dangereuse !

▶ Le non-respect peut entraîner des blessures moyennes à légères

AVIS

Situation potentiellement dangereuse !

▶ Le non-respect peut entraîner des dommages matériels

Les symboles suivants spécifiques au danger concerné peuvent apparaître dans un avertissement :

Symbole	Signification
	Risque d'explosion !
	Robinetteries sous pression !
	Produits chimiques corrosifs !
	Éléments d'installation chauds !
	Tension d'alimentation dangereuse !
	Danger en cas de pics de pression ou de pression trop élevée !
	Dépassement de la pression maximale admissible !
	Corrosion avec les fluides qui attaquent le corps de vanne, les joints ou la membrane
	Risque d'écrasement !

Symbole	Signification
	Couvercle rotatif !
	Surfaces chaudes !
	Émissions sonores dues à des vitesses d'écoulement élevées (cavitation)
	Tension d'alimentation dangereuse !

2 Consignes de sécurité

Les consignes de sécurité contenues dans ce document se réfèrent uniquement à un produit seul. La combinaison avec d'autres éléments de l'installation peut entraîner des risques qui doivent être examinés dans le cadre d'une analyse des dangers. L'exploitant est responsable de l'élaboration de l'analyse des dangers, du respect des mesures de protection en découlant ainsi que de l'observation des réglementations régionales de sécurité.

Le document contient des consignes de sécurité fondamentales qui doivent être respectées lors de la mise en service, de l'utilisation et de l'entretien. Le non-respect de ces consignes peut avoir les conséquences suivantes :

- Exposition du personnel à des dangers d'origine électrique, mécanique et chimique
- Risque d'endommagement d'installations voisines
- Défaillance de fonctions importantes
- Risque de pollution de l'environnement par rejet de substances toxiques en raison de fuites

Les consignes de sécurité ne tiennent pas compte :

- des aléas et événements pouvant se produire lors du montage, de l'utilisation et de l'entretien
- des réglementations de sécurité locales, dont le respect relève de la responsabilité de l'exploitant (y compris en cas d'intervention de personnel extérieur à la société)

Avant la mise en service :

1. Transporter et stocker le produit de manière adaptée.
2. Ne pas peindre les vis et éléments en plastique du produit.
3. Confier l'installation et la mise en service au personnel qualifié et formé.
4. Former suffisamment le personnel chargé du montage et de l'utilisation.
5. S'assurer que le contenu du document a été entièrement compris par le personnel compétent.
6. Définir les responsabilités et les compétences.
7. Tenir compte des fiches de sécurité.
8. Respecter les réglementations de sécurité s'appliquant aux fluides utilisés.

Lors de l'utilisation :

1. Veiller à ce que ce document soit constamment disponible sur le site d'utilisation.
2. Respecter les consignes de sécurité.
3. Utiliser le produit conformément à ce document.
4. Utiliser le produit conformément aux caractéristiques techniques.
5. Veiller à l'entretien correct du produit.
6. Les travaux d'entretien ou de réparation qui ne sont pas décrits dans ce document ne doivent pas être effectués sans consultation préalable du fabricant.

En cas de doute :

1. Consulter la filiale GEMÜ la plus proche.

3 Description du produit

3.1 Conception

3.1.1 Conception de l'appareil

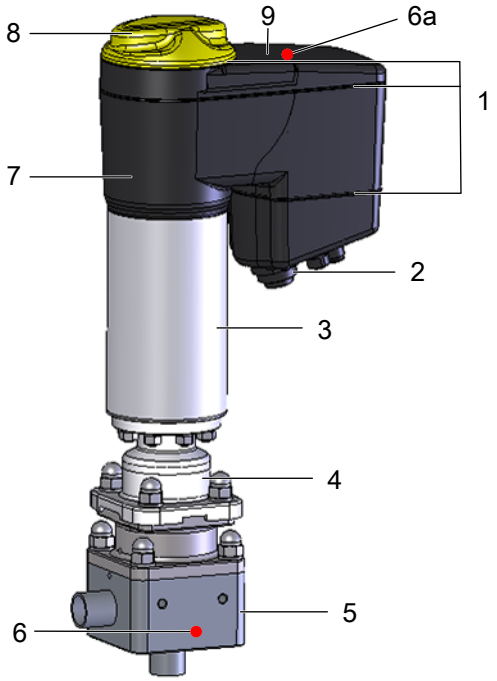

Re-père	Désignation	Matériaux
1	Joints toriques	EPDM
2	Connexions électriques	
3	Partie inférieure de l'actionneur	1.4301
4	Rehausse	1.4408
5	Corps de vanne avec perçage de fuite	1.4435, 1.4539, 2.4602, 1.4410, 1.4529
6	Puce RFID CONEXO	6 (AG2, AG4, AG5) 6a (AG3)
7	Indicateur optique de position	PC
8	Couvercle avec LED visible de loin, commande manuelle de secours et commande sur place	PC
9	Partie supérieure de l'actionneur	PC noir

3.1.2 Touches de commande sur place

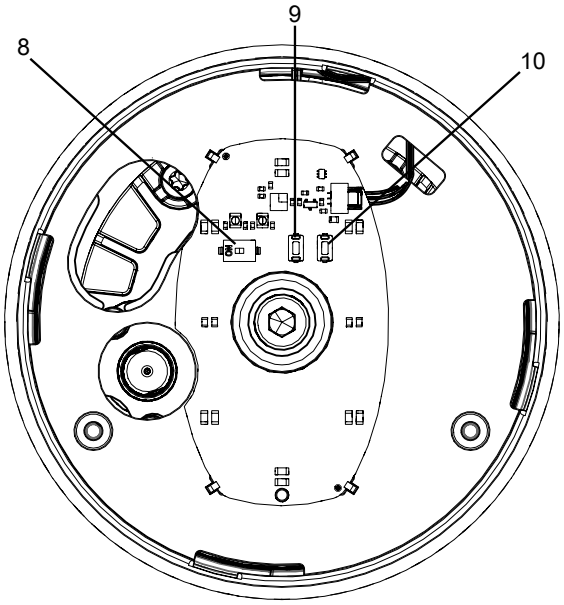

Fig. 1: Position des touches

Repère	Désignation	Fonction
8	Interrupteur DIP commande « ON-Site »	Permet de mettre la commande sur place en marche ou à l'arrêt sur l'appareil
9	Touche « OPEN »	Permet de mettre l'actionneur en position d'ouverture Réinitialiser les réglages réseau
10	Touche « INIT/ CLOSE »	Permet de mettre l'actionneur en position de fermeture Lancer l'initialisation

3.1.3 Affichage à LED

3.1.3.1 LED d'état sur place

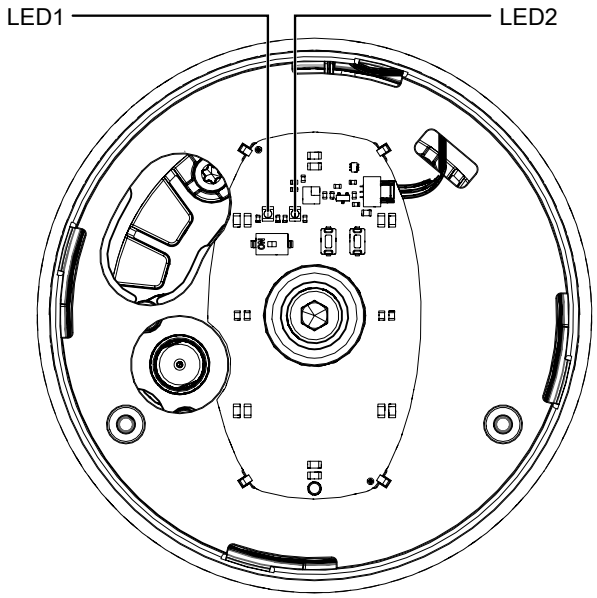

Fig. 2: Position des LED d'état

Les LED1 et LED2 permettent à l'utilisateur de vérifier les états suivants sur place directement sur la vanne :

Fonction	LED1		LED2	
	jaune	bleu	vert	rouge
Mode automatique	●	○	●	○
Mode manuel	✳	○	●	○
Actionneur coupé (mode OFF)	○	○	●	○
Mode manuel (sur place)	○	●	●	○
Mise à jour du logiciel	✳ en alternance	✳ en alternance	●	○
Initialisation sur place (touches)	○	✳	●	○
Initialisation à distance (avec DigIn)	●	○	●	○

Fonction	LED1		LED2	
	jaune	bleu	vert	rouge
Fonctionnement sur module d'alimentation électrique de secours			✳	

3.1.3.2 LED visibles de loin

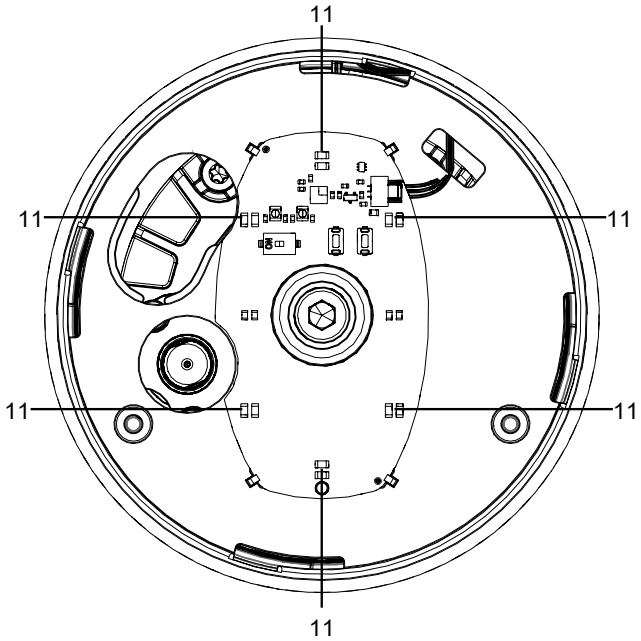

Fig. 3: Position des LED visibles de loin

Repère	Désignation
11	LED visibles de loin

Fonction		LED visible de loin	
		Verte	Orange
Position Ouverte	LED de signalisation standard	○	●
Position Ouverte	LED de signalisation inversées	●	○
Position Fermée	LED de signalisation standard	●	○
Position Fermée	LED de signalisation inversées	○	●
Position inconnue	(p. ex. 50 %)	○	○

Fonction	LED visible de loin	
	Verte	Orange
Initialisation		
	en alternance	
Fonction de localisation		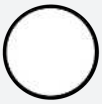

3.2 Description

La vanne à clapet à membrane 2/2 voies GEMÜ 567 eSyDrive est une vanne de régulation précise à commande motorisée pour les applications stériles. L'actionneur à arbre creux GEMÜ eSyDrive peut être utilisé comme actionneur avec positionneur ou régulateur de process intégré. En fonction de la version, des débits de 80 l/h à 63 m³/h sont possibles.

3.3 Fonction

Le produit pilote ou régule (en fonction de la version) un fluide qui le traverse en se fermant ou en s'ouvrant par l'intermédiaire d'un actionneur à commande motorisée.

Le produit dispose de série d'un indicateur optique de position. L'indicateur optique de position signale les positions Ouverte et Fermée.

3.4 Système d'étanchéité PD sans dérivation

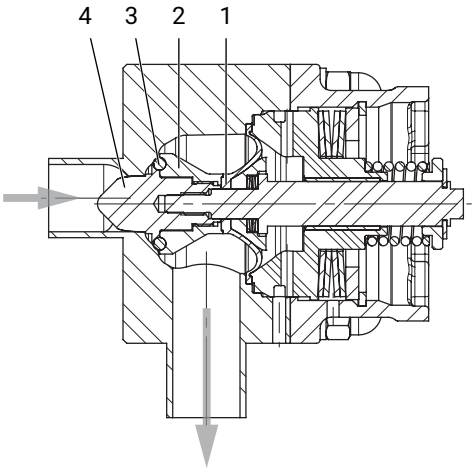

Matériau d'étanchéité code 4

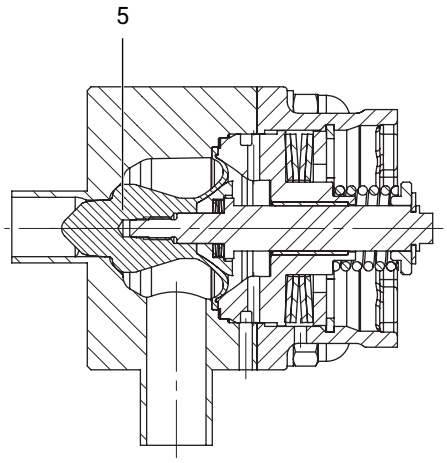

Matériau d'étanchéité code 5

Repère	Désignation	Matériaux
1	Membrane conique	PTFE
2	Bague d'appui	1.4435, 1.4539, 2.4602, 1.4410, 1.4529
3	Joint torique	FKM
4	Clapet de régulation	1.4435, 1.4539, 2.4602, 1.4410, 1.4529
5	Membrane conique avec clapet de régulation	PTFE

3.5 Système d'étanchéité PD avec dérivation

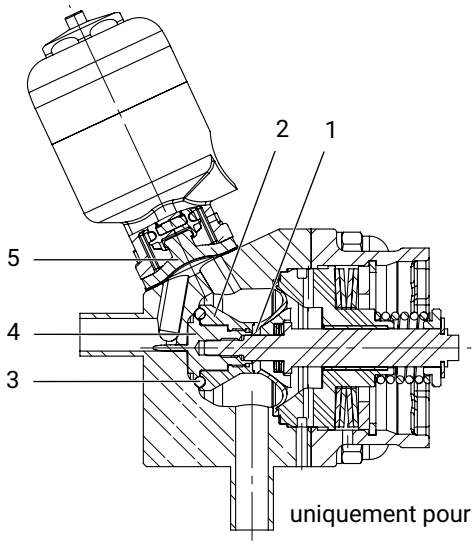

uniquement pour taille d'actionneur 2T1, 2V1

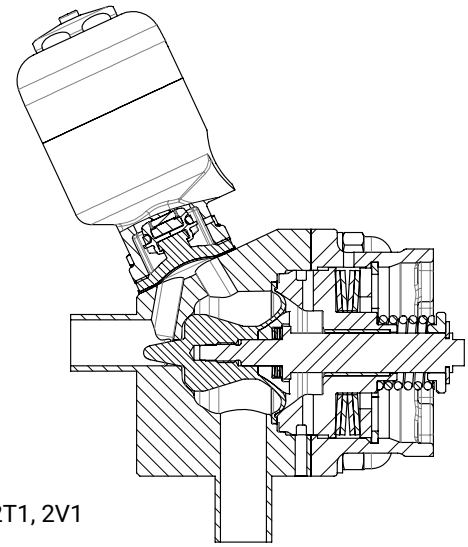

Repère	Désignation	Matériaux
1	Membrane conique FKM, PTFE	PTFE
2	Bague d'appui	1.4435, 1.4539, 2.4602, 1.4410, 1.4529
3	Joint torique	FKM, FFKM
4	Clapet de régulation	1.4435, 1.4539, 2.4602, 1.4410, 1.4529
5	Membrane de vanne de dérivation (vanne de By-Pass)	PTFE-EPDM, EPDM

3.6 Position de montage procurant une vidangeabilité optimisée

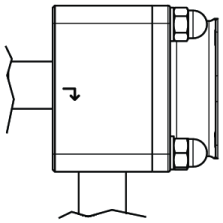

en position fermée et ouverte
Actionneur à l'horizontale

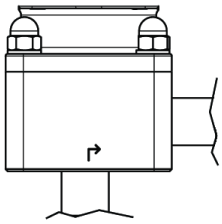

en position ouverte
Actionneur à l'horizontale ou à la verticale

Plage de régulation

Nous préconisons de concevoir les vannes de sorte que la plage de régulation se trouve à l'intérieur d'une course d'ouverture de 20% à 90% de la vanne de régulation.

3.7 Plaque signalétique

La plaque signalétique est située sur l'actionneur. Données de la plaque signalétique (exemple) :

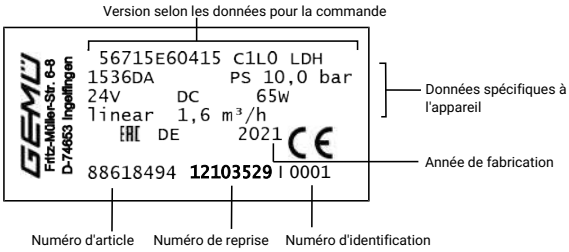

Le mois de production apparaît sous forme de code dans le numéro de reprise et peut être demandé à GEMÜ. Le produit a été fabriqué en Allemagne.

4 Utilisation conforme

⚠ DANGER

Risque d'explosion !

- ▶ Danger de mort ou risque de blessures extrêmement graves
- ● **Ne pas** utiliser le produit dans des zones explosives.

⚠ AVERTISSEMENT

Utilisation non conforme du produit !

- ▶ Risque de blessures extrêmement graves ou danger de mort
- ▶ La responsabilité du fabricant et la garantie sont annulées.
- ● Le produit doit uniquement être utilisé en respectant les conditions d'utilisation définies dans la documentation contractuelle et dans le présent document.

Le produit a été conçu pour être monté sur une tuyauterie et pour contrôler un fluide de service.

Le produit n'est pas adapté à l'utilisation en atmosphères explosives.

Le produit est conçu uniquement pour l'utilisation dans un environnement industriel.

Le produit n'est pas conçu pour une utilisation dans un réseau public à basse tension qui alimente des zones d'habitation. En cas de raccordement à un tel réseau, il faut s'attendre à des perturbations de haute fréquence.

- ● Utiliser le produit conformément aux données techniques.

5 GEMÜ CONEXO

Commande sans CONEXO

Si vous avez commandé le produit sans la fonctionnalité CONEXO, la puce RFID est utilisée pour la traçabilité dans le processus de production et pour l'assurance qualité. Pour bénéficier a posteriori de la fonctionnalité CONEXO, veuillez consulter GEMÜ.

Commande avec CONEXO

GEMÜ CONEXO doit être commandé séparément avec l'option de commande « CONEXO » (voir Données pour la commande).

Le produit que vous avez acheté possède dans chaque composant remplaçable une puce RFID (1) servant à la reconnaissance électronique. La position des puces RFID varie d'un produit à l'autre.

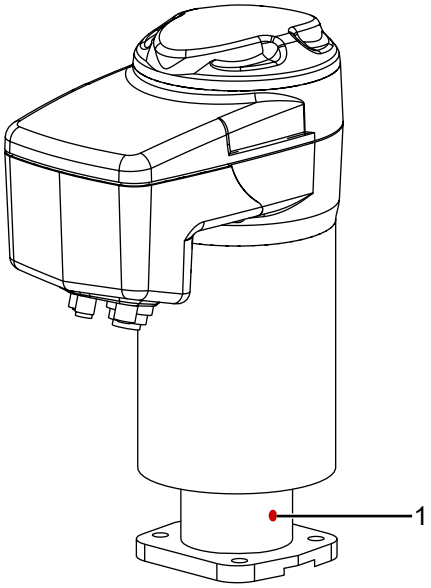

Fig. 4: Puce RFID dans l'actionneur

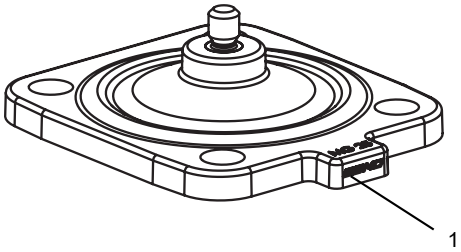

Fig. 5: Puce RFID dans la membrane

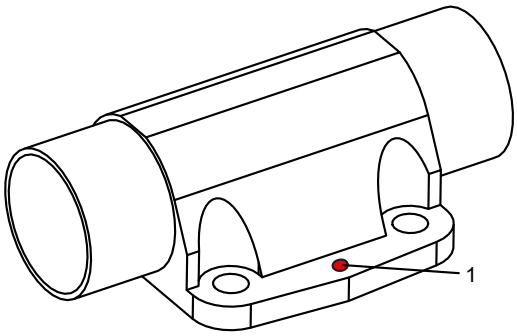

Fig. 6: Puce RFID dans le corps de vanne

Le CONEXO Pen permet de lire ces puces RFID. La CONEXO App ou le portail CONEXO sont requis pour afficher les informations.

6 Données pour la commande eSyDrive

Les données pour la commande offrent un aperçu des configurations standard.

Contrôler la configuration possible avant de passer commande. Autres configurations sur demande.

Codes de commande

1 Type	Code
Vanne de régulation	567

2 DN	Code
DN 8	8
DN 10	10
DN 15	15
DN 20	20
DN 25	25
DN 32	32
DN 40	40
DN 50	50
DN 65	65

3 Forme du corps	Code
Corps de vanne 2 voies, en équerre	E
Corps de vanne 2 voies, en équerre, avec dérivation	M

4 Type de raccordement	Code
Embout	
Embout DIN	0
Embout EN 10357 série A / DIN 11866 série A auparavant DIN 11850 série 2	17
Embout ASME BPE / DIN EN 10357 série C (à partir de l'édition 2022) / DIN 11866 série C	59
Embout ISO 1127 / DIN EN 10357 série C (édition 2014) / DIN 11866 série B	60
Clamp	
Clamp DIN 32676 série B	82
Clamp DIN 32676 série A	86
Clamp ASME BPE, pour tube ASME BPE	88

5 Matériau du corps de vanne	Code
1.4435 (316L), bloc usiné	41
1.4435 (BN2), bloc usiné, Δ Fe < 0,5 %	43
1.4539 / UNS N08904, bloc usiné	44
2.4602, bloc usiné alliage 22, (NiCr21Mo14W)	A3
1.4410, bloc usiné	A7
1.4529, bloc usiné	A8

6 Matériau d'étanchéité	Code
Joint d'actionneur PTFE / joint de siège FKM	4
Joint d'actionneur PTFE / joint de siège PTFE	5
Joint d'actionneur PTFE / joint de siège FKM / joint de dérivation PTFE membrane de dérivation code 13	43
Joint d'actionneur PTFE / joint de siège FKM / joint de dérivation PTFE membrane de dérivation code 54	45

6 Matériau d'étanchéité	Code
Joint d'actionneur PTFE / joint de siège FKM / joint de dérivation PTFE membrane de dérivation code 17	47
Joint d'actionneur PTFE / joint de siège PTFE / joint de dérivation PTFE membrane de dérivation code 54	55
Joint d'actionneur PTFE / joint de siège FFKM	F
Joint d'actionneur PTFE / joint de siège FFKM / joint de dérivation PTFE membrane de dérivation code 54	F5

7 Tension/Fréquence	Code
24 V DC	C1

8 Module de régulation	Code
Ouvert/Fermé, positionneur/régulateur de process	L0

9 Courbe de régulation	Code
proportionnelle modifiée	G
linéaire	L

10 Valeur Kv	Code
80 l/h	AA
100 l/h	AB
160 l/h	BC
250 l/h	BD
400 l/h	BE
630 l/h	CF
1,0 m³/h	CG
1,6 m³/h	DH
2,6 m³/h	EJ
4,1 m³/h	G1
8,0 m³/h	H2
12,5 m³/h	J3
14,0 m³/h	K4
18,0 m³/h	K5
25,0 m³/h	K6
32,0 m³/h	M7
40,0 m³/h	M8
50,0 m³/h	N9
63,0 m³/h	NK

11 Type d'actionneur secondaire (By-Pass)	Code
À commande pneumatique, normalement fermée, taille de membrane 8,	11
À commande pneumatique, normalement ouverte, taille de membrane 8,	12
À commande manuelle, avec limiteur de serrage, taille de membrane 8,	S0

12 Surface	Code
Ra ≤ 0,25 µm (10 µin.) pour surfaces en contact avec le fluide *), selon DIN 11866 HE5, électropoli intérieur et extérieur, *) en cas de Ø intérieur de la tuyauterie < 6 mm, dans l'embout Ra ≤ 0,38 µm	1516
Ra ≤ 0,25 µm (10 µin.) pour surfaces en contact avec le fluide *), selon DIN 11866 H5, intérieur poli mécaniquement, *) en cas de Ø intérieur de la tuyauterie < 6 mm, dans l'embout Ra ≤ 0,38 µm	1527
Ra ≤ 0,4 µm (15 µin.) pour surfaces en contact avec le fluide, selon DIN 11866 H4, intérieur poli mécaniquement	1536
Ra ≤ 0,4 µm (15 µin.) pour surfaces en contact avec le fluide, selon DIN 11866 HE4, électropoli intérieur et extérieur	1537

12 Surface	Code
Ra max. 0,51 µm (20 µin.) pour surfaces en contact avec le fluide, selon ASME BPE SF1, intérieur poli mécaniquement	SF1
Ra max. 0,38 µm (15 µin.) pour surfaces en contact avec le fluide, selon ASME BPE SF4, électropoli intérieur et extérieur	SF4
Ra max. 0,51 µm (20 µin.) pour surfaces en contact avec le fluide, selon ASME BPE SF5, électropoli intérieur et extérieur	SF5

13 Actionneur+interface	Code
eSyDrive et analogique	DE

14 CONEXO	Code
Sans	
Puce RFID intégrée pour l'identification électronique et la traçabilité	C

Exemple de référence sans dérivation

Option de commande	Code	Description
1 Type	567	Vanne de régulation
2 DN	15	DN 15
3 Forme du corps	M	Corps de vanne 2 voies, en équerre, avec dérivation
4 Type de raccordement	17	Embout EN 10357 série A / DIN 11866 série A auparavant DIN 11850 série 2
5 Matériau du corps de vanne	41	1.4435 (316L), bloc usiné
6 Matériau d'étanchéité	55	Joint d'actionneur PTFE / joint de siège PTFE / joint de dérivation PTFE membrane de dérivation code 54
7 Tension/Fréquence	C1	24 V DC
8 Module de régulation	L0	Ouvert/Fermé, positionneur/régulateur de process
9 Courbe de régulation	G	proportionnelle modifiée
10 Valeur Kv	G1	4,1 m³/h
11 Type d'actionneur secondaire (By-Pass)	S0	À commande manuelle, avec limiteur de serrage, taille de membrane 8,
12 Surface	1536	Ra ≤ 0,4 µm (15 µin.) pour surfaces en contact avec le fluide, selon DIN 11866 H4, intérieur poli mécaniquement
13 Actionneur+interface	DE	eSyDrive et analogique
14 Version spéciale	M	Version spéciale pour 3A
15 CONEXO	C	Puce RFID intégrée pour l'identification électronique et la traçabilité

7 Données techniques

7.1 Fluide

Fluide de service : Convient pour les fluides neutres ou agressifs, sous la forme liquide ou gazeuse respectant les propriétés physiques et chimiques des matériaux du corps et de la membrane.

7.2 Température

Température du fluide :

Sans dérivation	-10 — 160 °C
Avec dérivation	-10 — 100 °C

Tenir compte du diagramme pression-température

Température de stérilisation :

Joint de siège FKM, FFKM sans dérivation, (code 4, F)	160 °C [1], vapeur max. 30 min [2]
Joint de siège PTFE sans dérivation, (code 5)	160 °C [1], vapeur max. 30 min [2]
Joint de siège FKM, FFKM matériau de la membrane de dérivation EPDM, (code 43, F3)	150 °C [3], max. 30 min
Joint de siège FKM, FFKM matériau de la membrane de dérivation PTFE/ EPDM, PTFE vulcanisé, (code 45, F5)	150 °C [3], max. 30 min
Joint de siège FKM, FFKM matériau de la membrane de dérivation EPDM, (code 47, F7)	150 °C [3], max. 30 min
Joint de siège PTFE matériau de la membrane de dérivation PTFE/ EPDM, PTFE vulcanisé, (code 55)	150 °C [3], max. 30 min

1) La température de stérilisation est uniquement valable pour la vapeur d'eau (vapeur saturée) et l'eau surchauffée.

2) Durées de stérilisation plus longues ou fonctionnement en continu sur demande.

3) Lorsque les membranes EPDM sont exposées pendant une longue durée aux températures de stérilisation ci-dessus, leur durée de vie s'en trouve réduite. Dans ce cas, les cycles de maintenance doivent être adaptés en conséquence. Ceci vaut également pour les membranes PTFE soumises à de fortes variations de température. Les cycles de maintenance doivent être adaptés en conséquence.

Température ambiante : -10 — 60 °C

Température de stockage : 0 — 40 °C

7.3 Pression

Pression de service : 0 — 10 bar

Toutes les pressions sont données en bars relatifs. Les pressions de service sont déterminées avec la pression de service appliquée en statique vanne fermée d'un côté du siège. L'étanchéité au siège de la vanne et vers l'extérieur est garantie pour les données ci-dessus.
Complément d'informations sur les pressions de service appliquées des 2 côtés ou pour des fluides high purity sur demande.

Pression de service :

Diagramme pression-température

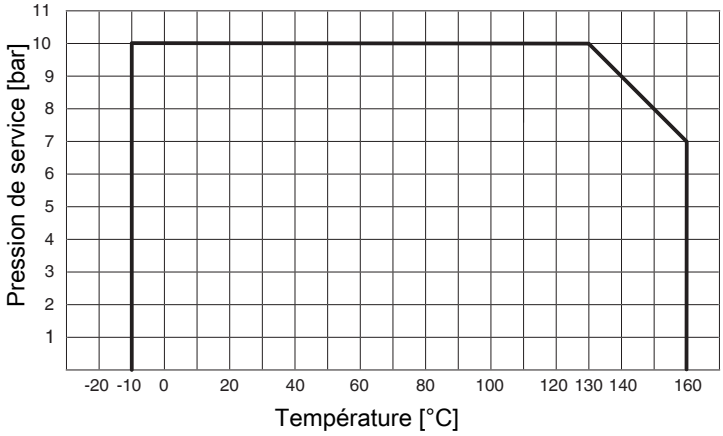

Taux de fuite :

Vanne de régulation

Étanchéité du siège	Norme	Procédure de test	Taux de fuite	Fluide d'essai
FKM, PTFE	DIN EN 60534-4	1	VI	Air

Valeurs du Kv :

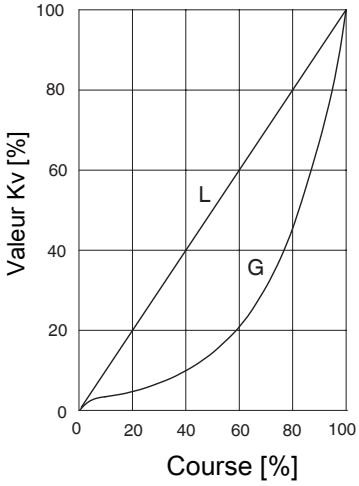

Valeurs du Kv :

Codes 17, 60, 82 et 86

AG	Code matériau d'étanchéité	Courbe de régulation	Valeur de Kv	DN 8	DN 10	DN 15	DN 20	DN 25	DN 32	DN 40	DN 50
2	4, 43, 45, 47, F, F5	GAA, LAA	80 l/h	X	X	X	-	-	-	-	-
		GAB, LAB	100 l/h	X	X	X	-	-	-	-	-
		GBC, LBC	160 l/h	X	X	X	-	-	-	-	-
		GBD, LBD	250 l/h	X	X	X	-	-	-	-	-
		GBE, LBE	400 l/h	X	X	X	-	-	-	-	-
	5, 55	GCF, LCF	630 l/h	X	X	X	-	-	-	-	-
		GCG, LCG	1,0 m³/h	-	X	X	-	-	-	-	-
		GDH, LDH	1,6 m³/h	-	X	X	-	-	-	-	-
		GEJ, LEJ	2,6 m³/h	-	-	X	-	-	-	-	-
		GG1, LG1	4,1 m³/h	-	-	X	-	-	-	-	-
3	5	GH2, LH2	8,0 m³/h	-	-	-	X	X	-	-	-
		GJ3, LJ3	12,5 m³/h	-	-	-	-	X	-	-	-
4	5	GK4, LK4	14,0 m³/h	-	-	-	-	-	X	X	-
		GK5, LK5	18,0 m³/h	-	-	-	-	-	X	X	-
		GK6, LK6	25,0 m³/h	-	-	-	-	-	X	X	-
		GM7, LM7	32,0 m³/h	-	-	-	-	-	-	X	-
		GM8, LM8	40,0 m³/h	-	-	-	-	-	-	X	-
5	5	GN9, LN9	50,0 m³/h	-	-	-	-	-	-	-	X
		GNK, LNK	63,0 m³/h	-	-	-	-	-	-	-	X

Codes 59 et 88

AG	Code matériau d'étanchéité	Courbe de régulation	Valeur de Kv	DN 15	DN 20	DN 25	DN 40	DN 50	DN 65
2	4, 43, 45, 47, F, F5	GAA, LAA	80 l/h	X	X	-	-	-	-
		GAB, LAB	100 l/h	X	X	-	-	-	-
		GBC, LBC	160 l/h	X	X	-	-	-	-
		GBD, LBD	250 l/h	X	X	-	-	-	-
		GBE, LBE	400 l/h	X	X	-	-	-	-
	5, 55	GCF, LCF	630 l/h	X	X	-	-	-	-
		GCG, LCG	1,0 m³/h	X	X	-	-	-	-
		GDH, LDH	1,6 m³/h	X	X	-	-	-	-
		GEJ, LEJ	2,6 m³/h	-	X	-	-	-	-
		GG1, LG1	4,1 m³/h	-	X	-	-	-	-
3	5	GH2, LH2	8,0 m³/h	-	-	X	-	-	-
4	5	GK4, LK4	14,0 m³/h	-	-	-	X	X	-
		GK5, LK5	18,0 m³/h	-	-	-	X	X	-
		GK6, LK6	25,0 m³/h	-	-	-	X	X	-
		GM7, LM7	32,0 m³/h	-	-	-	-	X	-
		GM8, LM8	40,0 m³/h	-	-	-	-	X	-
5	5	GN9, LN9	50,0 m³/h	-	-	-	-	-	X
		GNK, LNK	63,0 m³/h	-	-	-	-	-	X

Valeurs du Kv :

Dérivation (uniquement disponible en AG2)

DN	Code raccordement		
	0, 17, 86	60, 82	59, 88
8	1,5 m^3/h	1,8 m^3/h	-
10	1,8 m^3/h	2,1 m^3/h	-
15	2,1 m^3/h	2,1 m^3/h	1,8 m^3/h
20	-	-	2,1 m^3/h

AG = taille d'actionneur
Valeurs du Kv déterminées selon DIN EN 60534

7.4 Conformité du produit

Directive des Équipements Sous Pression :	2014/68/UE
Directive Machines :	2006/42/UE
Directive CEM :	2014/30/UE Normes appliquées : Immunité aux perturbations EN 61000-6-2:2005/AC:2005 EN 61326-1:2013 EN 61800-3:2004/A1:2012 Émission d'interférences EN 61000-6-4:2007/A1:2011 (uniquement AG0 et AG1) EN 61800-3:2004/A1:2012 EN 61326-1:2013 (uniquement AG0 et AG1)
Denrées alimentaires :	Règlement (CE) n° 1935/2004* Règlement (CE) n° 10/2011* FDA* USP* Class VI * selon la version et/ou les paramètres de fonctionnement

7.5 Données mécaniques

Protection :	IP 65 selon EN 60529	
Poids :	**Actionneur**	
	Taille d'actionneur 2	2,86 kg
	Taille d'actionneur 3	4,56 kg
	Taille d'actionneur 4	11,52 kg
	Taille d'actionneur 5	14,44 kg
	Corps	
	Taille d'actionneur 2	1,6 kg
	Taille d'actionneur 3	2,8 kg
	Taille d'actionneur 4	4,3 kg
	Taille d'actionneur 5	7,6 kg
Vitesse de positionnement :	Taille d'actionneur 2	réglable, max. 6 mm/s
	Taille d'actionneur 3	réglable, max. 6 mm/s
	Taille d'actionneur 4	réglable, max. 4 mm/s
	Taille d'actionneur 5	réglable, max. 4 mm/s

7.6 Temps de marche et durée de vie

Durée de vie :	**Fonctions de régulation** - Classe C selon EN 15714-2 (1.800.000 démarrages et 1200 démarrages par heure). **Fonctions d'ouverture/fermeture** - Au moins 1 000 000 de cycles de commutation à température ambiante et avec temps de marche admissible.
Temps de marche :	**Fonctions de régulation** - Classe C selon EN 15714-2. **Fonctions d'ouverture/fermeture** - 100%

7.7 Données électriques

7.7.1 Tension d'alimentation

	Taille d'actionneur 2	Taille d'actionneur 3	Taille d'actionneur 4, 5
Tension d'alimentation	Uv = 24 V DC ± 10 %		
Puissance	max. 28 W	max. 65 W	max. 120 W
Protection en cas d'inversion de polarité	Oui		

7.7.2 Signaux d'entrée analogiques

7.7.2.1 Signal de consigne

Signal d'entrée : 0/4 - 20 mA; 0 – 10 V DC (au choix via le logiciel)

Type d'entrée : passive

Résistance d'entrée : 250 Ω

Précision / linéarité : ≤ ±0,3 % de la pleine échelle

Dérive thermique : ≤ ±0,1 % / 10°K

Résolution : 12 bits

Protection en cas d'inversion de polarité : non

Protection contre les surcharges : oui (jusqu'à ± 24 V DC)

7.7.2.2 Signal de mesure du process

Signal d'entrée : 0/4 - 20 mA; 0 – 10 V DC (au choix via le logiciel)

Type d'entrée : passive

Résistance d'entrée : 250 Ω

Précision / linéarité : ≤ ±0,3 % de la pleine échelle

Dérive thermique : ≤ ±0,1 % / 10°K

Résolution : 12 bits

Protection en cas d'inversion de polarité : non

Protection contre les surcharges : oui (jusqu'à ± 24 V DC)

7.7.3 Signaux d'entrée digitaux

Entrées digitales : 3

Fonction : au choix via le logiciel

Tension : 24 V DC

Niveau logique « 1 » : >14 V DC

Niveau logique « 0 » : < 8 V DC

Courant d'entrée : typ. 2,5 mA (à 24 V DC)

7.7.4 Signaux de sortie analogiques

7.7.4.1 Signal de mesure

Signal de sortie :	0/4 - 20 mA; 0 – 10 V DC (au choix via le logiciel)
Type de sortie :	active (AD5412)
Précision :	≤ ±1 % de la valeur finale
Dérive thermique :	≤ ±0,1 % / 10°K
Résistance :	≤ 750 kΩ
Résolution :	10 bits
Protection contre les surcharges :	oui (jusqu'à ± 24 V DC)
Résistance aux courts-circuits :	oui

7.7.5 Signaux de sortie digitaux

7.7.5.1 Sorties de commutation 1 et 2

Version :	2 contacts à fermeture, à potentiel nul
Tension de commutation :	max. 48 V DC / 48 V AC
Puissance de commutation :	max. 60 W / 2A
Points de commutation :	réglables de 0 à 100 %

7.7.5.2 Sortie de commutation 3

Fonction :	Signal anomalie
Type de contact :	Push-Pull
Tension de commutation :	Tension d'alimentation
Courant de commutation :	≤ 0,1 A
Chute de tension :	max. 2,5 V DC à 0,1 A
Protection contre les surcharges :	oui (jusqu'à ± 24 V DC)
Résistance aux courts-circuits :	oui
Résistance de rappel :	120 kΩ

7.7.6 Communication eSy-Web

Interface :	Ethernet
Fonction :	Paramétrage via navigateur web
Adresse IP :	192.168.2.1, modifiable via navigateur web
Masque de sous-réseau :	255.255.252.0, modifiable via navigateur web

Pour utiliser le serveur Web, l'actionneur et l'ordinateur doivent communiquer en réseau. L'adresse IP de l'actionneur est alors saisie dans le navigateur Web et l'actionneur peut alors être paramétré. Pour utiliser plus d'un actionneur, chaque actionneur doit se voir attribuer une adresse IP unique sur le même réseau.

7.7.7 Communication Modus TCP

Interface : Modbus TCP

Adresse IP : 192.168.2.1, modifiable via navigateur web

Masque de sous-réseau : 255.255.252.0, modifiable via navigateur web

Port : 502

Codes de fonctions supportés :

Code Dezimal	Code Hex	Fonction
3	0x03	Read Holding Registers
4	0x04	Read Input Registers
6	0x06	Write Single Register
16	0x10	Write Multiple Registers
23	0x17	Read/Write Multiple Registers

7.7.8 Comportement en cas d'erreur

Fonctionnement : En cas d'erreur, la vanne se place en position d'erreur.

Remarques : La position d'erreur peut uniquement être gagnée lorsque la tension d'alimentation est intégralement disponible. Ce comportement ne correspond pas à une position de sécurité. Pour assurer le fonctionnement en cas de panne de courant, la vanne doit être utilisée avec un module d'alimentation électrique de secours GEMÜ 1571 (voir accessoires).

Position d'erreur : Fermée, ouverte ou Hold (réglable via l'interface eSy-web).

8 Dimensions

8.1 Dimensions de l'actionneur

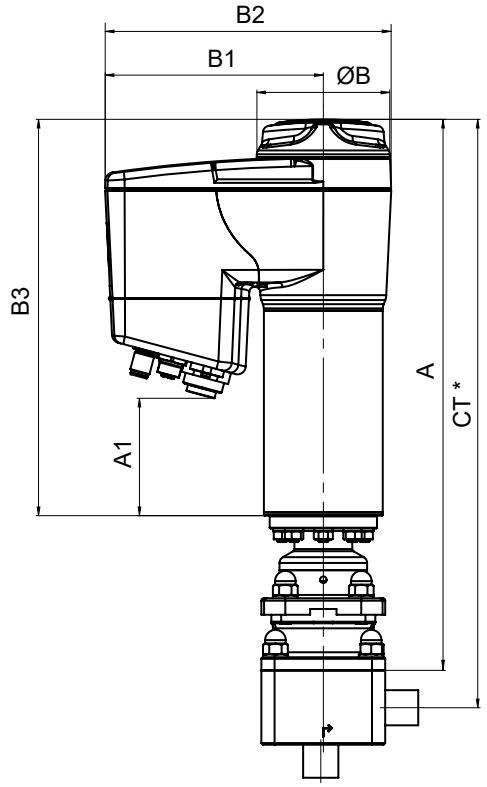

DN	Taille d'actionneur	A	A1	ØB	B1	B2	B3
8 - 20	2	263,7	44,0	68,0	126,0	160,0	190,0
20 - 25	3	351,5	83,0	82,0	132,0	172,0	250,0
32 - 50	4	411,5	124,0	134,0	157,0	224,0	296,0
50 - 65	5	433,0	124,0	134,0	157,0	224,0	296,0

Dimensions en mm
* CT = A + H1 (voir dimensions du corps)

8.2 Dimensions du corps

8.2.1 Embout sans dérivation code 0

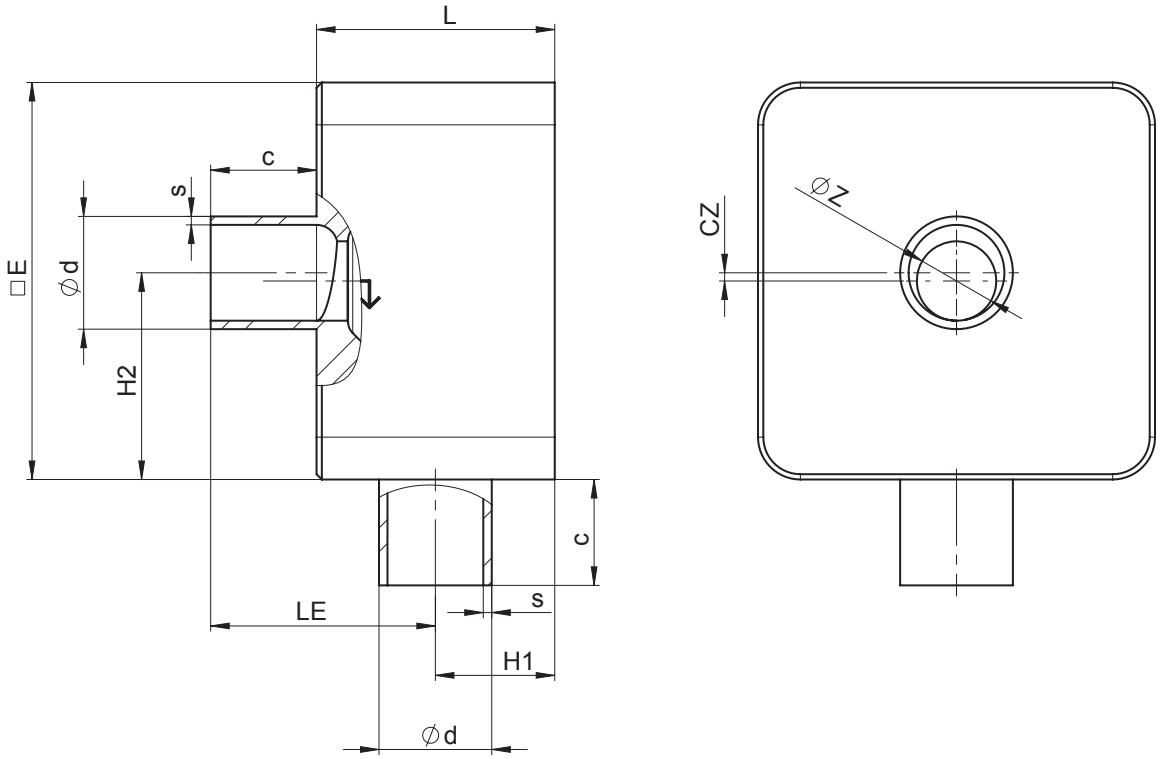

AG	DN	Code raccordement 0 [1]										
		Taille de siège (code)	L	□E	c	Øz	LE	H1	H2	cz	Ød	s
2	15	A	45,0	75,0	20,0	2,0	44,0	21,0	40,5	6,5	18,0	1,5
		B	45,0	75,0	20,0	4,0	44,0	21,0	39,5	5,5	18,0	1,5
		C	45,0	75,0	20,0	6,0	44,0	21,0	38,5	4,5	18,0	1,5
		D	45,0	75,0	20,0	8,0	44,0	21,0	41,0	3,5	18,0	1,5
		E	45,0	75,0	20,0	10,0	44,0	21,0	40,0	2,5	18,0	1,5
		G	45,0	75,0	20,0	15,0	44,0	21,0	37,5	0,0	18,0	1,5
3	20	H	55,0	95,0	25,0	20,0	54,0	26,0	50,0	0,0	22,0	1,5
	25	H	55,0	95,0	25,0	20,0	54,0	26,0	50,0	2,5	28,0	1,5
		J	55,0	95,0	25,0	25,0	54,0	26,0	47,5	0,0	28,0	1,5

Dimensions en mm
AG = taille d'actionneur

1) **Type de raccordement**
Code 0 : Embout DIN

8.2.2 Embout sans dérivation code 17

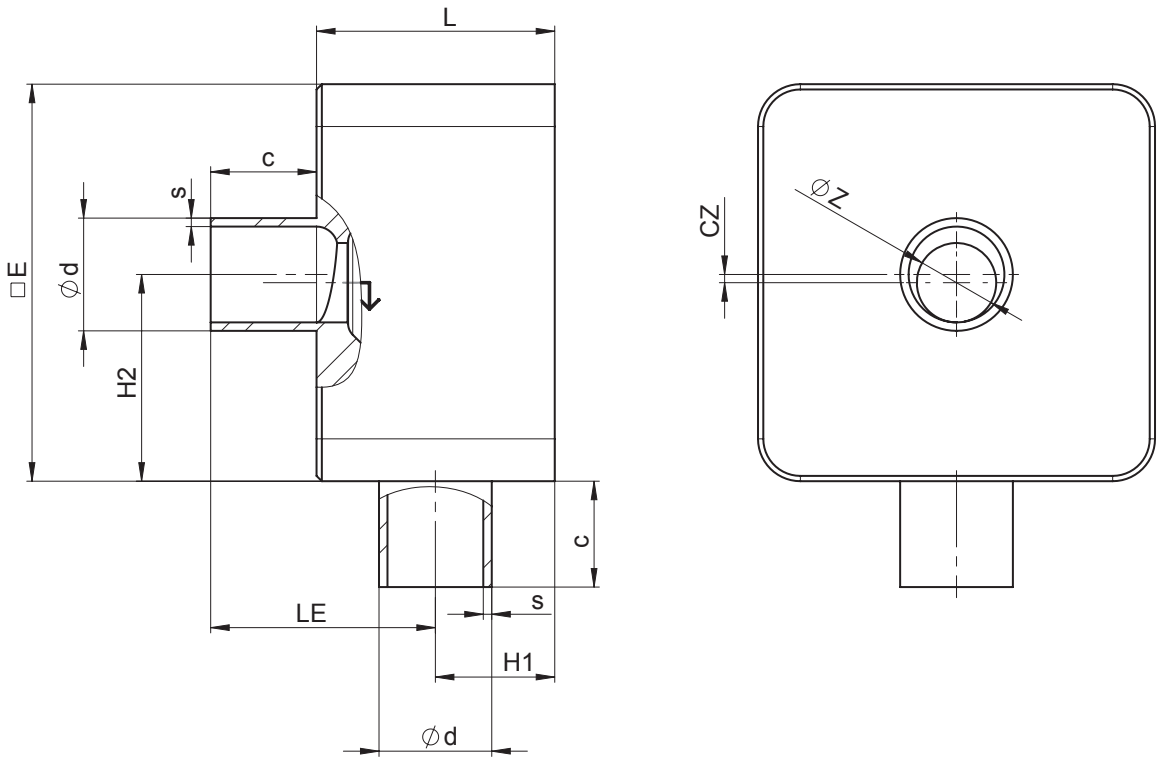

AG	DN	Code raccordement 17 [1]										
		Taille de siège (code)	L	□E	c	Øz	LE	H1	H2	cz	Ød	s
2	8	A	45,0	75,0	20,0	2,0	47,5	17,5	40,5	3,0	10,0	1,0
		B	45,0	75,0	20,0	4,0	47,5	17,5	39,5	2,0	10,0	1,0
		C	45,0	75,0	20,0	6,0	47,5	17,5	38,5	1,0	10,0	1,0
	10	A	45,0	75,0	20,0	2,0	46,5	18,5	41,5	4,0	13,0	1,5
		B	45,0	75,0	20,0	4,0	46,5	18,5	40,5	3,0	13,0	1,5
		C	45,0	75,0	20,0	6,0	46,5	18,5	39,5	2,0	13,0	1,5
		D	45,0	75,0	20,0	8,0	46,5	18,5	38,5	1,0	13,0	1,5
	15	A	45,0	75,0	20,0	2,0	43,5	21,5	44,5	7,0	19,0	1,5
		B	45,0	75,0	20,0	4,0	43,5	21,5	43,5	6,0	19,0	1,5
		C	45,0	75,0	20,0	6,0	43,5	21,5	42,5	5,0	19,0	1,5
		D	45,0	75,0	20,0	8,0	43,5	21,5	41,5	4,0	19,0	1,5
		E	45,0	75,0	20,0	10,0	43,5	21,5	40,5	3,0	19,0	1,5
		G	45,0	75,0	20,0	15,0	43,5	21,5	38,0	0,5	19,0	1,5
3	20	H	55,0	95,0	25,0	20,0	56,5	23,5	47,5	0,0	23,0	1,5
	25	H	55,0	95,0	25,0	20,0	53,5	26,5	50,5	3,0	29,0	1,5
		J	55,0	95,0	25,0	25,0	53,5	26,5	48,0	0,5	29,0	1,5

Dimensions en mm
AG = taille d'actionneur

1) **Type de raccordement**
Code 17 : Embout EN 10357 série A / DIN 11866 série A auparavant DIN 11850 série 2

8.2.3 Embout sans dérivation code 17

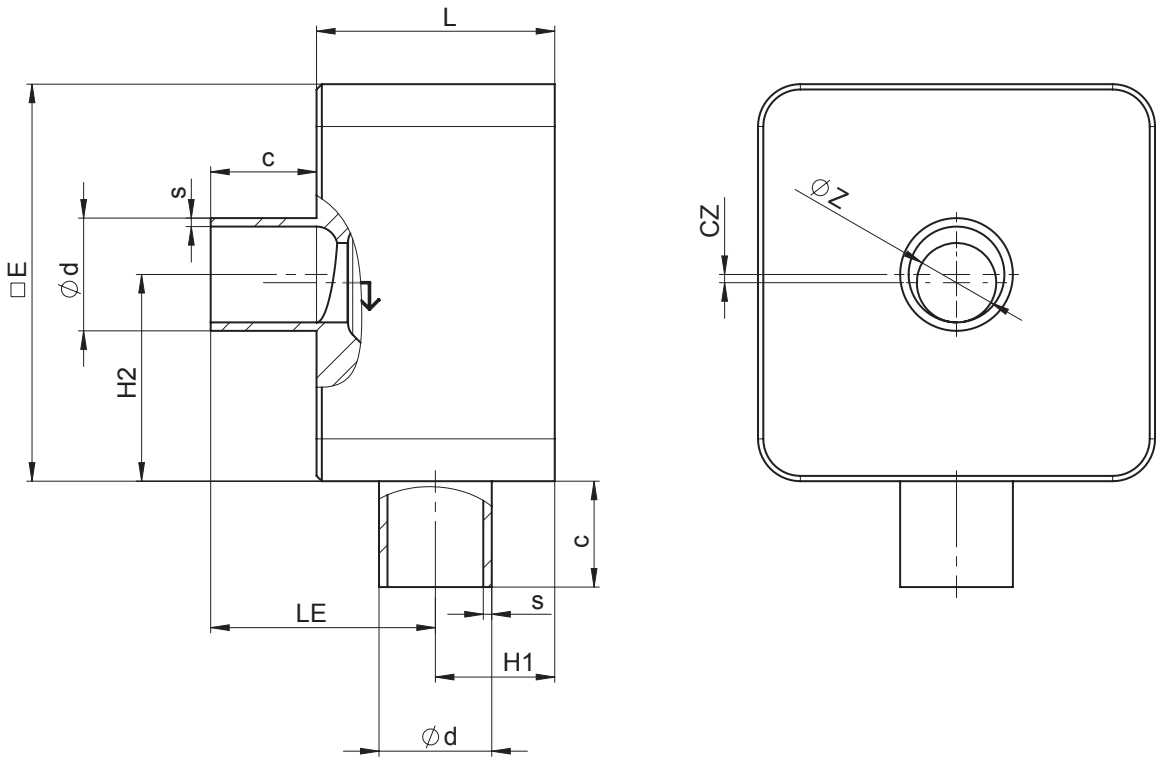

AG	DN	Code raccordement 17 [1]										
		Taille de siège (code)	L	□E	c	Øz	LE	H1	H2	cz	Ød	s
4	**32**	**K**	73,0	112,0	25,0	32,0	67,0	31,0	54,5	1,5	38,0	1,5
	40	**K**	73,0	112,0	25,0	32,0	60,6	32,6	53,0	3,0	41,0	1,5
		M	73,0	112,0	25,0	38,0	60,6	32,6	56,0	0,0	41,0	1,5
5	**50**	**N**	84,0	140,0	30,0	50,0	70,3	38,6	90,0	0,0	53,0	1,5

Dimensions en mm
AG = taille d'actionneur

1) **Type de raccordement**
Code 17 : Embout EN 10357 série A / DIN 11866 série A auparavant DIN 11850 série 2

8.2.4 Embout sans dérivation code 59

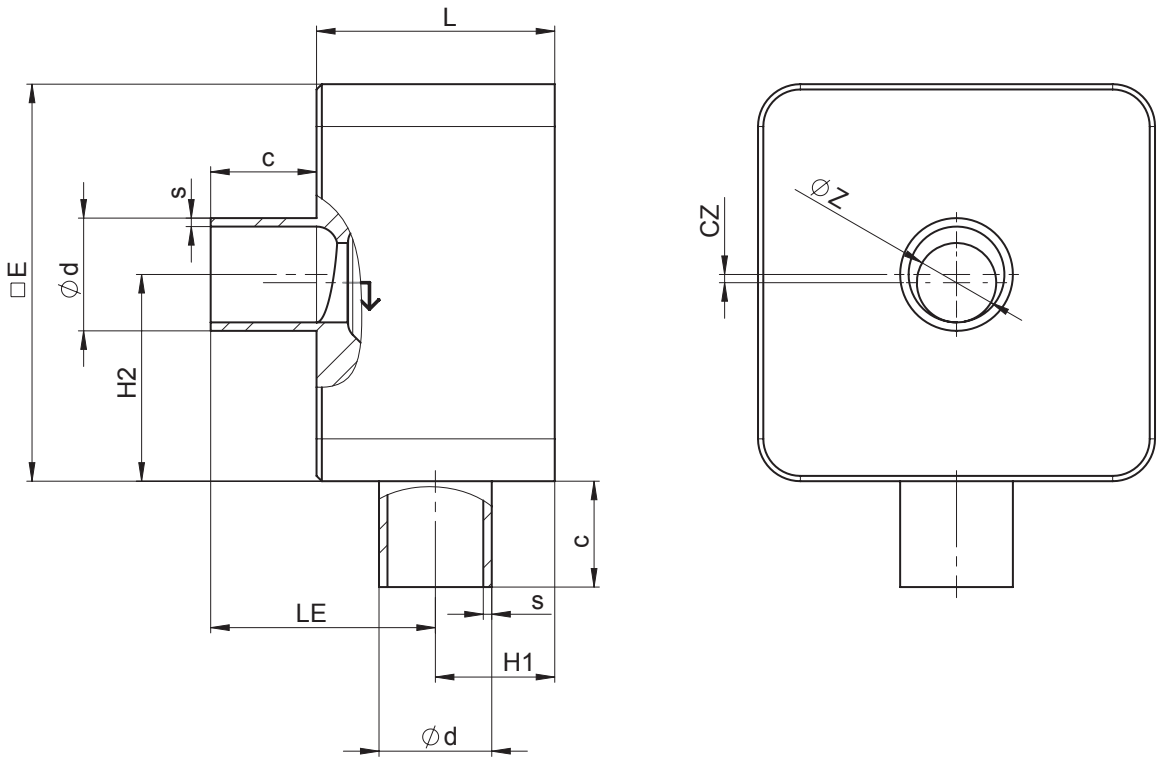

AG	DN	Code raccordement 59 [1]										
		Taille de siège (code)	L	□E	c	Øz	LE	H1	H2	cz	Ød	s
2	15	A	45,0	75,0	20,0	2,0	46,8	18,2	41,20	3,70	12,70	1,65
		B	45,0	75,0	20,0	4,0	46,8	18,2	40,20	2,70	12,70	1,65
		C	45,0	75,0	20,0	6,0	46,8	18,2	39,20	1,70	12,70	1,65
		D	45,0	75,0	20,0	8,0	46,8	18,2	38,20	0,70	12,70	1,65
	20	A	45,0	75,0	20,0	2,0	48,6	21,4	44,38	6,88	19,05	1,65
		B	45,0	75,0	20,0	4,0	43,6	21,4	43,38	5,88	19,05	1,65
		C	45,0	75,0	20,0	6,0	43,6	21,4	42,38	4,88	19,05	1,65
		D	45,0	75,0	20,0	8,0	43,6	21,4	41,38	3,88	19,05	1,65
		E	45,0	75,0	20,0	10,0	43,6	21,4	40,38	2,88	19,05	1,65
		G	45,0	75,0	20,0	15,0	43,6	21,4	37,88	0,38	19,05	1,65
3	25	H	55,0	95,0	25,0	20,0	55,4	24,6	48,60	1,10	25,40	1,65

Dimensions en mm
AG = taille d'actionneur

1) **Type de raccordement**
Code 59 : Embout ASME BPE / DIN EN 10357 série C (à partir de l'édition 2022) / DIN 11866 série C

8.2.5 Embout sans dérivation code 59

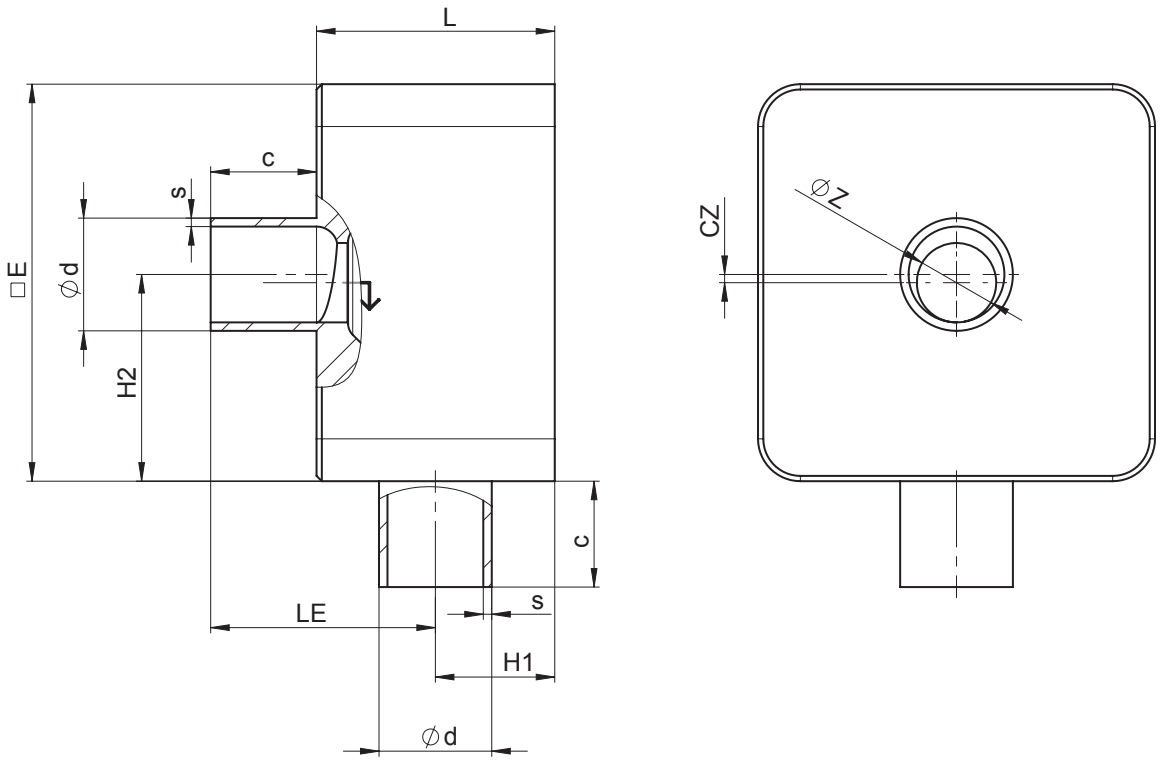

AG	DN	Code raccordement 59 [1]										
		Taille de siège (code)	L	□E	c	Øz	LE	H1	H2	cz	Ød	s
4	**40**	**K**	73,0	112,0	25,0	32,0	67,0	31,0	54,6	1,4	38,1	1,65
	50	**K**	73,0	112,0	25,0	32,0	60,6	37,4	48,25	7,75	50,8	1,65
		M	73,0	112,0	25,0	38,0	60,6	37,4	51,25	4,75	50,8	1,65
5	**65**	**N**	84,0	140,0	30,0	50,0	70,3	43,7	84,9	5,1	63,5	1,65

Dimensions en mm
AG = taille d'actionneur

1) **Type de raccordement**
Code 59 : Embout ASME BPE / DIN EN 10357 série C (à partir de l'édition 2022) / DIN 11866 série C

8.2.6 Embout sans dérivation code 60

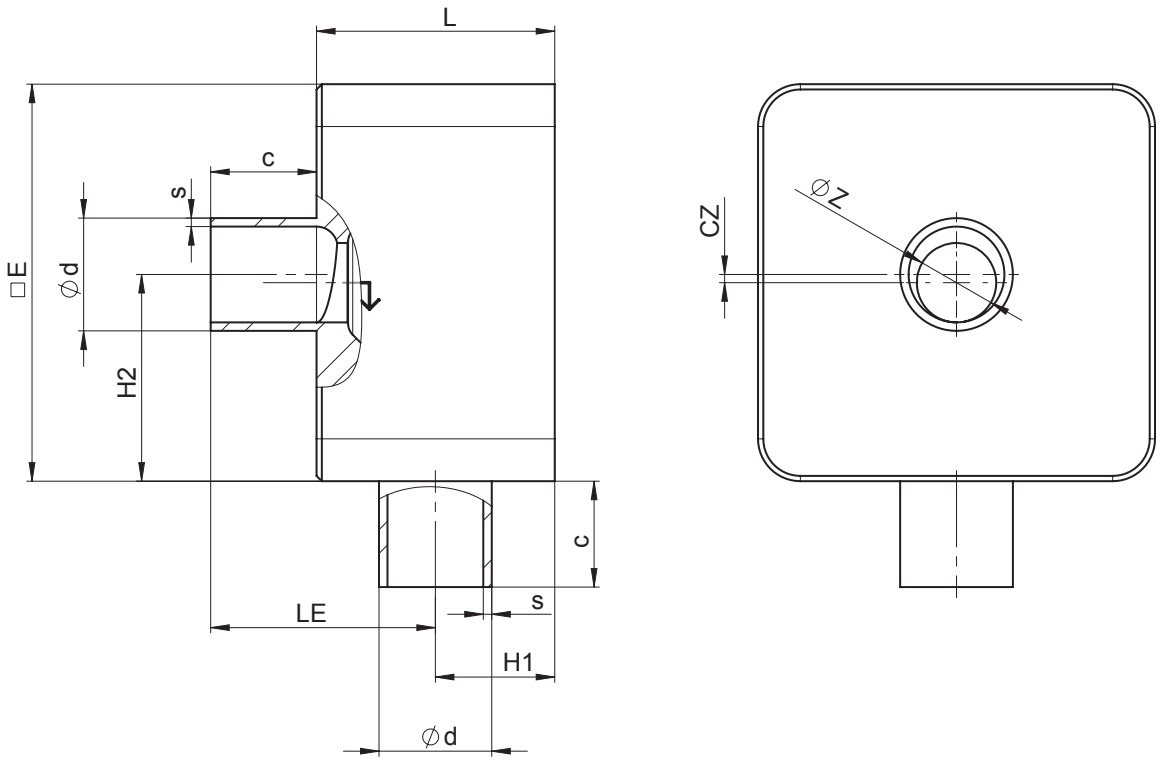

AG	DN	Code raccordement 60 [1]										
		Taille de siège (code)	L	□E	c	Øz	LE	H1	H2	cz	Ød	s
2	8	A	45,0	75,0	20,0	2,0	46,3	18,7	41,65	4,15	13,5	1,6
		B	45,0	75,0	20,0	4,0	46,3	18,7	40,65	3,15	13,5	1,6
		C	45,0	75,0	20,0	6,0	46,3	18,7	39,65	2,15	13,5	1,6
	10	A	45,0	75,0	20,0	2,0	44,5	20,5	43,50	6,00	17,2	1,6
		B	45,0	75,0	20,0	4,0	44,5	20,5	42,50	5,00	17,2	1,6
		C	45,0	75,0	20,0	6,0	44,5	20,5	41,50	4,00	17,2	1,6
		D	45,0	75,0	20,0	8,0	44,5	20,5	40,50	3,00	17,2	1,6
	15	A	45,0	75,0	20,0	2,0	42,4	22,6	45,55	8,05	21,3	1,6
		B	45,0	75,0	20,0	4,0	42,4	22,6	44,55	7,05	21,3	1,6
		C	45,0	75,0	20,0	6,0	42,4	22,6	43,55	6,05	21,3	1,6
		D	45,0	75,0	20,0	8,0	42,4	22,6	42,55	5,05	21,3	1,6
		E	45,0	75,0	20,0	10,0	42,4	22,6	41,55	4,05	21,3	1,6
		G	45,0	75,0	20,0	15,0	42,4	22,6	39,05	1,55	21,3	1,6
3	20	H	55,0	95,0	25,0	20,0	54,6	25,4	49,40	1,90	29,6	1,6
	25	H	55,0	95,0	25,0	20,0	54,6	28,4	52,40	4,90	33,7	2,0
		J	55,0	95,0	25,0	25,0	51,6	28,4	49,90	2,40	33,7	2,0

Dimensions en mm
AG = taille d'actionneur

1) **Type de raccordement**
Code 60 : Embout ISO 1127 / DIN EN 10357 série C (édition 2014) / DIN 11866 série B

8.2.7 Embout sans dérivation code 60

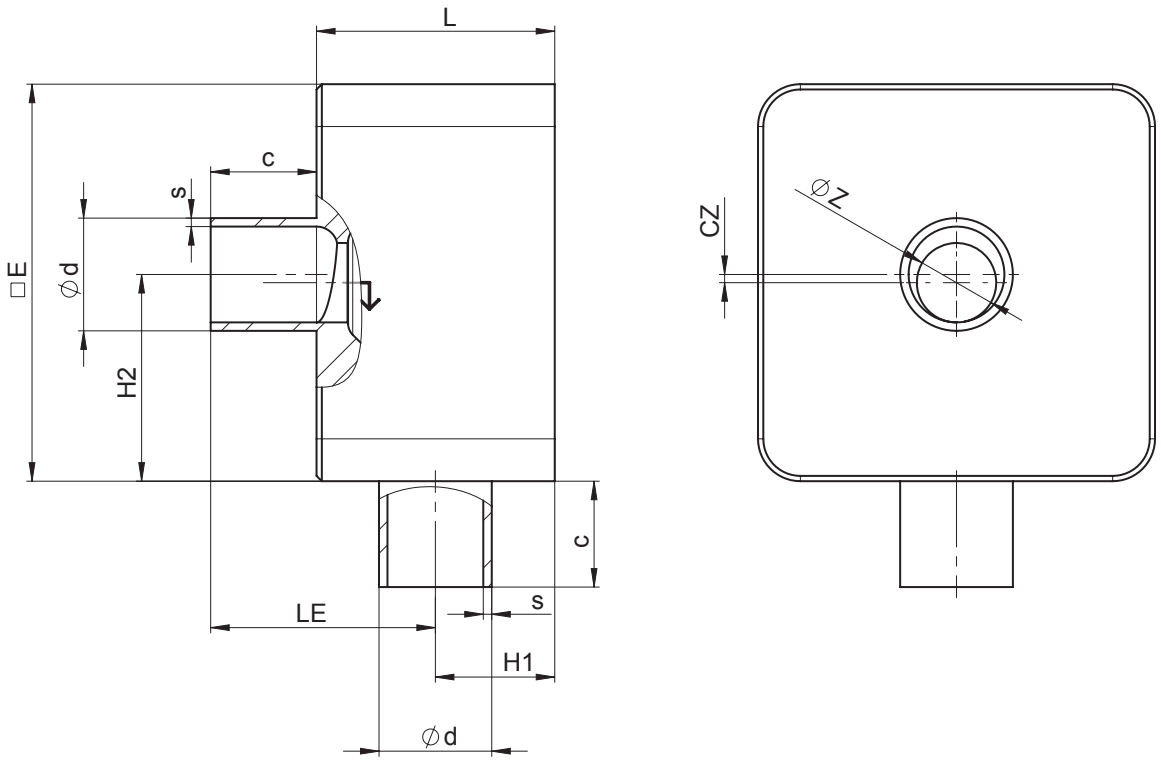

AG	DN	Code raccordement 60 [1]										
		Taille de siège (code)	L	□E	c	Øz	LE	H1	H2	cz	Ød	s
4	32	K	73,0	112,0	25,0	32,0	65,8	32,8	52,8	3,2	42,4	2,0
	40	K	73,0	112,0	25,0	32,0	62,2	35,8	49,85	6,15	48,3	2,0
		M	73,0	112,0	25,0	38,0	62,2	35,8	52,85	3,15	48,3	2,0
5	50	N	84,0	140,0	30,0	50,0	72,3	41,7	93,15	3,15	60,3	2,0

Dimensions en mm
AG = taille d'actionneur

1) **Type de raccordement**
Code 60 : Embout ISO 1127 / DIN EN 10357 série C (édition 2014) / DIN 11866 série B

8.2.8 Embout avec dérivation code 0

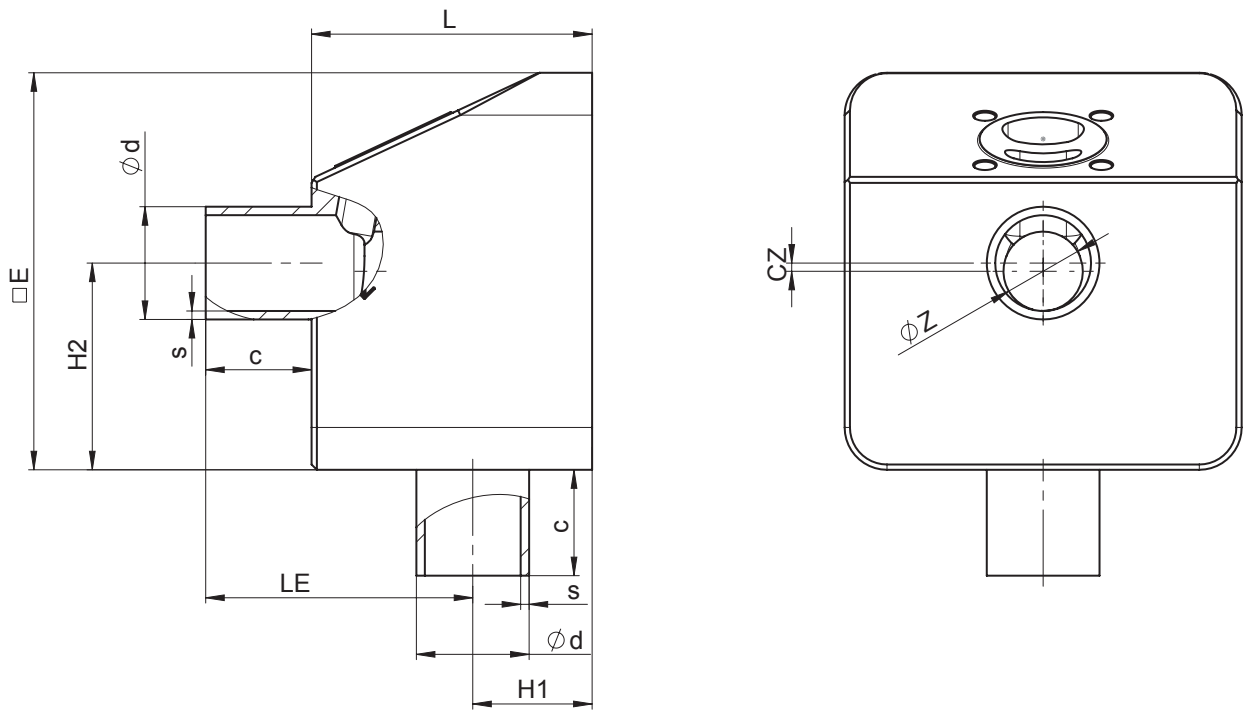

AG	DN	Code raccordement 0 [1]										
		Taille de siège (code)	L	□E	c	Øz	LE	H1	H2	cz	Ød	s
2	15	A	53,0	75,0	20,0	2,0	52,0	21,0	44,0	6,5	18,0	1,5
		B	53,0	75,0	20,0	4,0	52,0	21,0	43,0	5,5	18,0	1,5
		C	53,0	75,0	20,0	6,0	52,0	21,0	42,0	4,5	18,0	1,5
		D	53,0	75,0	20,0	8,0	52,0	21,0	41,0	3,5	18,0	1,5
		E	53,0	75,0	20,0	10,0	52,0	21,0	40,0	2,5	18,0	1,5
		G	53,0	75,0	20,0	15,0	52,0	21,0	37,5	-	18,0	1,5

Dimensions en mm
AG = taille d'actionneur

1) **Type de raccordement**
Code 0 : Embout DIN

8.2.9 Embout avec dérivation code 17

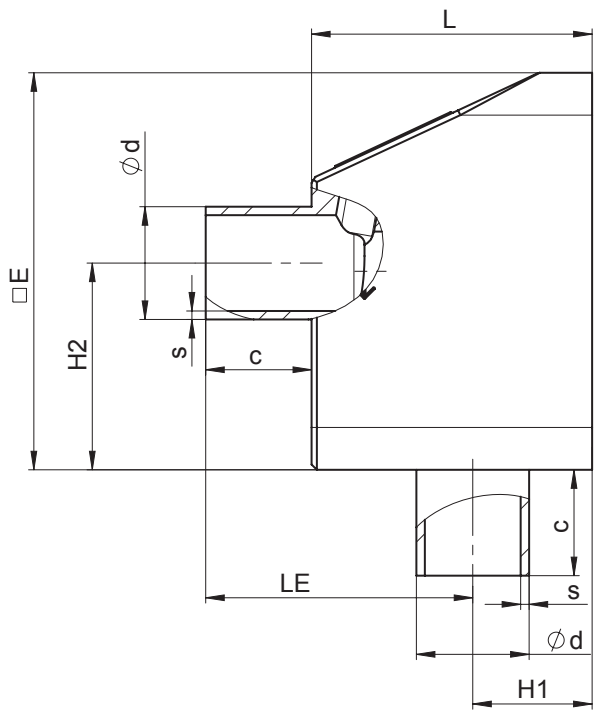

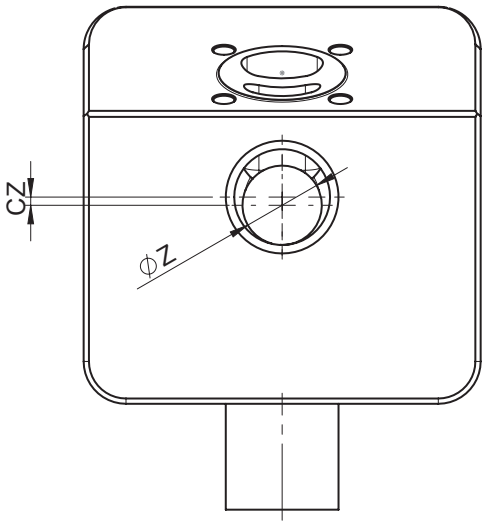

AG	DN	Code raccordement 17 [1]										
		Taille de siège (code)	L	□E	c	Øz	LE	H1	H2	cz	Ød	s
2	8	A	53,0	75,0	20,0	2,0	55,5	17,5	40,5	3,0	10,0	1,0
		B	53,0	75,0	20,0	4,0	55,5	17,5	39,5	2,0	10,0	1,0
		C	53,0	75,0	20,0	6,0	55,5	17,5	38,5	1,0	10,0	1,0
	10	A	53,0	75,0	20,0	2,0	54,5	18,5	41,5	4,0	13,0	1,5
		B	53,0	75,0	20,0	4,0	54,5	18,5	40,5	3,0	13,0	1,5
		C	53,0	75,0	20,0	6,0	54,5	18,5	39,5	2,0	13,0	1,5
		D	53,0	75,0	20,0	8,0	54,5	18,5	38,5	1,0	13,0	1,5
	15	A	53,0	75,0	20,0	2,0	51,5	21,5	44,5	7,0	19,0	1,5
		B	53,0	75,0	20,0	4,0	51,5	21,5	43,5	6,0	19,0	1,5
		C	53,0	75,0	20,0	6,0	51,5	21,5	42,5	5,0	19,0	1,5
		D	53,0	75,0	20,0	8,0	51,5	21,5	41,5	4,0	19,0	1,5
		E	53,0	75,0	20,0	10,0	51,5	21,5	40,5	3,0	19,0	1,5
		G	53,0	75,0	20,0	15,0	51,5	21,5	38,0	0,5	19,0	1,5

Dimensions en mm
AG = taille d'actionneur

1) **Type de raccordement**
Code 17 : Embout EN 10357 série A / DIN 11866 série A auparavant DIN 11850 série 2

8.2.10 Embout avec dérivation code 59

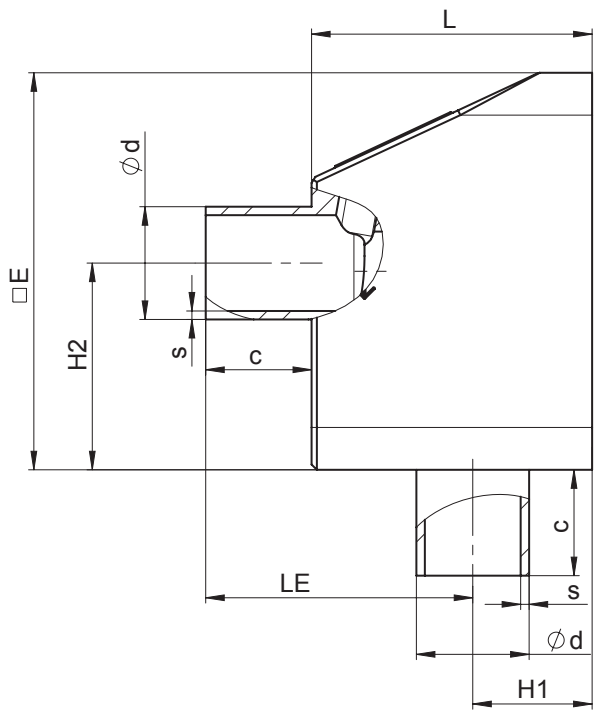

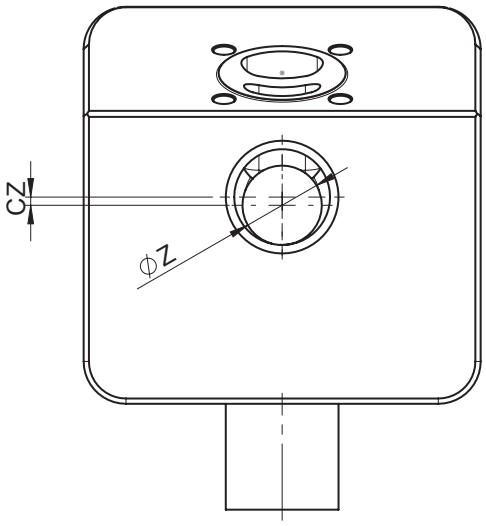

AG	DN	Code raccordement 59 [1]										
		Taille de siège (code)	L	□E	c	Øz	LE	H1	H2	cz	Ød	s
2	15	A	53,0	75,0	20,0	2,0	54,8	18,2	41,20	3,70	12,70	1,65
		B	53,0	75,0	20,0	4,0	54,8	18,2	40,20	2,70	12,70	1,65
		C	53,0	75,0	20,0	6,0	54,8	18,2	39,20	1,70	12,70	1,65
		D	53,0	75,0	20,0	8,0	54,8	18,2	38,20	0,70	12,70	1,65
	20	A	53,0	75,0	20,0	2,0	51,6	21,4	44,38	3,70	12,70	1,65
		B	53,0	75,0	20,0	4,0	51,6	21,4	43,38	2,70	12,70	1,65
		C	53,0	75,0	20,0	6,0	51,6	21,4	42,38	1,70	12,70	1,65
		D	53,0	75,0	20,0	8,0	51,6	21,4	41,38	0,70	12,70	1,65
		E	53,0	75,0	20,0	10,0	51,6	21,4	40,38	2,88	19,05	1,65
		G	53,0	75,0	20,0	15,0	51,6	21,4	37,88	0,38	19,05	1,65

Dimensions en mm
AG = taille d'actionneur

1) **Type de raccordement**
Code 59 : Embout ASME BPE / DIN EN 10357 série C (à partir de l'édition 2022) / DIN 11866 série C

8.2.11 Embout avec dérivation code 60

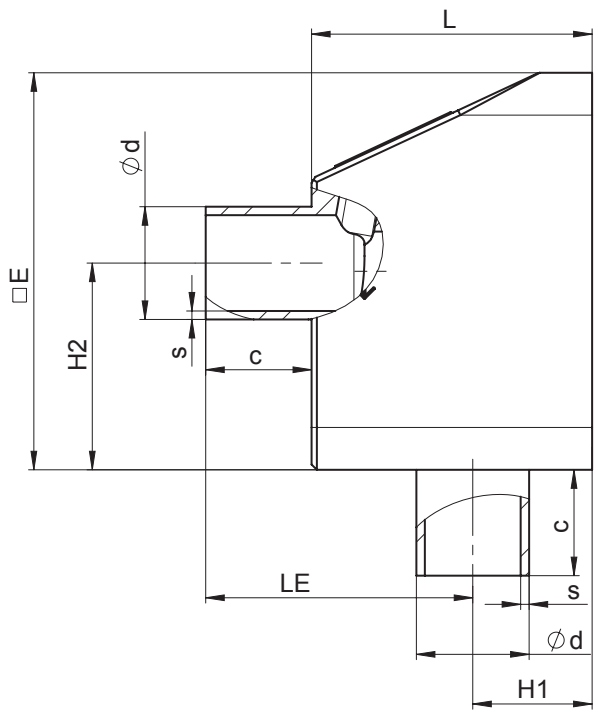

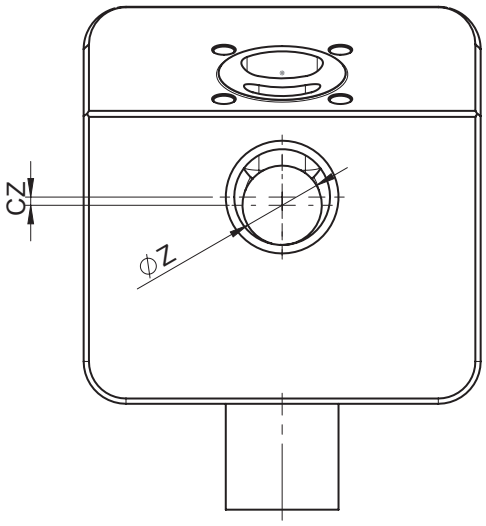

AG	DN	Code raccordement 60 [1]										
		Taille de siège (code)	L	□E	c	Øz	LE	H1	H2	cz	Ød	s
2	8	A	53,0	75,0	20,0	2,0	54,3	18,7	41,65	4,15	13,5	1,6
		B	53,0	75,0	20,0	4,0	54,3	18,7	40,65	3,15	13,5	1,6
		C	53,0	75,0	20,0	6,0	54,3	18,7	39,65	2,15	13,5	1,6
	10	A	53,0	75,0	20,0	2,0	52,5	20,7	43,50	6,00	17,2	1,6
		B	53,0	75,0	20,0	4,0	52,5	20,7	42,50	5,00	17,2	1,6
		C	53,0	75,0	20,0	6,0	52,5	20,5	41,50	4,00	17,2	1,6
		D	53,0	75,0	20,0	8,0	52,5	20,5	40,50	3,00	17,2	1,6
	15	A	53,0	75,0	20,0	2,0	50,4	22,6	45,55	8,05	21,3	1,6
		B	53,0	75,0	20,0	4,0	50,4	22,6	44,55	7,05	21,3	1,6
		C	53,0	75,0	20,0	6,0	50,4	22,6	43,55	6,05	21,3	1,6
		D	53,0	75,0	20,0	8,0	50,4	22,6	42,55	5,05	21,3	1,6
		E	53,0	75,0	20,0	10,0	50,4	22,6	41,55	4,05	21,3	1,6
		G	53,0	75,0	20,0	15,0	50,4	22,6	39,05	1,55	21,3	1,6

Dimensions en mm
AG = taille d'actionneur

1) **Type de raccordement**
Code 60 : Embout ISO 1127 / DIN EN 10357 série C (édition 2014) / DIN 11866 série B

8.2.12 Clamp sans dérivation code 82

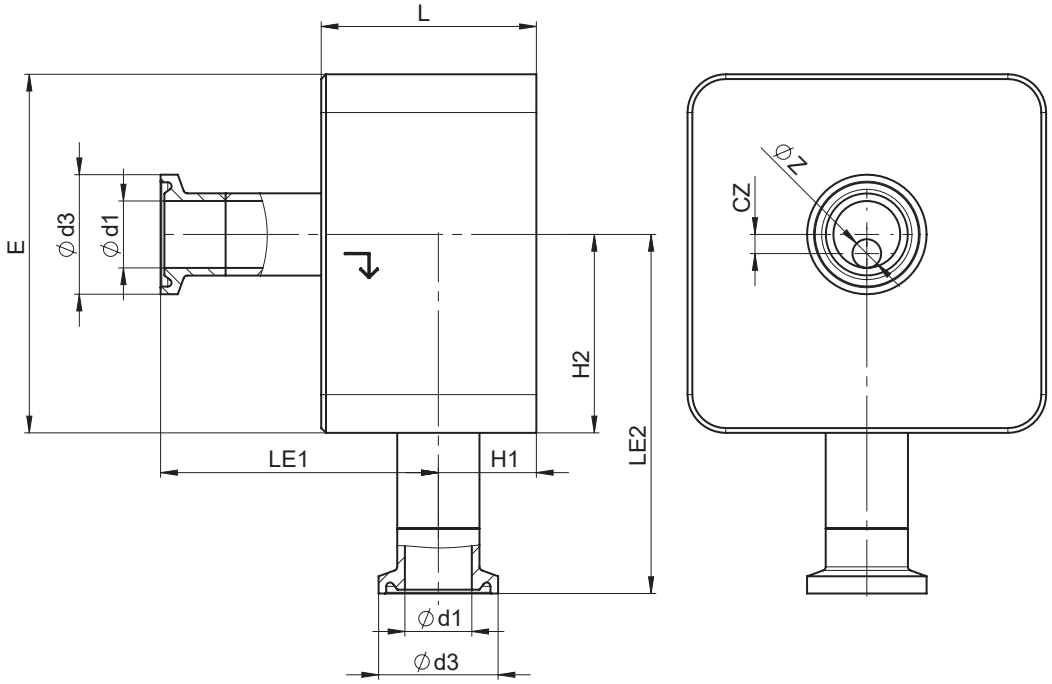

AG	DN	Code raccordement 82 [1]										
		Taille de siège (code)	L	□E	Øz	LE1	LE2	H1	H2	cz	Ød1	Ød3
2	8	A	45,0	75,0	2,0	59,3	74,65	18,7	41,65	4,15	10,3	25,4
		B	45,0	75,0	4,0	59,3	73,65	18,7	40,65	3,15	10,3	25,4
		C	45,0	75,0	6,0	59,3	72,65	18,7	39,65	2,15	10,3	25,4
	10	A	45,0	75,0	2,0	57,5	76,50	20,5	43,50	6,00	14,0	25,4
		B	45,0	75,0	4,0	57,5	75,50	20,5	42,50	5,00	14,0	25,4
		C	45,0	75,0	6,0	57,5	74,50	20,5	41,50	4,00	14,0	25,4
		D	45,0	75,0	8,0	57,5	73,50	20,5	40,50	3,00	14,0	25,4
	15	A	45,0	75,0	2,0	55,4	78,55	22,6	45,55	8,05	18,1	50,5
		B	45,0	75,0	4,0	55,4	77,55	22,6	44,55	7,05	18,1	50,5
		C	45,0	75,0	6,0	55,4	76,55	22,6	43,55	6,05	18,1	50,5
		D	45,0	75,0	8,0	55,4	75,55	22,6	42,55	5,05	18,1	50,5
		E	45,0	75,0	10,0	55,4	74,55	22,6	41,55	4,05	18,1	50,5
		G	45,0	75,0	15,0	55,4	72,05	22,6	39,05	1,55	18,1	50,5
3	20	H	55,0	95,0	20,0	66,0	87,40	27,0	49,40	1,90	19,0	50,5
	25	H	55,0	95,0	20,0	62,6	90,40	30,4	52,40	4,90	25,0	50,5
		J	55,0	95,0	25,0	62,6	87,90	30,4	49,90	2,40	25,0	50,5

Dimensions en mm
AG = taille d'actionneur

1) **Type de raccordement**
Code 82 : Clamp DIN 32676 série B

8.2.13 Clamp sans dérivation code 82

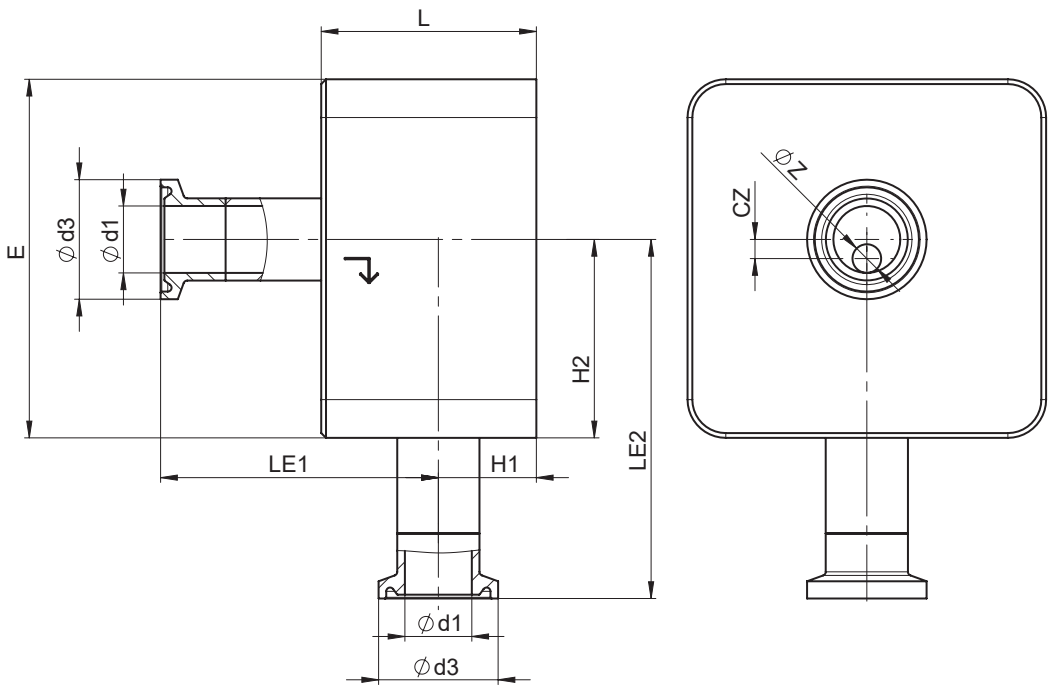

AG	DN	Code raccordement 82 [1]										
		Taille de siège (code)	L	□E	Øz	LE1	LE2	H1	H2	cz	Ød1	Ød3
4	**32**	**K**	73,0	112,0	32,0	78,8	90,8	32,8	52,8	3,2	38,4	64,0
	40	**K**	73,0	112,0	32,0	75,2	87,85	35,8	49,85	6,15	44,3	64,0
		M	73,0	112,0	38,0	75,2	90,85	35,8	52,85	3,15	44,3	64,0
5	**50**	**N**	84,0	140,0	50,0	85,3	136,15	41,7	93,15	3,15	56,3	77,5

Dimensions en mm
AG = taille d'actionneur

1) **Type de raccordement**
Code 82 : Clamp DIN 32676 série B

8.2.14 Clamp sans dérivation code 86

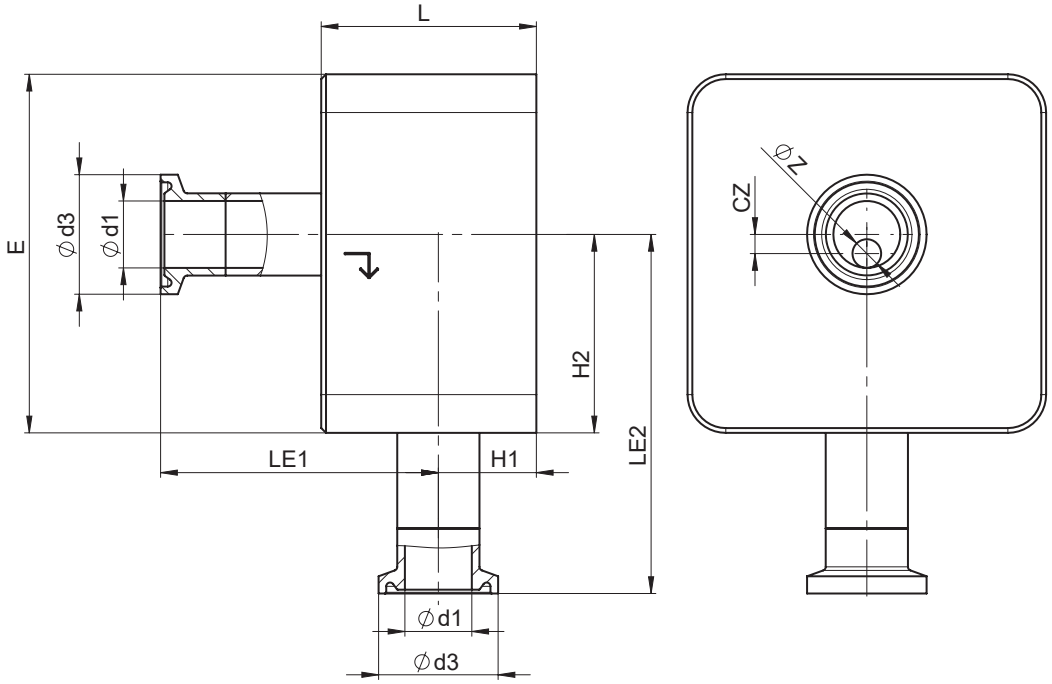

AG	DN	Code raccordement 86 [1]										
		Taille de siège (code)	L	□E	Øz	LE1	LE2	H1	H2	cz	Ød1	Ød3
2	8	A	45,0	75,0	2,0	60,5	73,5	17,5	40,5	3,0	8,0	25,0
		B	45,0	75,0	4,0	60,5	72,5	17,5	39,5	2,0	8,0	25,0
		C	45,0	75,0	6,0	60,5	71,5	17,5	38,5	1,0	8,0	25,0
	10	A	45,0	75,0	2,0	59,5	74,5	18,5	41,5	4,0	10,0	34,0
		B	45,0	75,0	4,0	59,5	73,5	18,5	40,5	3,0	10,0	34,0
		C	45,0	75,0	6,0	59,5	72,5	18,5	39,5	2,0	10,0	34,0
		D	45,0	75,0	8,0	59,5	71,5	18,5	38,5	1,0	10,0	34,0
	15	A	45,0	75,0	2,0	56,5	77,5	21,5	44,5	7,0	16,0	34,0
		B	45,0	75,0	4,0	56,5	76,5	21,5	43,5	6,0	16,0	34,0
		C	45,0	75,0	6,0	56,5	75,5	21,5	42,5	5,0	16,0	34,0
		D	45,0	75,0	8,0	56,5	74,5	21,5	41,5	4,0	16,0	34,0
		E	45,0	75,0	10,0	56,5	73,5	21,5	40,5	3,0	16,0	34,0
		G	45,0	75,0	15,0	56,5	71,0	21,5	38,0	0,5	16,0	34,0
3	20	H	55,0	95,0	20,0	69,5	85,5	23,0	47,5	0,0	20,0	34,0
	25	H	55,0	95,0	20,0	65,0	88,0	28,1	50,0	2,5	26,0	50,5
		J	55,0	95,0	25,0	65,0	88,5	28,1	47,5	0,0	26,0	50,5

Dimensions en mm
AG = taille d'actionneur

1) **Type de raccordement**
Code 86 : Clamp DIN 32676 série A

8.2.15 Clamp sans dérivation code 86

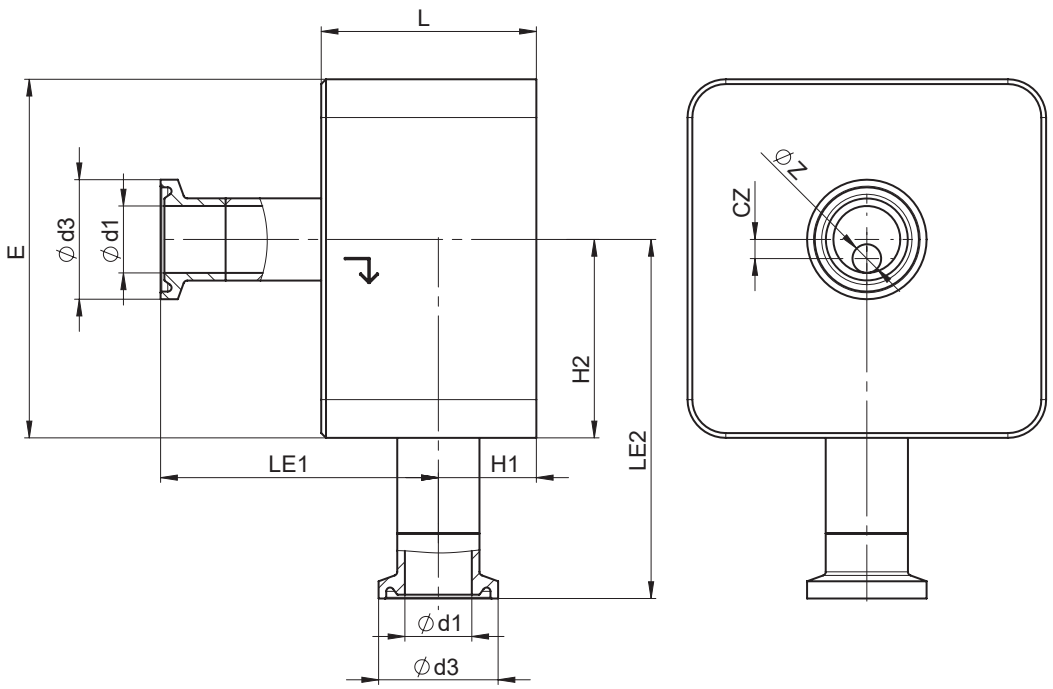

AG	DN	Code raccordement 86 [1]										
		Taille de siège (code)	L	□E	Øz	LE1	LE2	H1	H2	cz	Ød1	Ød3
4	**32**	**K**	73,0	112,0	32,0	80,0	92,5	31,0	54,5	1,5	32,0	50,5
	40	**K**	73,0	112,0	32,0	78,4	91,0	32,6	53,0	3,0	38,0	50,5
		M	73,0	112,0	38,0	78,4	94,0	32,6	56,0	0,0	38,0	50,5
5	**50**	**N**	84,0	140,0	50,0	88,4	133,0	38,6	90,0	0,0	50,0	64,0

Dimensions en mm
AG = taille d'actionneur

1) **Type de raccordement**
Code 86 : Clamp DIN 32676 série A

8.2.16 Clamp sans dérivation code 88

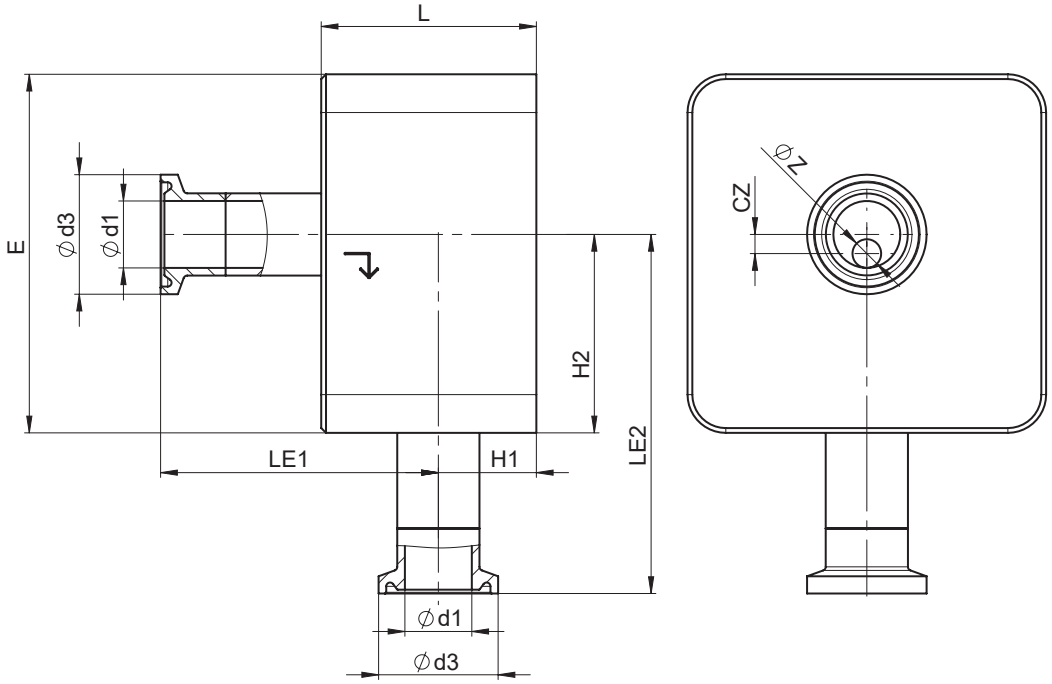

AG	DN	Code raccordement 88 [1]										
		Taille de siège (code)	L	□E	Øz	LE1	LE2	H1	H2	cz	Ød1	Ød3
2	15	A	45,0	75,0	2,0	59,8	74,20	18,2	41,20	3,70	9,40	25,0
		B	45,0	75,0	4,0	59,8	73,20	18,2	40,20	2,70	9,40	25,0
		C	45,0	75,0	6,0	59,8	72,20	18,2	39,20	1,70	9,40	25,0
		D	45,0	75,0	8,0	59,8	71,20	18,2	38,20	0,70	9,40	25,0
	20	A	45,0	75,0	2,0	56,5	77,38	21,4	44,38	6,88	15,75	25,0
		B	45,0	75,0	4,0	56,5	76,38	21,4	43,38	5,88	15,75	25,0
		C	45,0	75,0	6,0	56,5	75,38	21,4	42,38	4,88	15,75	25,0
		D	45,0	75,0	8,0	56,5	74,38	21,4	41,38	3,88	15,75	25,0
		E	45,0	75,0	10,0	56,5	73,38	21,4	40,38	2,88	15,75	25,0
		G	45,0	75,0	15,0	56,5	70,88	21,4	37,88	0,38	15,75	25,0
3	25	H	55,0	95,0	20,0	66,8	87,60	26,3	48,60	1,10	22,10	50,5

Dimensions en mm
AG = taille d'actionneur

1) **Type de raccordement**
Code 88 : Clamp ASME BPE, pour tube ASME BPE

8.2.17 Clamp sans dérivation code 88

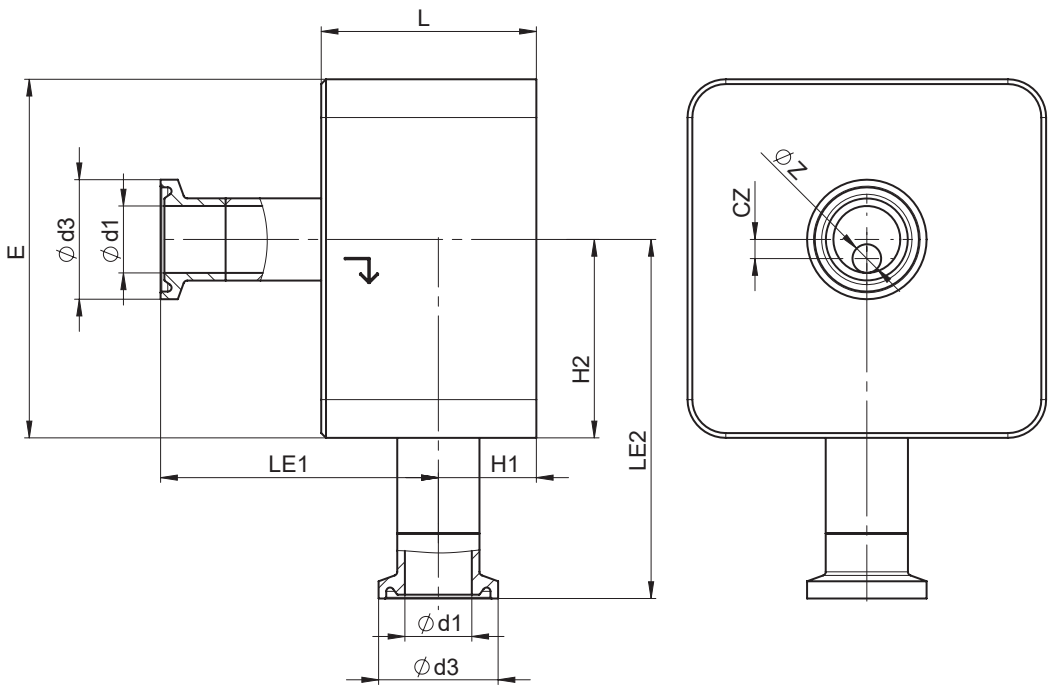

AG	DN	Code raccordement 88 [1]										
		Taille de siège (code)	L	□E	Øz	LE1	LE2	H1	H2	cz	Ød1	Ød3
4	**40**	**K**	73,0	112,0	32,0	80,1	92,6	31,0	54,6	1,4	34,8	50,5
	50	**K**	73,0	112,0	32,0	72,7	86,25	37,4	48,25	7,75	47,5	64,0
		M	73,0	112,0	38,0	72,7	89,25	37,4	51,25	4,75	47,5	64,0
5	**65**	**N**	84,0	140,0	50,0	83,1	127,6	43,7	84,9	5,1	60,2	77,5

Dimensions en mm
AG = taille d'actionneur

1) **Type de raccordement**
Code 88 : Clamp ASME BPE, pour tube ASME BPE

8.2.18 Clamp avec dérivation code 82

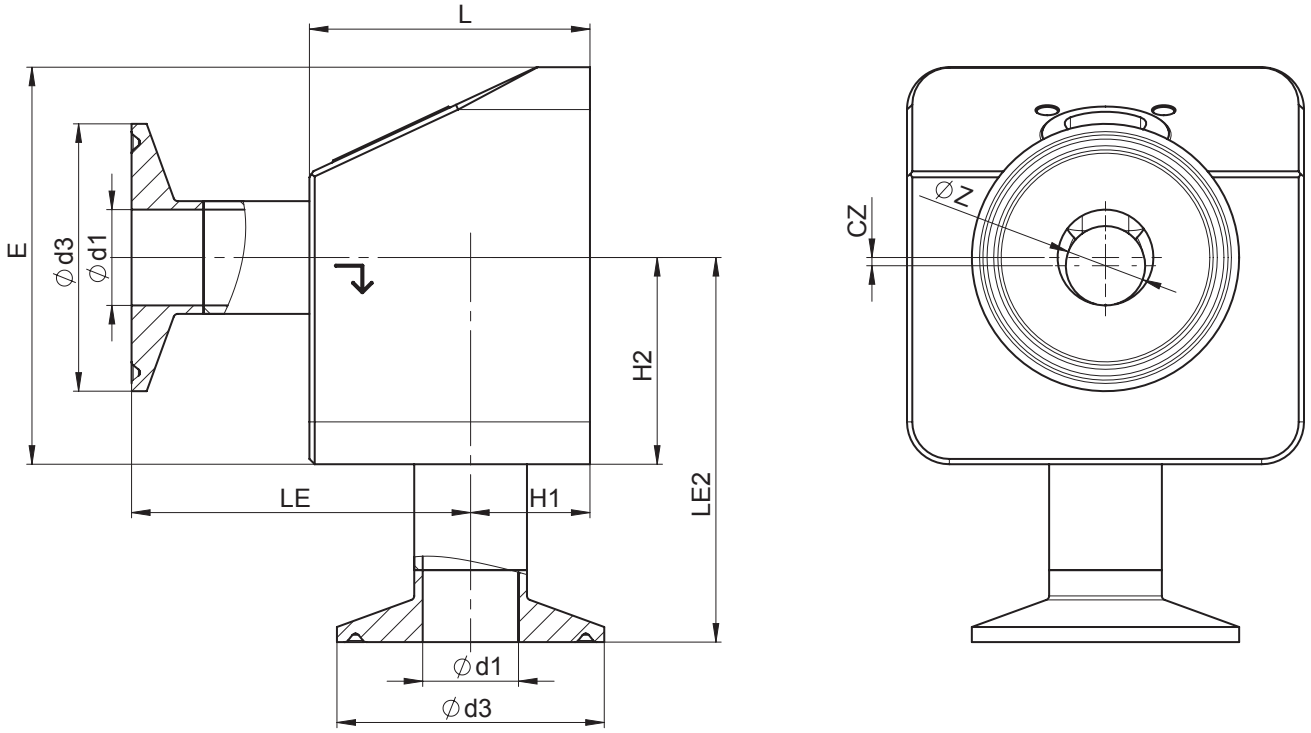

AG	DN	Code raccordement 82 [1]										
		Taille de siège (code)	L	□E	Øz	LE1	LE2	H1	H2	cz	Ød1	Ød3
2	8	A	53,0	75,0	2,0	67,3	74,65	18,7	41,65	4,15	10,3	25,4
		B	53,0	75,0	4,0	67,3	73,65	18,7	40,65	3,15	10,3	25,4
		C	53,0	75,0	6,0	67,3	72,65	18,7	39,65	2,15	10,3	25,4
	10	A	53,0	75,0	2,0	65,5	76,50	20,5	43,50	6,00	14,0	25,4
		B	53,0	75,0	4,0	65,5	75,50	20,5	42,50	5,00	14,0	25,4
		C	53,0	75,0	6,0	65,5	74,50	20,5	41,50	4,00	14,0	25,4
		D	53,0	75,0	8,0	65,5	73,50	20,5	40,50	3,00	14,0	25,4
	15	A	53,0	75,0	2,0	63,4	78,55	22,6	45,55	8,05	18,1	50,5
		B	53,0	75,0	4,0	63,4	77,55	22,6	44,55	7,05	18,1	50,5
		C	53,0	75,0	6,0	63,4	76,55	22,6	43,55	6,05	18,1	50,5
		D	53,0	75,0	8,0	63,4	75,55	22,6	42,55	5,05	18,1	50,5
		E	53,0	75,0	10,0	63,4	74,55	22,6	41,55	4,05	18,1	50,5
		G	53,0	75,0	15,0	63,4	72,05	22,6	39,05	1,55	18,1	50,5

Dimensions en mm
AG = taille d'actionneur

1) **Type de raccordement**
Code 82 : Clamp DIN 32676 série B

8.2.19 Clamp avec dérivation code 86

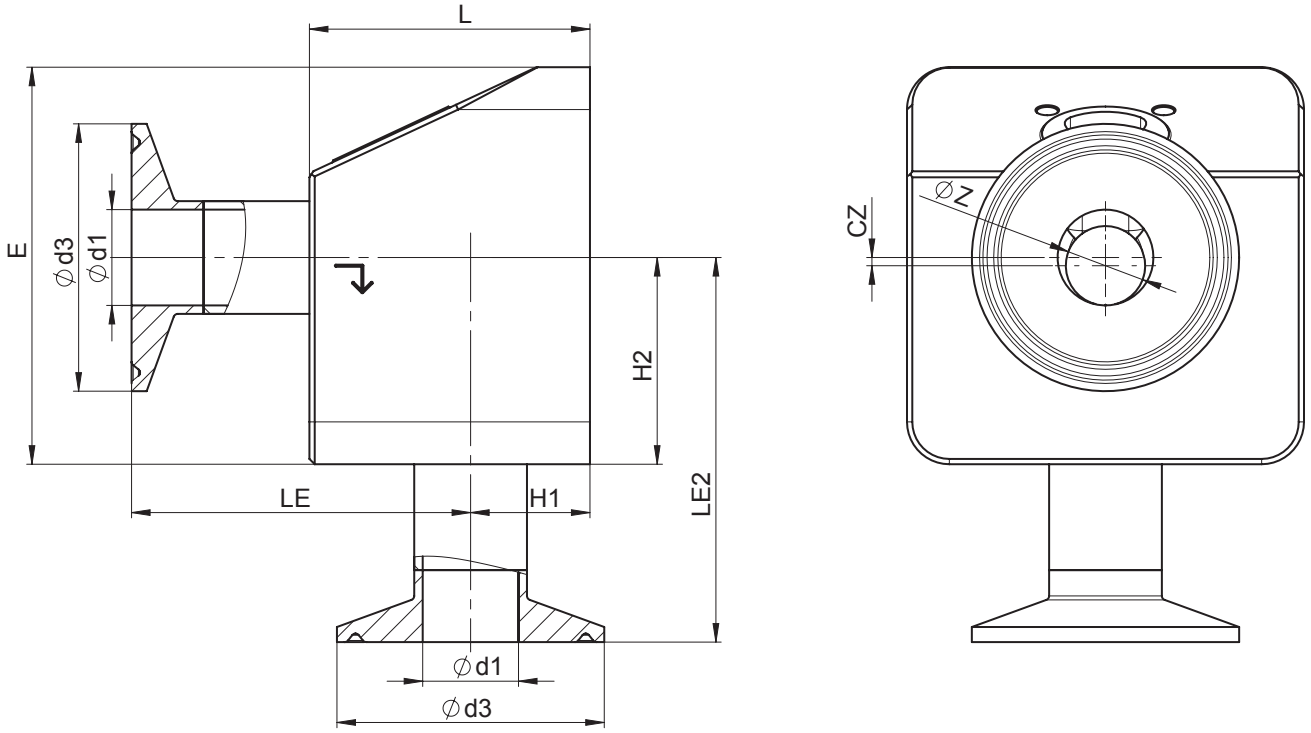

AG	DN	Code raccordement 86 [1]										
		Taille de siège (code)	L	□E	Øz	LE1	LE2	H1	H2	cz	Ød1	Ød3
2	8	A	53,0	75,0	2,0	68,5	73,5	17,5	40,5	3,0	8,0	25,0
		B	53,0	75,0	4,0	68,5	72,5	17,5	39,5	2,0	8,0	25,0
		C	53,0	75,0	6,0	68,5	71,5	17,5	38,5	1,0	8,0	25,0
	10	A	53,0	75,0	2,0	67,5	74,5	18,5	41,5	4,0	10,0	34,0
		B	53,0	75,0	4,0	67,5	73,5	18,5	40,5	3,0	10,0	34,0
		C	53,0	75,0	6,0	67,5	72,5	18,5	39,5	2,0	10,0	34,0
		D	53,0	75,0	8,0	67,5	71,5	18,5	38,5	1,0	10,0	34,0
	15	A	53,0	75,0	2,0	64,5	77,5	21,5	44,5	7,0	16,0	34,0
		B	53,0	75,0	4,0	64,5	76,5	21,5	43,5	6,0	16,0	34,0
		C	53,0	75,0	6,0	64,5	75,5	21,5	42,5	5,0	16,0	34,0
		D	53,0	75,0	8,0	64,5	74,5	21,5	41,5	4,0	16,0	34,0
		E	53,0	75,0	10,0	64,5	73,5	21,5	40,5	3,0	16,0	34,0
		G	53,0	75,0	15,0	64,5	71,0	21,5	38,0	0,5	16,0	34,0

Dimensions en mm
AG = taille d'actionneur

1) **Type de raccordement**
Code 86 : Clamp DIN 32676 série A

8.2.20 Clamp avec dérivation code 88

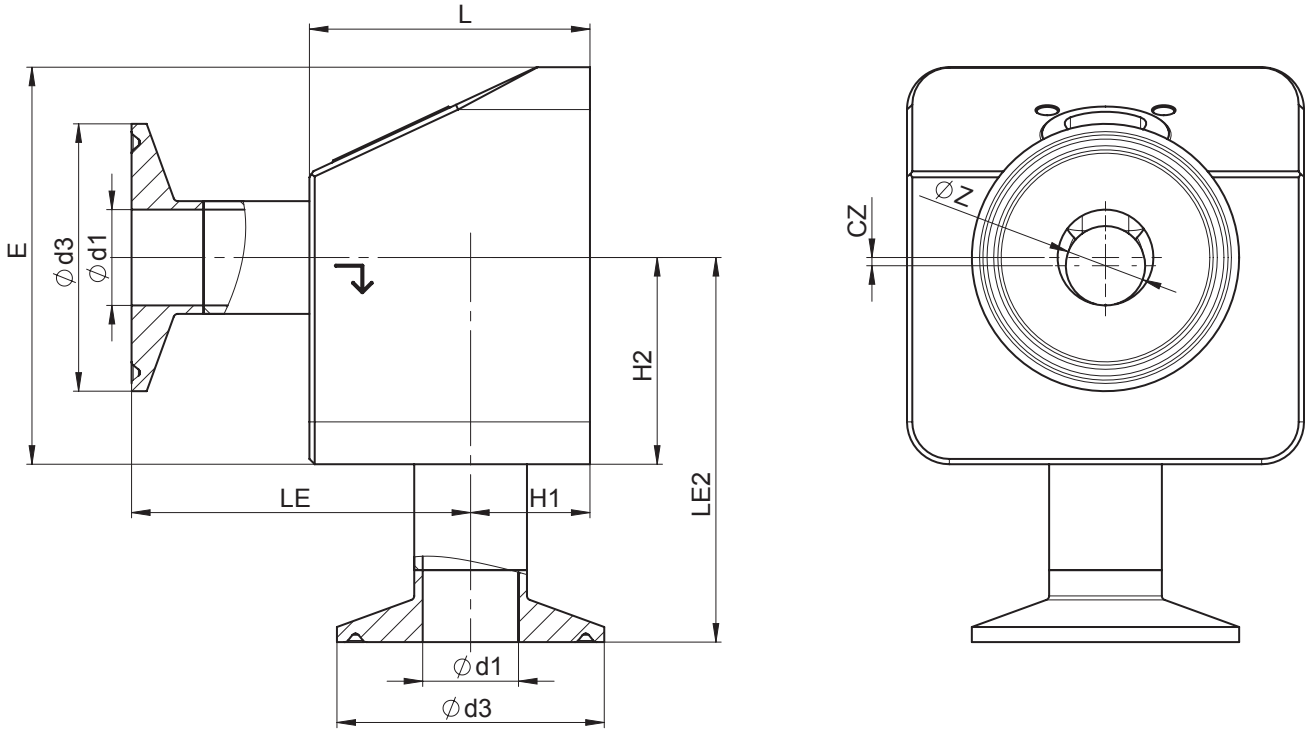

AG	DN	Code raccordement 88 [1]										
		Taille de siège (code)	L	□E	Øz	LE1	LE2	H1	H2	cz	Ød1	Ød3
2	15	A	53,0	75,0	2,0	67,8	74,20	18,2	41,20	3,70	9,40	25,0
		B	53,0	75,0	4,0	67,8	73,20	18,2	40,20	2,70	9,40	25,0
		C	53,0	75,0	6,0	67,8	72,20	18,2	39,20	1,70	9,40	25,0
		D	53,0	75,0	8,0	67,8	71,20	18,2	38,20	0,70	9,40	25,0
	20	A	53,0	75,0	2,0	64,6	77,38	21,4	44,38	6,88	15,75	25,0
		B	53,0	75,0	4,0	64,6	76,38	21,4	43,38	5,88	15,75	25,0
		C	53,0	75,0	6,0	64,6	75,38	21,4	42,38	4,88	15,75	25,0
		D	53,0	75,0	8,0	64,6	74,38	21,4	41,38	3,88	15,75	25,0
		E	53,0	75,0	10,0	64,6	73,38	21,4	40,38	2,88	15,75	25,0
		G	53,0	75,0	15,0	64,6	70,88	21,4	37,88	0,38	15,75	25,0

Dimensions en mm
AG = taille d'actionneur

1) **Type de raccordement**
Code 88 : Clamp ASME BPE, pour tube ASME BPE

9 Indications du fabricant

Le contrôleur nécessaire au fonctionnement de la vanne n'est pas fourni !

9.1 Livraison

- Vérifier dès la réception que la marchandise est complète et intacte.

Le bon fonctionnement du produit a été contrôlé en usine. Le détail de la marchandise figure sur les documents d'expédition et la version est indiquée par la référence de commande.

9.2 Emballage

Le produit est emballé dans une boîte en carton. Cet emballage peut être recyclé avec le papier.

9.3 Transport

1. Le produit doit être transporté avec des moyens de transport adaptés. Il ne doit pas tomber et doit être manipulé avec précaution.
2. Après l'installation, éliminer les matériaux d'emballage de transport conformément aux prescriptions de mise au rebut / de protection de l'environnement.

9.4 Stockage

1. Stocker le produit protégé contre la poussière, au sec et dans l'emballage d'origine.
2. Éviter les UV et les rayons solaires directs.
3. Ne pas dépasser la température maximum de stockage (voir chapitre « Données techniques »).
4. Ne pas stocker de solvants, produits chimiques, acides, carburants et produits similaires dans le même local que des produits GEMÜ et leurs pièces détachées.
5. Fermer les raccords d'air comprimé avec des capuchons de protection ou des bouchons de fermeture.

10 Montage sur la tuyauterie

10.1 Lieu d'installation

⚠ ATTENTION

- Ne pas soumettre la vanne à des contraintes extérieures importantes.
- Sélectionner le lieu d'installation de manière à ce que la vanne ne puisse pas être utilisée comme moyen d'escalade.
- Poser la tuyauterie de manière à protéger le corps de vanne des contraintes de compression et flexion ainsi que des vibrations et des tensions.
- Monter la vanne uniquement entre des tuyauteries alignées et adaptées les unes aux autres.

AVIS

- Pour une installation à vidangeabilité optimisée, monter l'actionneur horizontalement.
- Le sens du débit de fluide de service est indiqué par une flèche sur le corps de vanne.

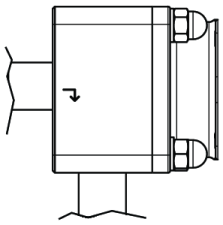

en position fermée et ouverte
Actionneur à l'horizontale

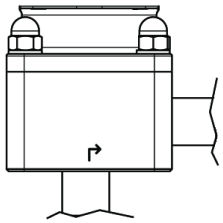

en position ouverte
Actionneur à l'horizontale ou à la verticale

Plage de régulation

Nous préconisons de concevoir les vannes de sorte que la plage de régulation se trouve à l'intérieur d'une course d'ouverture de 20% à 90% de la vanne de régulation.

10.2 Préparatifs pour le montage

⚠ AVERTISSEMENT

Robinetteries sous pression !

- ▶ Risque de blessures extrêmement graves ou danger de mort
- Mettre l'installation ou une partie de l'installation hors pression.
- Vidanger entièrement l'installation ou une partie de l'installation.

⚠ AVERTISSEMENT

Produits chimiques corrosifs !

- ▶ Risque de brûlure par des acides
- Porter un équipement de protection adéquat.
- Vidanger entièrement l'installation.

⚠ ATTENTION

Éléments d'installation chauds !

- ▶ Risques de brûlures
- N'intervenir sur l'installation qu'après l'avoir laissé refroidir.
- Porter un équipement de protection.

⚠ ATTENTION

Utilisation comme marche pour monter !

- ▶ Endommagement du produit
- ▶ Risque de dérapage
- Sélectionner le lieu d'installation de manière à ce que le produit ne puisse pas être utilisé comme support pour monter.
- Ne pas utiliser le produit comme marche ou comme support pour monter.

AVIS

Compatibilité du produit !

- ▶ Le produit doit convenir aux conditions d'utilisation du système de tuyauterie (fluide, concentration du fluide, température et pression), ainsi qu'aux conditions ambiantes du site.

AVIS

Outillage !

▶ L'outillage requis pour l'installation et le montage n'est pas fourni.

● Utiliser un outillage adapté, fonctionnant correctement et sûr.

1. S'assurer que le produit convient bien au cas d'application prévu.
2. Contrôler les données techniques du produit et des matériaux.
3. Tenir à disposition l'outillage adéquat.
4. Utiliser l'équipement de protection adéquat conformément aux règlements de l'exploitant de l'installation.
5. Respecter les prescriptions correspondantes pour le raccordement.
6. Confier les travaux de montage au personnel qualifié et formé.
7. Mettre l'installation ou une partie de l'installation hors service.
8. Prévenir toute remise en service de l'installation ou d'une partie de l'installation.
9. Mettre l'installation ou une partie de l'installation hors pression.
10. Vidanger entièrement l'installation ou une partie de l'installation, et la laisser refroidir jusqu'à ce qu'elle atteigne une température inférieure à la température d'évaporation du fluide et que tout risque de brûlure soit exclu.
11. Décontaminer l'installation ou une partie de l'installation de manière appropriée, la rincer et la ventiler.
12. Poser la tuyauterie de manière à protéger le produit des contraintes de compression et de flexion ainsi que des vibrations et des tensions.
13. Monter le produit uniquement entre des tuyaux alignés et adaptés les uns aux autres (voir les chapitres ci-après).
14. Respecter le sens du débit (voir chapitre « Sens du débit »).
15. Respecter la position de montage voir chapitre « Position de montage »).

10.3 Montage avec des raccords clamps

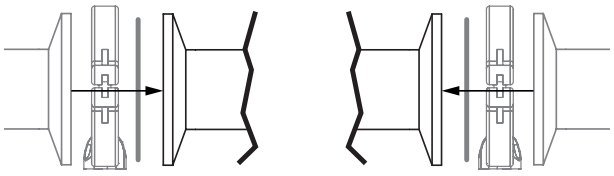

Fig. 7: Raccord clamp

AVIS

Joint et collier pour clamps !

▶ Le joint et le collier pour les raccords clamps ne sont pas fournis.

1. Tenir à disposition le joint et le collier pour clamps.
2. Procéder aux préparatifs pour le montage (voir chapitre « Préparatifs pour le montage »).
3. Insérer le joint approprié entre le corps du produit et le raccord de la tuyauterie.
4. Relier le joint entre le corps du produit et le raccord de la tuyauterie au moyen d'un collier pour clamps.
5. Remettre en place et en fonction tous les dispositifs de sécurité et de protection.

10.4 Montage avec des embouts à souder

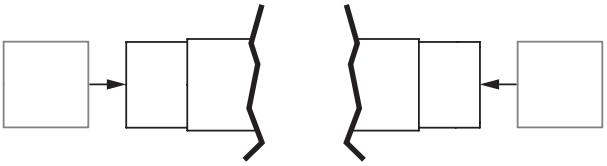

Fig. 8: Embout à souder

1. Procéder aux préparatifs pour le montage (voir chapitre « Préparatifs pour le montage »).
2. Démonter l'actionneur avant le soudage dans l'installation (voir chapitre « Démontage de l'actionneur »).
3. Respecter les normes techniques de soudage.
4. Souder le corps du produit dans la tuyauterie.
5. Laisser refroidir les embouts à souder.
6. Monter l'actionneur sur le corps de vanne (voir chapitre « Montage de l'actionneur »).
7. Remettre en place et en fonction tous les dispositifs de sécurité et de protection.
8. Rincer l'installation.

11 Montage

Montage de l'actionneur sur la rehausse :

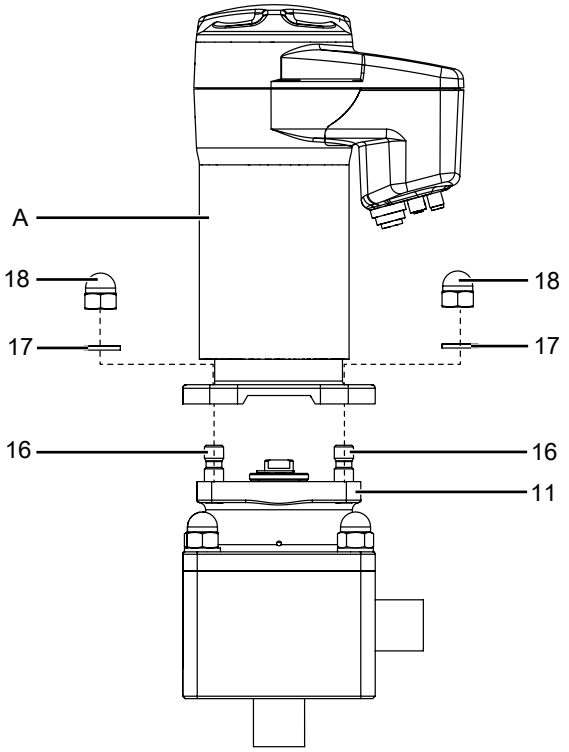

1. Mettre l'actionneur **A** en position d'ouverture.
2. Poser l'actionneur **A** sur la rehausse **11**.
3. Placer les rondelles **17** et les écrous borgnes **18** sur les goujons **16** et les appliquer à la main.
4. Serrer alternativement et en croix les écrous borgnes **18**.

Taille d'actionneur	Couple de serrage
2	16 - 20 Nm
3	30 - 35 Nm
4	40 Nm
5	70 Nm

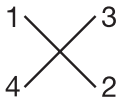

Montage de l'actionneur et la rehausse :

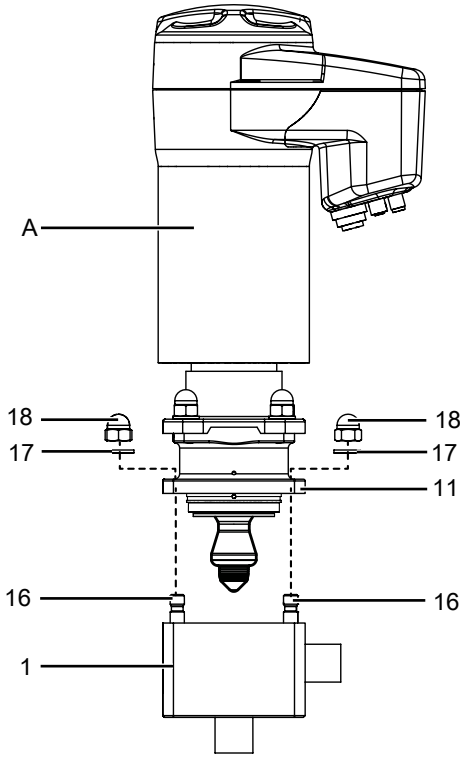

✓ **Taille d'actionneur 4/5 :** Actionneur **A** en position ouverte.

5. Poser l'actionneur **A** et la rehausse **11** sur le corps de vanne **1**.
6. Placer les rondelles **17** et les écrous borgnes **18** sur les goujons **16** et les appliquer à la main.
7. Serrer alternativement et en croix les écrous borgnes **18**.

Taille d'actionneur	Couple de serrage
2	16 - 20 Nm
3	30 - 35 Nm
4	40 Nm
5	70 Nm

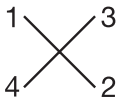

11.1 Montage pour l'option avec vanne de dérivation (vanne de by-pass)

11.1.1 Montage de la membrane

AVIS

▶ **Important :** monter une membrane adaptée à la vanne (la membrane doit être adaptée au fluide, à sa concentration, sa température et sa pression). La membrane d'étanchéité est une pièce d'usure. Contrôler le fonctionnement et l'état technique de la vanne à membrane avant sa mise en service et pendant toute sa durée d'utilisation. Définir les intervalles de contrôle en fonction des conditions d'exploitation et/ou des réglementations et prescriptions valables pour le cas d'utilisation et assurer l'exécution régulière des contrôles.

AVIS

▶ **Important :** le montage incorrect d'une membrane risque de provoquer un défaut d'étanchéité au niveau de la vanne / une fuite de fluide. Si cela est le cas, démonter la membrane, contrôler la vanne entière et la membrane, puis les remonter en suivant les instructions.

Taille de membrane 8 :

Sabot et bride de l'actionneur vus de dessous :

Membrane à encliqueter :

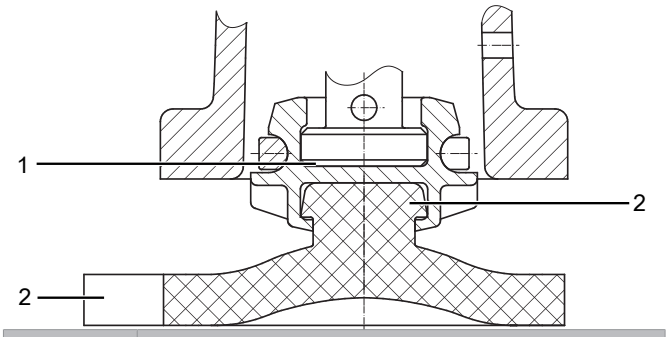

Repère	Désignation
1	Évidement du sabot
2	Languette de la membrane
3	Insert de fixation

1. Mettre l'actionneur en position de fermeture.
2. Placer la membrane en position inclinée sur l'évidement du sabot avec l'insert de fixation puis l'enfoncer.

AVIS

▶ **Important :** ne pas utiliser de graisses ou de lubrifiants !

3. Positionner la languette de marquage de fabricant et de matériau en parallèle avec la surface d'appui du sabot.

11.1.2 Montage de l'actionneur

1. Mettre l'actionneur en position d'ouverture.
2. Poser l'actionneur, membrane en place, sur le corps de vanne
   ⇨ s'assurer que la surface d'appui du sabot et la surface d'appui du corps de vanne correspondent bien l'une à l'autre (taille de membrane 8).
3. Monter et serrer à la main les éléments de fixation.
4. Mettre l'actionneur en position de fermeture.
5. Serrer alternativement et en croix les vis avec les écrous

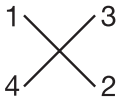

6. Veiller à comprimer la membrane de manière homogène (env. 10 à 15 %, reconnaissable à un renflement homogène à l'extérieur).
7. Vérifier l'étanchéité de la vanne complètement assemblée.

AVIS

▶ **Important :** au fil du temps, les membranes se tassent. Après démontage / montage de la vanne, vérifier que les vis et les écrous du corps sont bien serrés; les resserrer si nécessaire (au plus tard après la première procédure de stérilisation).

12 Connexion électrique

⚠ ATTENTION

Tension d'alimentation dangereuse !

▶ Choc électrique.

- Pour effectuer des travaux sur le produit GEMÜ, couper l'alimentation électrique et prévenir toute remise en service.
- Faire effectuer les opérations de connexion électrique uniquement par le personnel qualifié et formé.

12.1 Connexion électrique eSyDrive

AVIS

Connecteur femelle/mâle adapté !

▶ Le connecteur femelle/mâle adapté est fourni pour X1, X3 et X4.

▶ Le connecteur femelle/mâle adapté pour X2 **n'est pas** fourni.

AVIS

Endommagement des connecteurs mâles inutilisés par pénétration d'humidité !

▶ Les connecteurs mâles inutilisés doivent être munis des caches fournis pour garantir la protection IP.

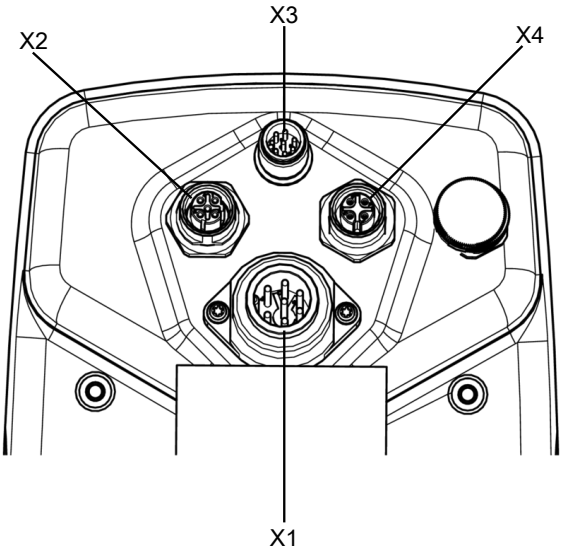

Fig. 9: Aperçu des connexions électriques

12.1.1 Connexion X1

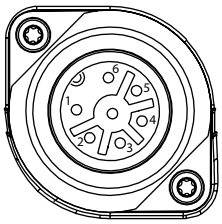

Connecteur mâle 7 pôles Sté. Binder, type 693

Broche	Nom du signal
Broche 1	Uv, tension d'alimentation 24 V DC
Broche 2	Uv masse
Broche 3	Sortie relais K1, commun
Broche 4	Sortie relais K1, contact à fermeture
Broche 5	Sortie relais K2, commun
Broche 6	Sortie relais K2, contact à fermeture
Broche PE	Terre fonctionnelle

12.1.2 Connexion X2

Prise encastrable M12 5 pôles, code D

Broche	Nom du signal
Broche 1	Tx + (Ethernet)
Broche 2	Rx + (Ethernet)
Broche 3	Tx - (Ethernet)
Broche 4	Rx - (Ethernet)
Broche 5	Blindage

12.1.3 Connexion X3

Connecteur M12 8 pôles, code A

Broche	Nom du signal
Broche 1	W + entrée du signal de consigne
Broche 2	W – entrée du signal de consigne
Broche 3	X + sortie de la recopie
Broche 4	Masse (sortie de la recopie, entrées digitales 1 – 3, sortie de message d'erreur)
Broche 5	Sortie de message d'erreur 24 V DC
Broche 6	Entrée digitale 3
Broche 7	Entrée digitale 1
Broche 8	Entrée digitale 2

12.1.4 Connexion X4

Prise encastrable M12 4 pôles, code A

Broche	Nom du signal
Broche 1	UV, 24 V DC alimentation du signal de mesure
Broche 2	n.c.
Broche 3	Masse (alimentation du signal de mesure, entrée du signal de mesure)
Broche 4	X+, entrée du signal de mesure
Broche 5	n.c.

12.1.5 Raccordement électrique de la vanne

1. Protéger les connexions électriques du contact direct avec l'eau de pluie.
2. Poser les câbles et conduites de manière à ce que la condensation ou l'eau de pluie ne puisse pas pénétrer dans les raccords à visser des connecteurs mâles.
3. Contrôler le serrage correct de tous les presse-étoupes des connecteurs et des raccords.

   ⇨ Le câble doit être fixé de tous les côtés.
4. Vérifier que le carter de l'actionneur / la commande manuelle de secours est fermé(e) et intact(e).
5. Après utilisation, refermer immédiatement et correctement le carter de l'actionneur / la commande manuelle de secours (voir « Commande manuelle de secours », page 52).
6. Refermer correctement la GEMÜ 567 après le remplacement de membrane (voir chapitre Remplacement de membrane).

12.1.6 Plan de câblage

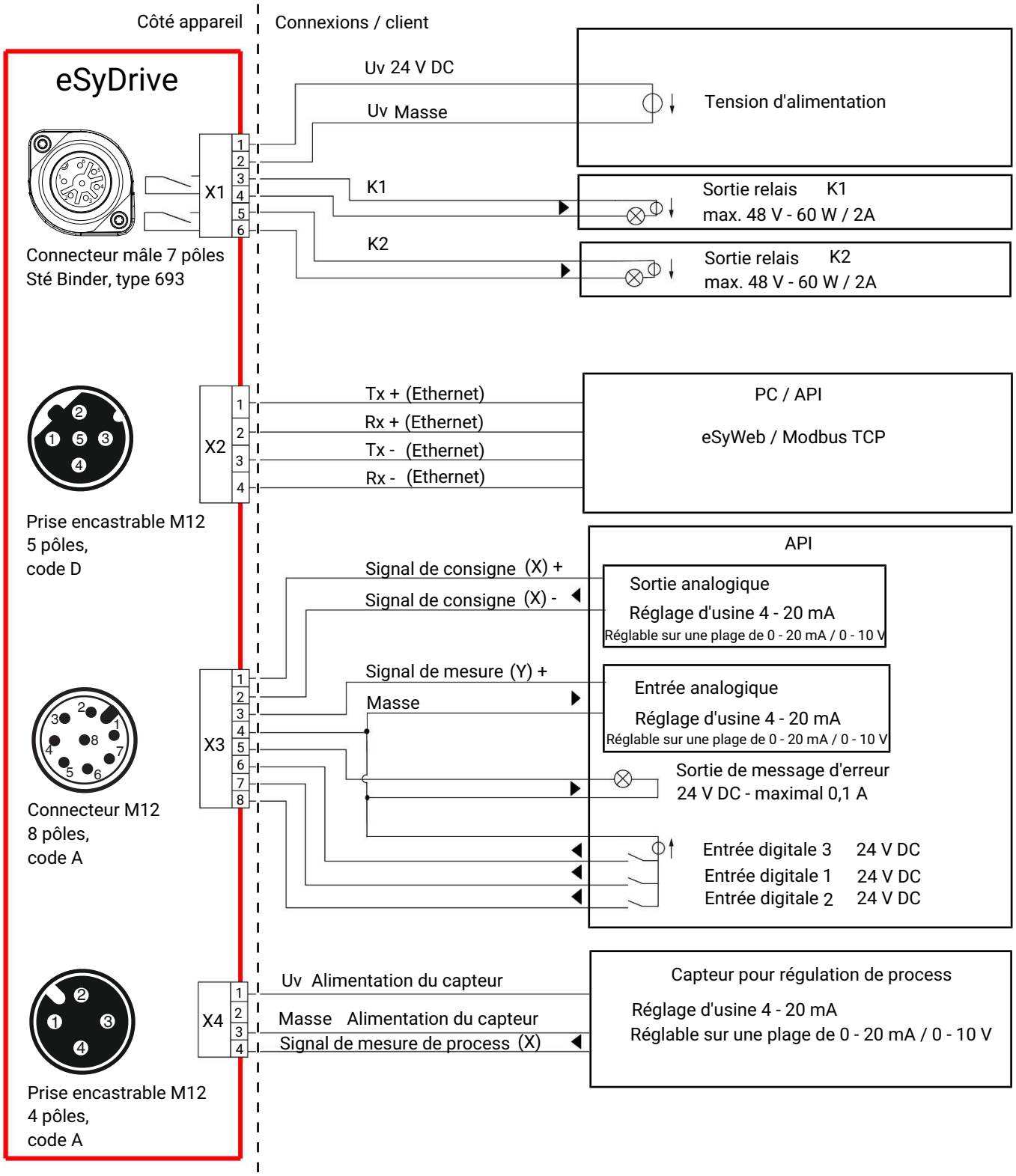

13 Mise en service

⚠ DANGER

Danger en cas de pics de pression ou de pression trop élevée !

- ▶ Blessures graves ou mort en cas de pénétration de fluides se trouvant sous pression
- ● S'assurer que la vanne peut être démontée pour les opérations de maintenance.

⚠ ATTENTION

Dépassement de la pression maximale admissible !

- ▶ Endommagement du produit
- ● Prévoir des mesures de protection contre les dépassements de la pression maximale admissible provoqués par d'éventuels pics de pression (coups de bélier).

⚠ ATTENTION

Corrosion avec les fluides qui attaquent le corps de vanne, les joints ou la membrane

- ▶ Endommagement du produit.
- ● Avant la mise en service, l'exploitant doit effectuer un test de compatibilité des matériaux.
- ● Faire fonctionner le produit uniquement avec des fluides adaptés.

13.1 Mise en service sur l'appareil

1. S'assurer que l'interrupteur DIP « ON-Site » 8 n'est pas en position « ON ». (voir « Touches de commande sur place », page 6)
2. Maintenir enfoncée la touche « INIT/CLOSE » **10** pendant plus de 8 s.
   ⇨ L'initialisation de l'actionneur démarre.
3. Les LED verte et orange clignotent en alternance.
   ⇨ L'initialisation est terminée.

⇨ La mise en service est terminée.

13.2 Mise en service via l'interface Web eSy-Web

- ● Voir la notice d'utilisation eSy-Web séparée.

13.3 Mise en service via l'entrée digitale

✓ La fonction de l'entrée 3 est réglée sur init.

1. Appliquer un signal 24 V DC un court instant (max. 2 s) sur la connexion X3 broche 6 (référence : connexion de masse X3 broche 4).
   ⇨ L'initialisation de l'actionneur démarre.
2. Les LED verte et orange clignotent en alternance.
   ⇨ L'initialisation est terminée.

⇨ La mise en service est terminée.

14 Commande

⚠ ATTENTION

Risque d'écrasement !

- ▶ Risque de blessures extrêmement graves. Lorsque le couvercle du boîtier est retiré, la pièce de guidage devient accessible, d'où un risque d'écrasement par la pièce de guidage lors du déplacement de l'actionneur.
- ● Utilisation, commande, inspection et montage uniquement par un personnel qualifié et formé.

⚠ ATTENTION

Risque d'écrasement !

- ▶ Risque de blessures extrêmement graves. Le contact avec l'axe fileté est possible sur l'embase de l'actionneur, d'où un risque d'écrasement par l'axe fileté lors du déplacement de l'actionneur.
- ● Utilisation, commande, inspection et montage uniquement par un personnel qualifié et formé.

14.1 Commande manuelle de secours

⚠ AVERTISSEMENT

Couvercle rotatif !

- ▶ Risque d'écrasement !
- ● Couper l'alimentation électrique avant l'utilisation de la commande manuelle de secours.

1. Couper l'alimentation électrique.
2. Tourner le couvercle du boîtier **3** dans le sens des aiguilles d'une montre.
3. Retirer le couvercle du boîtier **3**.

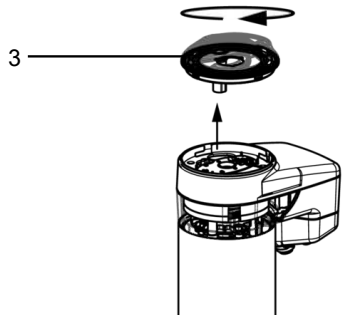

4. Placer l'actionneur du couvercle du boîtier **12** au point d'enclenchement de la commande manuelle de secours.

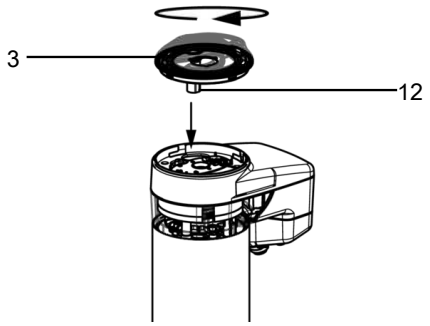

Repère	Désignation
3	Couvercle du boîtier
12	Actionneur du couvercle du boîtier

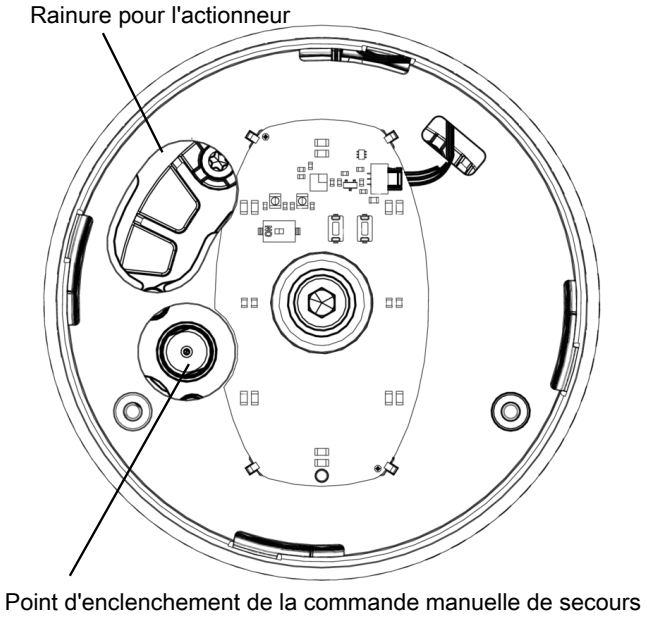

5. Tourner le couvercle du boîtier **3** dans le sens contraire des aiguilles d'une montre.

⇨ Le produit s'ouvre.

6. Tourner le couvercle du boîtier **3** dans le sens des aiguilles d'une montre.

⇨ Le produit se ferme.

7. Retirer la commande manuelle de secours du point d'enclenchement.
8. Veiller à placer correctement le joint torique.
9. Insérer l'actionneur **12** dans la rainure prévue à cet effet.
10. Tourner le couvercle du boîtier **3** dans le sens contraire des aiguilles d'une montre jusqu'à la butée.

⇨ Le couvercle du boîtier est fermé.

11. Rétablir l'alimentation électrique.

15 Utilisation

⚠ ATTENTION

Surfaces chaudes !

▶ Risques de brûlures dues au fluide chaud ou à la surface chaudes du produit.

● Avant d'intervenir sur l'installation, toujours la laisser refroidir ou se munir d'un équipement de protection adéquat.

⚠ ATTENTION

Dépassement de la pression maximale admissible !

▶ Endommagement du produit

● Prévoir des mesures de protection contre les dépassements de la pression maximale admissible provoqués par d'éventuels pics de pression (coups de bélier).

⚠ ATTENTION

Émissions sonores dues à des vitesses d'écoulement élevées (cavitation)

▶ Lésions auditives

● Porter une protection auditive

Le produit est à commande motorisée.

● Respecter la notice fournie pour l'actionneur.

16 Messages d'erreur

16.1 Messages d'erreur par LED

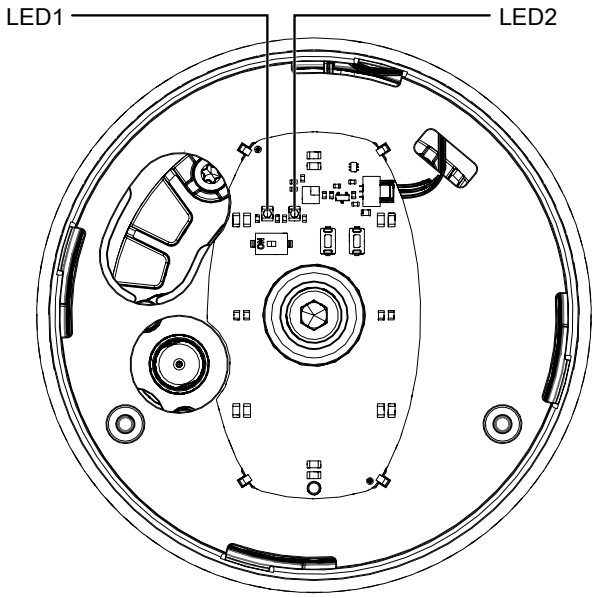

Fig. 10: Position des LED d'état

Les LED MODE et LED PWR permettent à l'utilisateur de vérifier les états suivants sur place directement sur la vanne :

Fonction	LED visible de loin	
	vert	orange
Error / Affichage d'erreur		

Fonction	LED MODE		LED PWR	
	jaune	bleu	vert	rouge
Tension insuffisante (pas d'affichage d'erreur de la LED visible de loin)				
Erreur interne	En alternance			En alternance
Calibrage incorrect	Simultanément			Simultanément
Initialisation incorrecte				
Erreur de température (dépassement de température)				
Erreur de signal de consigne (< 4 mA, > 20 mA)				
Erreur de signal de mesure (< 4 mA, > 20 mA)				

16.2 Dépannage

Erreur	Origine de l'erreur	Dépannage
Fuite de fluide de service depuis le perçage de fuite	Membrane conique défectueuse	Contrôler l'intégrité de la membrane conique, la remplacer si nécessaire
Le produit ne s'ouvre pas ou pas complètement	Actionneur défectueux	Remplacer la cartouche de l'actionneur, remplacer l'actionneur si nécessaire
	Montage incorrect de la membrane conique	Démonter l'actionneur, contrôler le montage de la membrane conique, remplacer la membrane conique si nécessaire
Le produit n'est pas étanche en ligne (il ne se ferme pas ou pas complètement)	Pression de service trop élevée	Utiliser le produit à la pression de service indiquée sur la fiche technique
Le produit est non étanche en ligne (il ne se ferme pas ou pas complètement)	Montage incorrect de la membrane conique	Démonter l'actionneur, contrôler le montage de la membrane conique, corriger le montage si nécessaire
	Corps étranger entre membrane conique et siège de vanne	Démonter l'actionneur, enlever le corps étranger, contrôler si la membrane conique et le corps de vanne ne sont pas endommagés, les remplacer si nécessaire
	Membrane conique défectueuse	Contrôler l'intégrité de la membrane conique, la remplacer si nécessaire
Le produit n'est pas étanche au passage (ne se ferme pas ou pas complètement)	Corps de vanne non étanche ou endommagé	Effectuer l'initialisation, vérifier que le corps de la vanne n'est pas endommagé, le cas échéant, remplacer le corps de la vanne.
Le produit n'est pas étanche entre l'actionneur et le corps de vanne	Montage incorrect de la membrane conique	Démonter l'actionneur, contrôler le montage de la membrane conique, corriger le montage si nécessaire
	Vis desserrées entre corps de vanne et actionneur	Serrer les vis entre corps de vanne et actionneur
	Membrane conique défectueuse	Contrôler l'intégrité de la membrane conique, la remplacer si nécessaire
	Actionneur / corps de vanne endommagé	Remplacer l'actionneur / le corps de vanne
Le corps de vanne et la tuyauterie ne sont pas reliés de manière étanche	Montage incorrect	Contrôler le montage du corps de vanne dans la tuyauterie
	Produit d'étanchéité défectueux	Remplacer le produit d'étanchéité
Corps de vanne non étanche	Corps de vanne non étanche ou corrodé	Contrôler l'intégrité du corps de vanne, le remplacer le cas échéant
La vanne ne s'ouvre / ne se ferme pas ou pas complètement	Tension d'alimentation pas appliquée	Appliquer la tension d'alimentation
	Extrémités de câble mal câblées	Câbler correctement les extrémités de câble

17 Inspection et entretien

⚠ DANGER

Danger en cas de pics de pression ou de pression trop élevée !

- ▶ Blessures graves ou mort en cas de pénétration de fluides se trouvant sous pression
- ● S'assurer que la vanne peut être démontée pour les opérations de maintenance.

⚠ ATTENTION

Surfaces chaudes !

- ▶ Risques de brûlures dues au fluide chaud ou à la surface chaudes du produit.
- ● Avant d'intervenir sur l'installation, toujours la laisser refroidir ou se munir d'un équipement de protection adéquat.

AVIS

Travaux d'entretien exceptionnels !

- ▶ Endommagement du produit GEMÜ
- ● Les travaux d'entretien ou de réparation qui ne sont pas décrits dans la notice d'utilisation ne doivent pas être effectués sans consultation préalable du fabricant.

L'exploitant doit effectuer des contrôles visuels réguliers des produits GEMÜ en fonction des conditions d'utilisation et du potentiel de risque, afin de prévenir les fuites et les dommages.

De même, le produit doit être démonté à des intervalles appropriés et contrôlé pour s'assurer de l'absence d'usure.

1. Confier les travaux d'entretien et de maintenance au personnel qualifié et formé.
2. Utiliser l'équipement de protection adéquat conformément aux règlements de l'exploitant de l'installation.
3. Mettre l'installation ou une partie de l'installation hors service.
4. Prévenir toute remise en service de l'installation ou d'une partie de l'installation.
5. Mettre l'installation ou une partie de l'installation hors pression.
6. Actionner quatre fois par an les produits GEMÜ qui restent toujours à la même position.

17.1 Remplacement de l'actionneur

17.1.1 Démontage de l'actionneur de la rehausse

⚠ AVERTISSEMENT

Robinetteries sous pression !

- ▶ Risque de blessures extrêmement graves ou danger de mort
- ● Mettre l'installation ou une partie de l'installation hors pression.
- ● Vidanger entièrement l'installation ou une partie de l'installation.

⚠ AVERTISSEMENT

Produits chimiques corrosifs !

- ▶ Risque de brûlure par des acides
- ● Porter un équipement de protection adéquat.
- ● Vidanger entièrement l'installation.

⚠ ATTENTION

Tension d'alimentation dangereuse !

- ▶ Choc électrique.
- ● Pour effectuer des travaux sur le produit GEMÜ, couper l'alimentation électrique et prévenir toute remise en service.

⚠ ATTENTION

Surfaces chaudes !

- ▶ Risques de brûlures dues au fluide chaud ou à la surface chaudes du produit.
- ● Avant d'intervenir sur l'installation, toujours la laisser refroidir ou se munir d'un équipement de protection adéquat.

⚠ ATTENTION

La vanne ne fonctionne plus correctement

- ▶ Réutilisation de pièces endommagées.
- ● Nettoyer toutes les pièces après le démontage, vérifier qu'elles ne présentent pas de dommages et les remplacer si nécessaire.

AVIS

Utilisation de mauvaises pièces détachées !

- ▶ Endommagement du produit GEMÜ
- ▶ La responsabilité du fabricant et la garantie sont annulées.
- ● Utiliser uniquement des pièces d'origine GEMÜ.

AVIS

Important :

▶ Retirer les salissures de toutes les pièces après le démontage. Veiller à ne pas endommager les pièces durant cette opération. Vérifier ensuite que les pièces ne présentent pas de dommages. Si des pièces sont endommagées, les remplacer.

⚠ ATTENTION

La vanne ne fonctionne plus correctement

▶ Réutilisation de pièces endommagées.

● Nettoyer toutes les pièces après le démontage, vérifier qu'elles ne présentent pas de dommages et les remplacer si nécessaire.

AVIS

▶ Il n'est pas nécessaire de vidanger la tuyauterie pour procéder au remplacement de l'actionneur étant donné que l'axe de la vanne est étanché par la membrane conique.

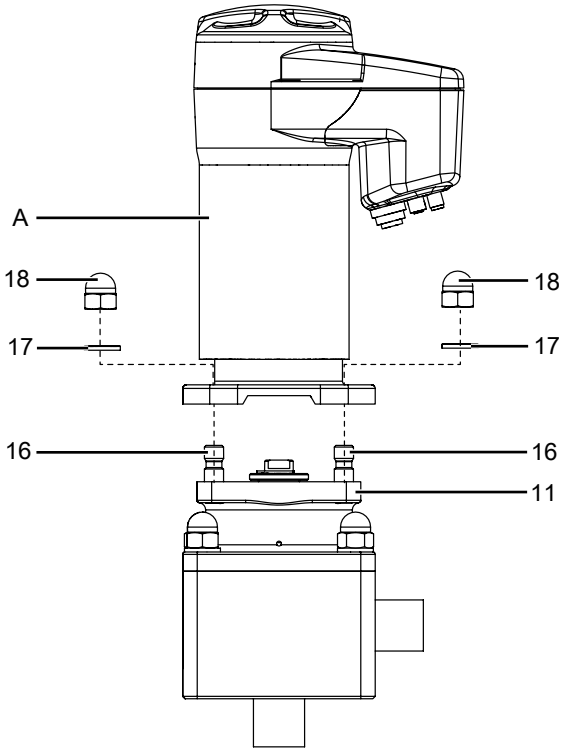

1. Mettre l'actionneur **A** en position d'ouverture.
2. Desserrer les écrous borgnes **18** des goujons **16**.
3. Retirer les rondelles **17**.
4. Retirer l'actionneur **A** de la rehausse **11**.

17.1.2 Montage de l'actionneur sur la rehausse

1. Mettre l'actionneur **A** en position d'ouverture.
2. Poser l'actionneur **A** sur la rehausse **11**.
3. Placer les rondelles **17** et les écrous borgnes **18** sur les goujons **16** et les appliquer à la main.
4. Serrer alternativement et en croix les écrous borgnes **18**.

Taille d'actionneur	Couple de serrage
2	16 - 20 Nm
3	30 - 35 Nm
4	40 Nm
5	70 Nm

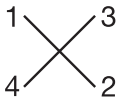

17.1.3 Démonage de l'actionneur avec la rehausse

⚠ AVERTISSEMENT

Robinetteries sous pression !

▶ Risque de blessures extrêmement graves ou danger de mort

● Mettre l'installation ou une partie de l'installation hors pression.

● Vidanger entièrement l'installation ou une partie de l'installation.

⚠ AVERTISSEMENT

Produits chimiques corrosifs !

▶ Risque de brûlure par des acides

● Porter un équipement de protection adéquat.

● Vidanger entièrement l'installation.

⚠ ATTENTION

Tension d'alimentation dangereuse !

▶ Choc électrique.

● Pour effectuer des travaux sur le produit GEMÜ, couper l'alimentation électrique et prévenir toute remise en service.

⚠ ATTENTION

Éléments d'installation chauds !

▶ Risques de brûlures

● N'intervenir sur l'installation qu'après l'avoir laissé refroidir.

● Porter un équipement de protection.

AVIS

Utilisation de mauvaises pièces détachées !

▶ Endommagement du produit GEMÜ

▶ La responsabilité du fabricant et la garantie sont annulées.

● Utiliser uniquement des pièces d'origine GEMÜ.

⚠ ATTENTION

La vanne ne fonctionne plus correctement

- ▶ Réutilisation de pièces endommagées.
- ● Nettoyer toutes les pièces après le démontage, vérifier qu'elles ne présentent pas de dommages et les remplacer si nécessaire.

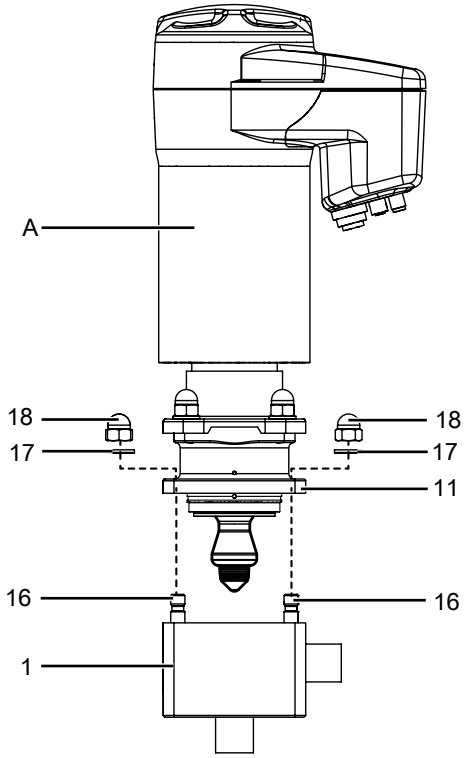

1. Desserrer les écrous borgnes **18** des goujons **16**.
2. Retirer les rondelles **17**.
3. Retirer l'actionneur **A**, y compris la rehausse **11**, du corps de vanne **1**.
   ⇨ Ne pas endommager la surface d'étanchéité !

17.1.4 Montage de l'actionneur avec la rehausse

✓ **Taille d'actionneur 4/5 :** Actionneur **A** en position ouverte.

1. Poser l'actionneur **A** et la rehausse **11** sur le corps de vanne **1**.
2. Placer les rondelles **17** et les écrous borgnes **18** sur les goujons **16** et les appliquer à la main.
3. Serrer alternativement et en croix les écrous borgnes **18**.

Taille d'actionneur	Couple de serrage
2	16 - 20 Nm
3	30 - 35 Nm
4	40 Nm
5	70 Nm

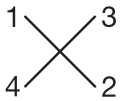

17.2 Remplacement du clapet de régulation

17.2.1 Démontage du clapet de régulation

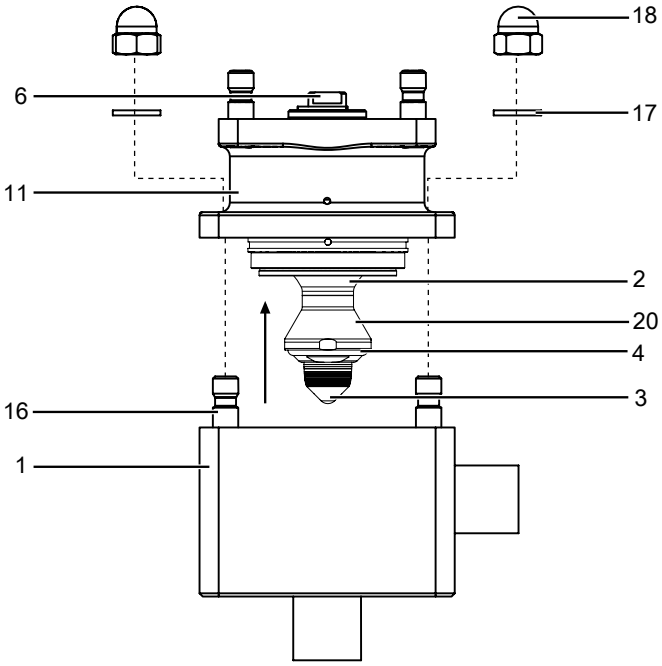

1. Démonter l'actionneur (voir chapitre « Démonter l'actionneur de la rehausse »).
2. Desserrer les écrous borgnes **18** des goujons **16**.
3. Retirer les rondelles **17**.
4. Retirer le corps de vanne **1** de la rehausse **11**.
   ⇨ Ne pas endommager les emplacements des joints !

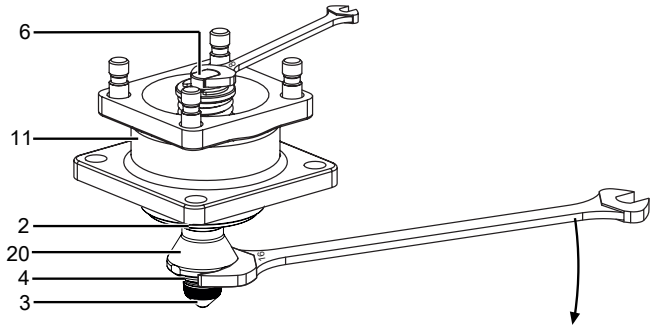

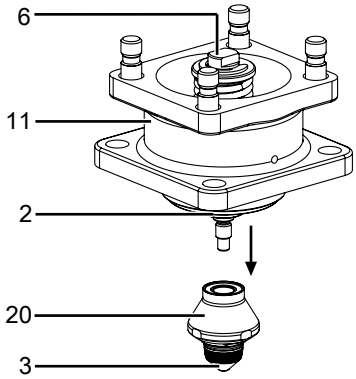

5. Appliquer une clé plate **de 8** sur le méplat de l'axe de la vanne **6** (ne pas endommager la surface de l'axe durant cette opération).
6. Appliquer simultanément une clé plate **de 16** sur la bague d'appui **20**. En maintenant en place les deux clés plates, desserrer avec précaution la bague d'appui **20** et le clapet de régulation **3** de l'axe de la vanne **6**.

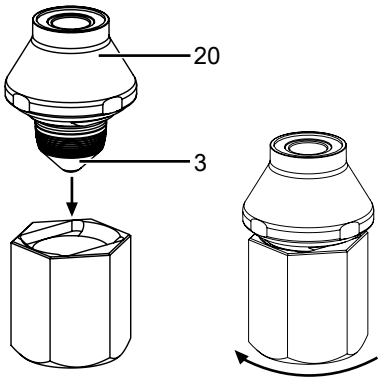

7. Maintenir la bague d'appui **20** et desserrer le clapet de régulation **3** avec un outil de montage. Ne pas endommager la surface du clapet de régulation durant cette opération.

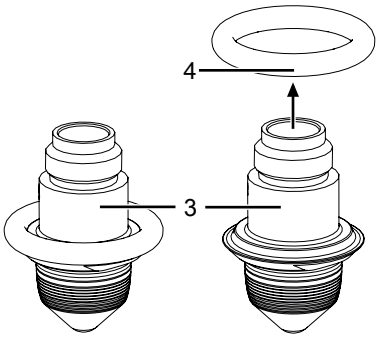

8. Retirer le joint torique **4** du clapet de régulation **3**.
9. Retirer avec précaution la colle du filetage du clapet de régulation **3** (par ex. avec une brosse inox).
   ⇨ Ne pas endommager la surface du clapet de régulation durant cette opération.

17.2.2 Montage du clapet de régulation

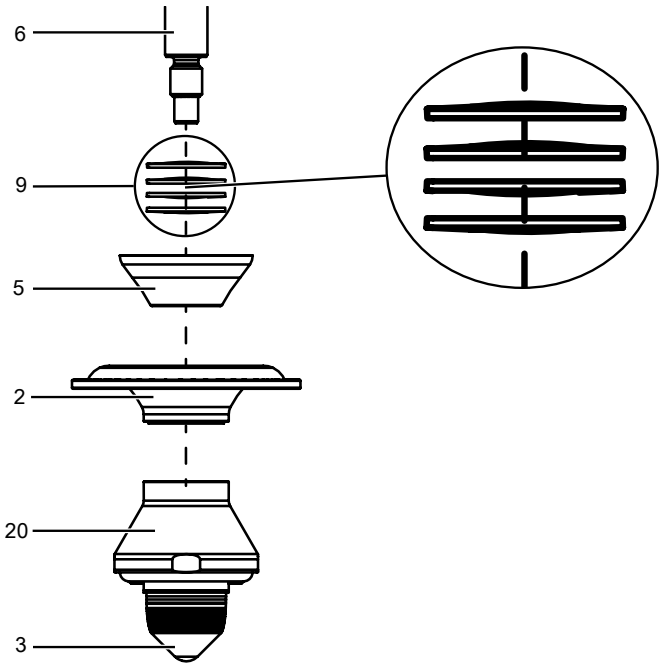

Lors du démontage du clapet de régulation **3**, si la membrane conique **2**, l'écrou de serrage **5** et les ressorts à disques **9** se desserrent, ils doivent être remis à la position correcte avant le montage du clapet de régulation **3** !

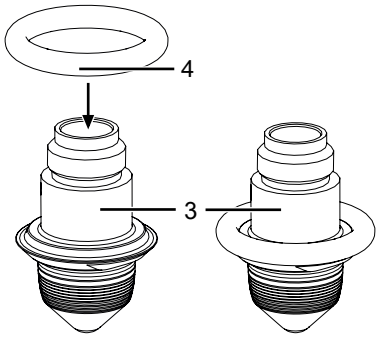

1. Monter le joint torique **4** sur le clapet de régulation **3**.

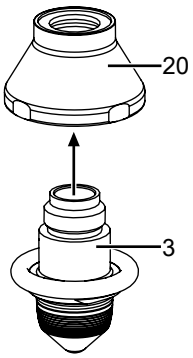

2. Humecter de frein-filet adapté (par ex. WEICONLOCK AN 301-65) le filetage du clapet de régulation **3**.
3. Visser le clapet de régulation **3** à la main dans la bague d'appui **20**.

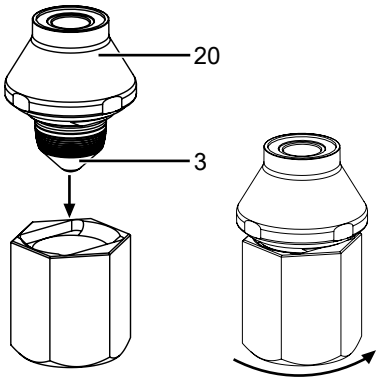

4. Maintenir la bague d'appui **20**, bloquer le clapet de régulation **3** avec un outil de montage et serrer à la main.
   ⇨ Ne pas endommager la surface du clapet de régulation durant cette opération.

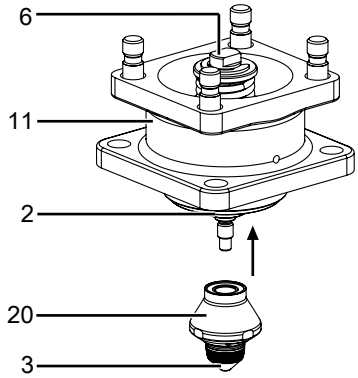

5. Visser la bague d'appui **20** sur l'axe de la vanne **6** et serrer à la main.
   ⇨ Au besoin, humecter de frein-filet adapté (par ex. WEICONLOCK AN 301-65) le filetage de l'axe de la vanne **6**.

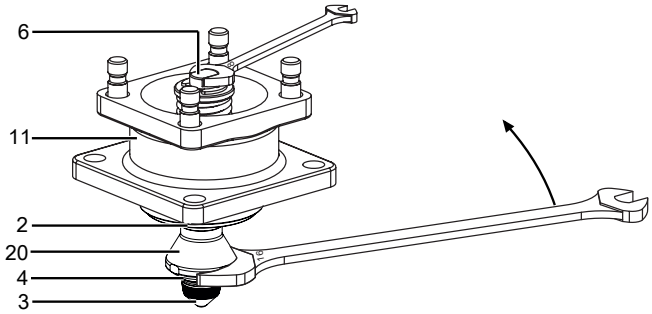

6. Appliquer une clé plate **de 16** sur le clapet de régulation **3**. Appliquer simultanément une clé plate **de 8** sur le méplat de l'axe de la vanne **6**. En maintenant en place les deux clés plates, visser la bague d'appui **20** et le clapet de régulation **3** avec l'axe de la vanne **6** (couple de serrage : 7 à 9 Nm).
7. Poser la rehausse **11** sur le corps de vanne **1**.
8. Placer les rondelles **17** et les écrous borgnes **18** sur les goujons **16** et les appliquer à la main.
9. Serrer alternativement et en croix les écrous borgnes **18**.

Taille d'actionneur	Couple de serrage
2	16 - 20 Nm
3	30 - 35 Nm
4	40 Nm
5	70 Nm

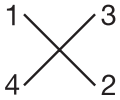

17.3 Remplacement de la membrane conique (code 4)

17.3.1 Démontage de la membrane conique

AVIS

Utilisation de mauvaises pièces détachées !
- ▶ Endommagement du produit GEMÜ
- ▶ La responsabilité du fabricant et la garantie sont annulées.
- ● Utiliser uniquement des pièces d'origine GEMÜ.

1. Démonter la bague d'appui **20** et le clapet de régulation **3** (voir chapitre « Démonter le clapet de régulation »).

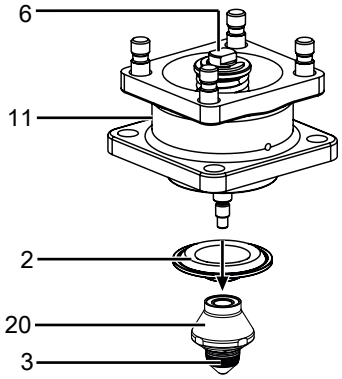

2. Retirer la membrane conique **2** de l'axe de la vanne **6**.
3. Nettoyer toutes les pièces et vérifier qu'elles ne présentent pas de dommages.
   ⇨ Veiller à ne pas rayer ni endommager les pièces durant cette opération !
4. Remplacer les pièces endommagées (utiliser uniquement des pièces d'origine GEMÜ).

17.3.2 Montage de la membrane conique

1. Enfiler la membrane conique **2** sur l'axe de la vanne **6** pour la placer contre la rehausse **11**

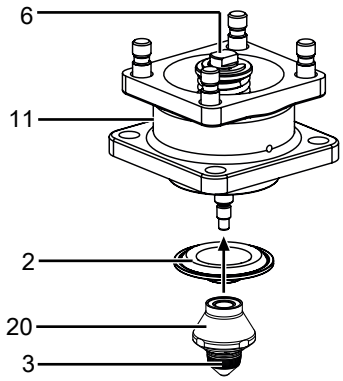

   ⇨ Au besoin, humecter de frein-filet adapté (par ex. WEICONLOCK AN 301-65) le filetage de l'axe de la vanne **6**.
2. Monter la bague d'appui **20** et le clapet de régulation **3** (voir chapitre « Monter le clapet de régulation »).

17.4 Remplacement de la membrane conique (code 5)

17.4.1 Démontage de la membrane conique

AVIS

Utilisation de mauvaises pièces détachées !

- ▶ Endommagement du produit GEMÜ
- ▶ La responsabilité du fabricant et la garantie sont annulées.
- ● Utiliser uniquement des pièces d'origine GEMÜ.

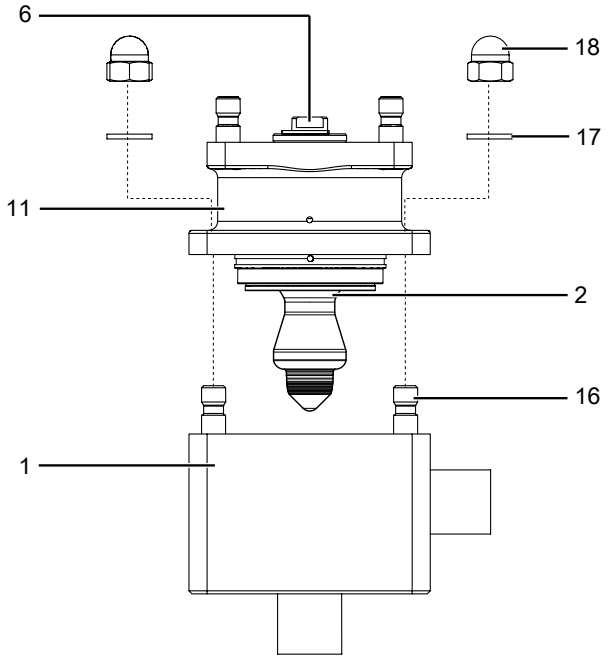

1. Démonter l'actionneur (voir chapitre « Démonter l'actionneur de la rehausse »).
2. Desserrer les écrous borgnes **18** des goujons **16**.
3. Retirer les rondelles **17**.
4. Retirer le corps de vanne **1** de la rehausse **11**.
   ⇨ Ne pas endommager les emplacements des joints !

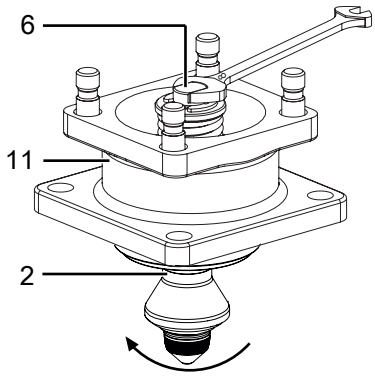

5. Appliquer une clé plate **de 8** sur le méplat de l'axe de la vanne **6** (ne pas endommager la surface de l'axe durant cette opération).
6. Desserrer la membrane conique **2**.

17.4.2 Montage de la membrane conique

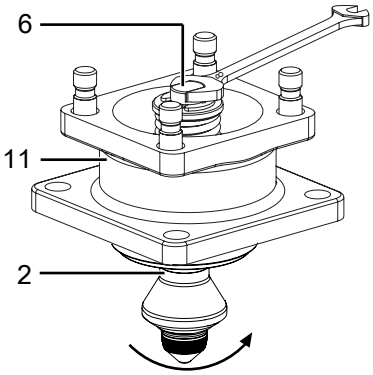

✓ **Taille d'actionneur 4/5 :** Enfoncer l'axe de la vanne **6** pour visser complètement la membrane conique **2**.

1. Visser la membrane conique **2** sur l'axe de la vanne **6** et serrer à la main.
2. Poser la rehausse **11** sur le corps de vanne **1**.
3. Placer les rondelles **17** et les écrous borgnes **18** sur les goujons **16** et les appliquer à la main.
4. Serrer alternativement et en croix les écrous borgnes **18**.

Taille d'actionneur	Couple de serrage
2	16 - 20 Nm
3	30 - 35 Nm
4	40 Nm
5	70 Nm

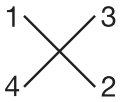

17.5 Remplacement de l'actionneur de la vanne de dérivation (vanne de by-pass)

17.5.1 Démontage de l'actionneur

1. Mettre l'actionneur en position d'ouverture.
2. Desserrer en croix les éléments de fixation entre le corps de vanne et l'actionneur et les retirer.

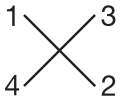

3. Retirer l'actionneur du corps de vanne.
4. Mettre l'actionneur en position de fermeture.

AVIS

Important :

- ▶ Retirer les salissures de toutes les pièces après le démontage. Veiller à ne pas endommager les pièces durant cette opération. Vérifier ensuite que les pièces ne présentent pas de dommages. Si des pièces sont endommagées, les remplacer.

17.5.2 Démontage de la membrane

AVIS

▶ Avant le démontage de la membrane, démonter l'actionneur (voir chapitre précédent « Démonter l'actionneur »).

1. Extraire la membrane (taille de membrane 8).

AVIS

Important :

▶ Retirer les salissures de toutes les pièces après le démontage. Veiller à ne pas endommager les pièces durant cette opération. Vérifier ensuite que les pièces ne présentent pas de dommages. Si des pièces sont endommagées, les remplacer.

2. Utiliser uniquement des pièces d'origine GEMÜ.

17.5.3 Montage de la membrane

AVIS

▶ **Important :** monter une membrane adaptée à la vanne (la membrane doit être adaptée au fluide, à sa concentration, sa température et sa pression). La membrane d'étanchéité est une pièce d'usure. Contrôler le fonctionnement et l'état technique de la vanne à membrane avant sa mise en service et pendant toute sa durée d'utilisation. Définir les intervalles de contrôle en fonction des conditions d'exploitation et/ou des réglementations et prescriptions valables pour le cas d'utilisation et assurer l'exécution régulière des contrôles.

AVIS

▶ **Important :** le montage incorrect d'une membrane risque de provoquer un défaut d'étanchéité au niveau de la vanne / une fuite de fluide. Si cela est le cas, démonter la membrane, contrôler la vanne entière et la membrane, puis les remonter en suivant les instructions.

Taille de membrane 8 :

Sabot et bride de l'actionneur vus de dessous :

Membrane à encliqueter :

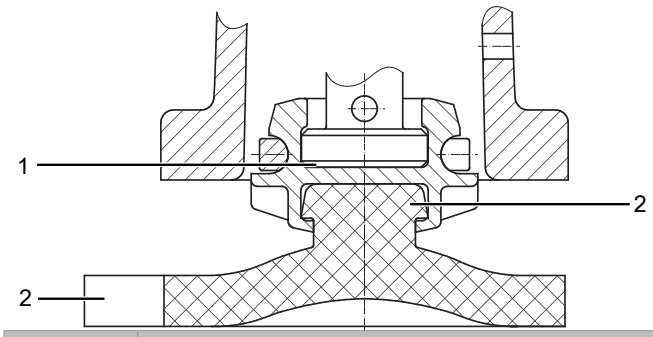

Repère	Désignation
1	Évidement du sabot
2	Languette de la membrane
3	Insert de fixation

1. Mettre l'actionneur en position de fermeture.
2. Placer la membrane en position inclinée sur l'évidement du sabot avec l'insert de fixation puis l'enfoncer.

AVIS

▶ **Important :** ne pas utiliser de graisses ou de lubrifiants !

3. Positionner la languette de marquage de fabricant et de matériau en parallèle avec la surface d'appui du sabot.

17.5.4 Montage de l'actionneur

1. Mettre l'actionneur en position d'ouverture.
2. Poser l'actionneur, membrane en place, sur le corps de vanne
   ⇨ s'assurer que la surface d'appui du sabot et la surface d'appui du corps de vanne correspondent bien l'une à l'autre (taille de membrane 8).
3. Monter et serrer à la main les éléments de fixation.
4. Mettre l'actionneur en position de fermeture.
5. Serrer alternativement et en croix les vis avec les écrous

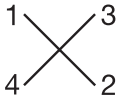

6. Veiller à comprimer la membrane de manière homogène (env. 10 à 15 %, reconnaissable à un renflement homogène à l'extérieur).
7. Vérifier l'étanchéité de la vanne complètement assemblée.

AVIS

▶ **Important :** au fil du temps, les membranes se tassent. Après démontage / montage de la vanne, vérifier que les vis et les écrous du corps sont bien serrés; les resserrer si nécessaire (au plus tard après la première procédure de stérilisation).

17.6 Nettoyage du produit

- Nettoyer le produit avec un chiffon humide.
- **Ne pas** nettoyer le produit avec un nettoyeur à haute pression.

17.7 Pièces détachées

17.7.1 Matériau d'étanchéité codes 4, 43, 45, 47

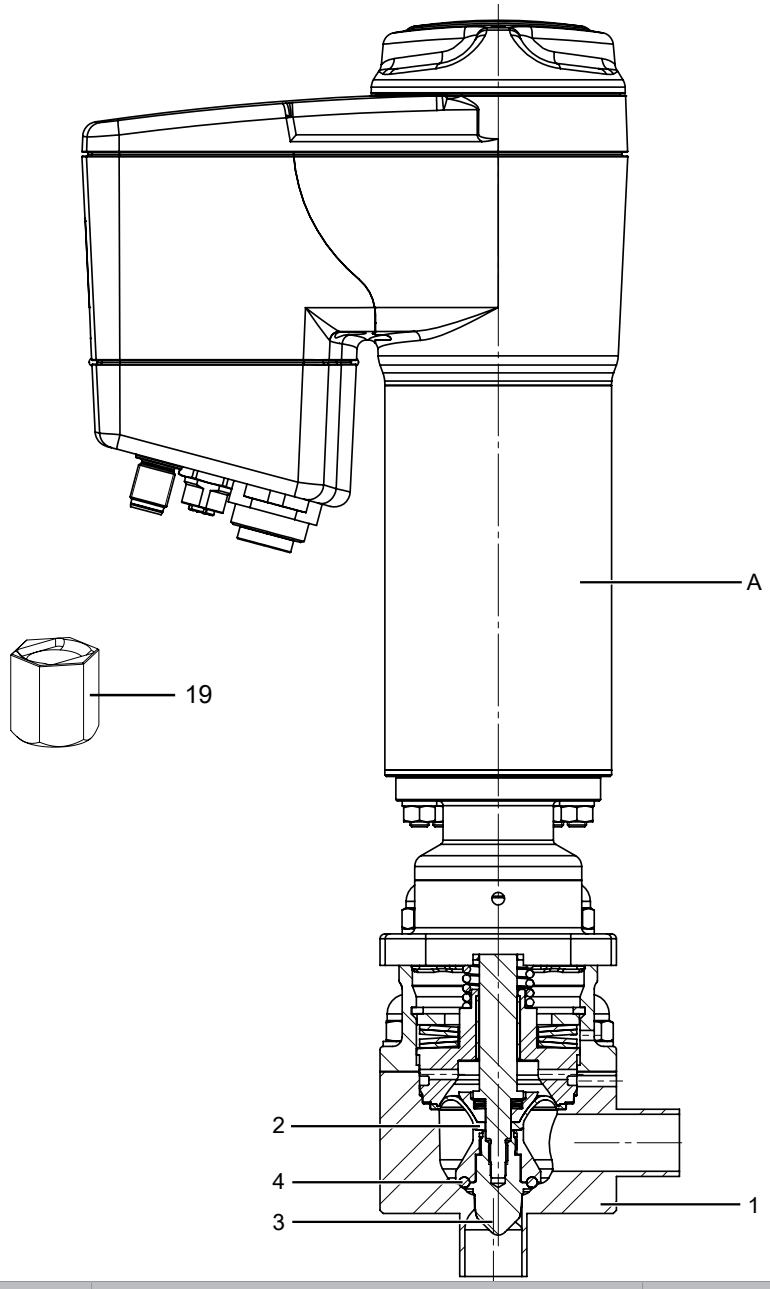

Repère	Désignation	Désignation de commande
A	Actionneur	9567
1	Corps de vanne	K567
2	Membrane conique	567 SVS…
4	Joint torique	
2	Membrane conique	567 SVM...
4	Joint torique	
19	Outil de montage	
2	Membrane conique	567 SRK 4...
3	Clapet de régulation	
4	Joint torique	
19	Outil de montage	
	Jeu de vis (88491207)	567 S30E 41 2

17.7.2 Matériau d'étanchéité codes 5, 55

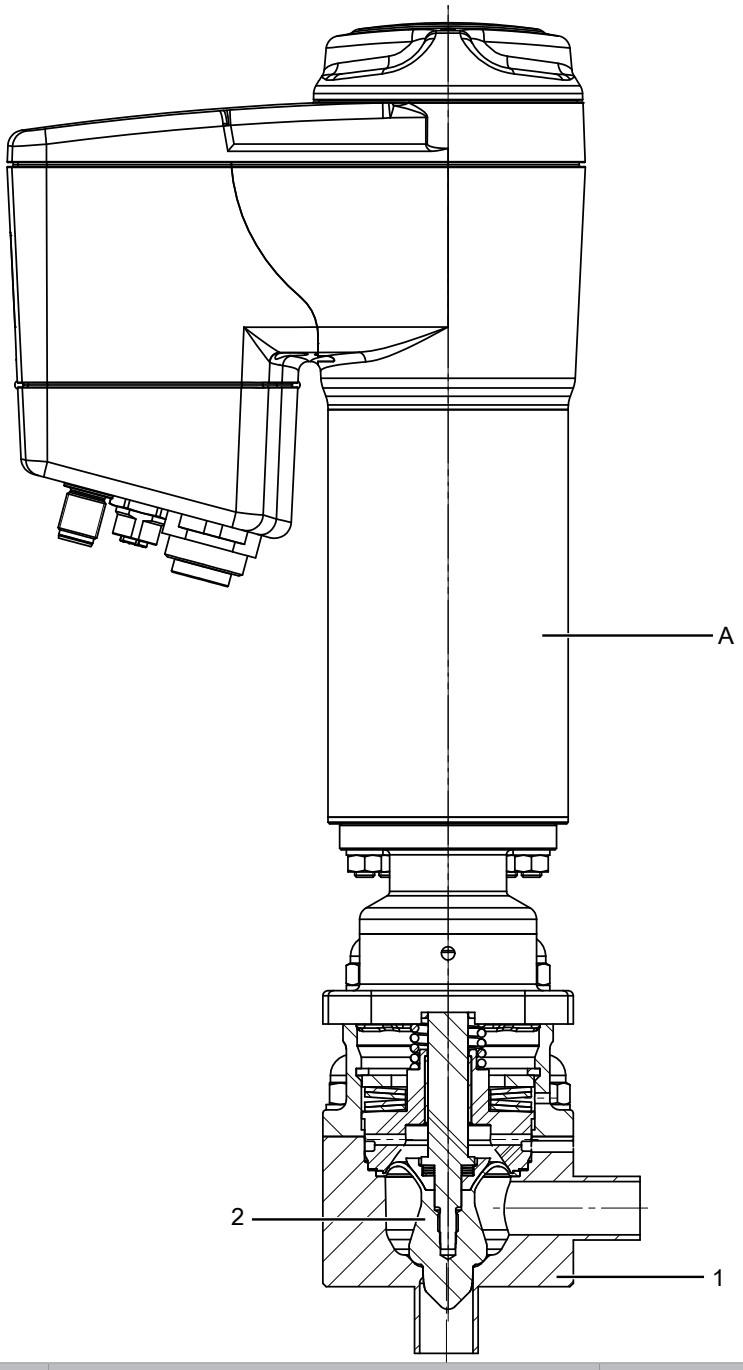

Repère	Désignation	Désignation de commande
A	Actionneur	9567
1	Corps de vanne	K567
2	Membrane conique avec clapet de régulation	567 SRK 5…
	Jeu de vis (88491207)	567 S30E 41 2

18 Démontage de la tuyauterie

1. Procéder au démontage des raccords clamps ou à visser dans l'ordre inverse du montage.
2. Procéder au démontage des raccords à souder ou à coller au moyen d'un outil de coupe adapté.
3. Respecter les consignes de sécurité et les prescriptions de prévention des accidents.

19 Mise au rebut

1. Tenir compte des adhérences résiduelles et des émanations gazeuses des fluides infiltrés.
2. Toutes les pièces doivent être éliminées dans le respect des prescriptions de mise au rebut / de protection de l'environnement.

20 Retour

En raison des dispositions légales relatives à la protection de l'environnement et du personnel, il est nécessaire que vous remplissiez intégralement la déclaration de retour et la joigniez signée aux documents d'expédition. Le retour ne sera traité que si cette déclaration a été intégralement remplie. Si le produit n'est pas accompagné d'une déclaration de retour, nous procédons à une mise au rebut payante et n'accordons pas d'avoir/n'effectuons pas de réparation.

1. Nettoyer le produit.
2. Demander une fiche de déclaration de retour à GEMÜ.
3. Remplir intégralement la déclaration de retour.
4. Envoyer le produit à GEMÜ accompagné de la déclaration de retour remplie.

21 Déclaration d'incorporation UE

Version 1.0

Original EU-Einbauerklärung

EU Declaration of Incorporation

Wir, die Firma

We, the company

GEMÜ Gebr. Müller Apparatebau GmbH & Co. KG
Gert-Müller-Platz 1
74635 Kupferzell
Deutschland

erklären hiermit in alleiniger Verantwortung, dass die nachfolgend bezeichneten Produkte den Vorschriften der genannten Richtlinien entspricht.

hereby declare under our sole responsibility that the below-mentioned products complies with the regulations of the mentioned Directives.

Produkt: GEMÜ 567

Product: GEMÜ 567

Produktname: Aseptisches Regelventil

Product name: Aseptic control valve

Inbetriebnahme der unvollständigen Maschine ist nur zulässig, wenn die Gesamtmaschine den Anforderungen der Maschinenrichtlinie 2006/42/EG entspricht.

Commissioning of the incomplete machine is only permitted if the complete machine complies with the requirements of the Machinery Directive 2006/42/EC.

Richtlinien/Verordnungen:

Directives/Regulations:

MD 2006/42/EG[1)]

Folgende harmonisierte Normen (oder Teile hieraus) wurden angewandt:

The following harmonized standards (or parts thereof) have been applied:

EN ISO 12100:2010

Folgende grundlegenden Sicherheits- und Gesundheitsschutzanforderungen der EG-Maschinenrichtlinie 2006/42/EG, Anhang I wurden angewandt und eingehalten:

The following essential health and safety requirements of the EC Machinery Directive 2006/42/EC, Annex I have been applied or adhered to:

1.1.2.; 1.1.3.; 1.1.5.; 1.2.3.; 1.2.4.; 1.2.5.; 1.2.6.; 1.3.2.; 1.3.4.; 1.3.7.; 1.3.9.; 1.5.1.; 1.5.15.; 1.5.4.; 1.5.5.; 1.6.1.; 1.6.3.; 1.6.4.; 1.7.1.; 1.7.1.1.; 1.7.2.; 1.7.3.; 1.7.4.; 1.7.4.1.; 1.7.4.2.; 1.7.4.3.; 2.1.1.; 2.1.2.

[1)] MD 2006/42/EG
Bemerkungen:
Ferner wird erklärt, dass die speziellen technischen Unterlagen gemäß Anhang VII Teil B erstellt wurden.
Der Hersteller verpflichtet sich, einzelstaatlichen Stellen auf begründetes Verlangen die speziellen technischen Unterlagen zu der unvollständigen Maschine zu übermitteln. Diese Übermittlung erfolgt elektronisch.
Die gewerblichen Schutzrechte bleiben hiervon unberührt!

[1)] MD 2006/42/EG
Remarks:
It is also declared that the specific technical documentation has been prepared in accordance with Annex VII, Part B.
The manufacturer undertakes to provide national authorities with the specific technical documentation relating to the partly completed machinery upon reasoned request. This documentation shall be provided electronically.
Industrial property rights remain unaffected by this.!

i.V. M. Barghoorn
Leiter Globale Technik

Ingelfingen, 26.02.2026

GEMÜ Gebr. Müller Apparatebau GmbH & Co. KG
Gert-Müller-Platz 1, 74635 Kupferzell, Deutschland

www.gemu-group.com
info@gemue.de

22 Déclaration de conformité UE

CE Version 1.0 GEMÜ

EU-Konformitätserklärung

EU Declaration of Conformity

Wir, die Firma / We, the company

GEMÜ Gebr. Müller Apparatebau GmbH & Co. KG
Gert-Müller-Platz 1
74635 Kupferzell
Deutschland

erklären hiermit in alleiniger Verantwortung, dass die nachfolgend bezeichneten Produkte den Vorschriften der genannten Richtlinien entspricht.

hereby declare under our sole responsibility that the below-mentioned products complies with the regulations of the mentioned Directives.

Produkt: GEMÜ 567

Product: GEMÜ 567

Produktname: Aseptisches Regelventil

Product name: Aseptic control valve

Richtlinien/Verordnungen:

Directives/Regulations:

EMC 2014/30/EU; PED 2014/68/EU[1)]

Folgende harmonisierte Normen (oder Teile hieraus) wurden angewandt:

The following harmonized standards (or parts thereof) have been applied:

EN 13397:2001; EN 61000-6-2:2005/AC:2005; EN 61000-6-4:2007/A1:2011; EN 61326-1:2013; EN 61800-3:2004/A1:2012

Weitere angewandte Normen:

Further applied norms:

AD 2000

[1)] PED 2014/68/EU
Einteilung gemäß Druckgeräterichtlinie 2014/68/EU, Artikel 4 und Anhang II:
Fluidklasse 1 (gasförmig oder flüssig),
Diagramm 6, Kategorie I
Instabile Gase sind ausgeschlossen.
Notifizierte Stelle:
TÜV Rheinland Industrie Service GmbH
Am Grauen Stein 1
51105 Köln
Kennnummer der notifizierten Stelle: 0035
Nr. des QS-Zertifikats: 01 202 926/Q-02 0036
Angewandte(s) Konformitätsbewertungsverfahren: Modul H
Hinweis für Produkte mit einer Nennweite ≤ DN 25:
Die Produkte werden entwickelt und produziert nach GEMÜ eigenen Verfahrensanweisungen und Qualitätsstandards, welche die Forderungen der ISO 9001 und der ISO 14001 erfüllen. Die Produkte dürfen gemäß Artikel 4, Absatz 3 der Druckgeräterichtlinie 2014/68/EU keine CE-Kennzeichnung tragen.

[1)] PED 2014/68/EU
Classification in accordance with the Pressure Equipment Directive 2014/68/EU, Article 4 and Annex II:
Fluid class 1 (gaseous or liquid),
Diagram 6, Category I
Unstable gases are excluded.
Notified body:
TÜV Rheinland Industrie Service GmbH
Am Grauen Stein 1
51105 Cologne
Identification number of the notified body: 0035
QA certificate number: 01 202 926/Q-02 0036
Applied conformity assessment procedures: Module H
Note for products with a nominal size ≤ DN 25:
DThe products are developed and manufactured in accordance with GEMÜ's own process instructions and quality standards, which meet the requirements of ISO 9001 and ISO 14001. In accordance with Article 4, Paragraph 3 of the Pressure Equipment Directive 2014/68/EU, the products are not permitted to bear the CE mark.

i.V. M. Barghoorn
Leiter Globale Technik

Ingelfingen, 26.02.2026

GEMÜ Gebr. Müller Apparatebau GmbH & Co. KG
Gert-Müller-Platz 1, 74635 Kupferzell, Deutschland

www.gemu-group.com
info@gemue.de

GEMÜ Gebr. Müller Apparatebau GmbH & Co. KG
Gert-Müller-Platz 1 D-74635 Kupferzell
Tél. +49 (0)7940 123-0 · info@gemue.de
www.gemu-group.com

Sujet à modification

10.2026 | 88613008