GEMÜ 565

Sterowany pneumatycznie zawór regulacyjny

PL **Instrukcja obsługi**

Dalsze informacje
Webcode: GW-565

Wszelkie prawa, takie jak prawa autorskie lub ochrona prawna intelektualnej działalności gospodarczej są wyraźnie zastrzeżone.

Zachować dokument do użytku na przyszłość.

© GEMÜ Gebr. Müller Apparatebau GmbH & Co. KG
19.02.2025

Spis treści

1 Informacje ogólne 4
1.1 Wskazówki 4
1.2 Zastosowane symbole 4
1.3 Definicje pojęć 4
1.4 Wskazówki ostrzegawcze 4

2 Zasady bezpieczeństwa 5

3 Opis produktu 5
3.1 Budowa 5
3.2 Opis 5
3.3 Funkcja 5
3.4 Tabliczka znamionowa 6

5 Dane do zamówienia 7

6 Dane techniczne 9

7 Wymiary 11
7.1 Wymiary całkowite 11
7.2 Wymiary korpusu 12
7.3 Mocowanie korpusu zaworu 12

8 Dane producenta 13
8.1 Dostawa 13
8.2 Opakowanie 13
8.3 Transport 13
8.4 Przechowywanie 13

9 Montaż w przewodzie rurowym 13
9.1 Przygotowanie do montażu 13
9.2 Pozycja montażowa 14
9.3 Zabudowa ze złączką gwintowaną 14
9.4 Montaż za pomocą złącza gwintowego armatury 14
9.5 Po montażu 14

10 Przyłącza pneumatyczne 15
10.1 Funkcja sterowania 15
10.2 Podłączanie medium sterującego 15

11 Montaż, podłączanie i ustawianie regulatora 15

12 Uruchomienie 15

13 Praca 15
13.1 Funkcja sterowania 1 15

14 Usunięcie błędu 16

15 Przeglądy i konserwacja 17
15.1 Montaż / demontaż części zamiennych 17
15.2 Części zamienne 17
15.2.1 Wymiana membrany rozdzielającej 17

16 Wymontowanie z rurociągu 18

17 Utylizacja 18

18 Zwrot 18

1 Informacje ogólne

1.1 Wskazówki

- Opisy i instrukcje odnoszą się do wersji standardowych. Dla wersji specjalnych, które nie są opisane w niniejszym dokumencie, obowiązują dane podstawowe zawarte w niniejszym dokumencie wraz z dodatkową dokumentacją specjalną.
- Prawidłowy montaż, obsługa, konserwacja i naprawa gwarantują bezawaryjną pracę produktu.
- W razie wątpliwości lub nieporozumień miarodajna jest niemiecka wersja dokumentu.
- W sprawie szkoleń dla pracowników prosimy o kontakt pod adresem znajdującym się na ostatniej stronie.

1.2 Zastosowane symbole

W dokumencie zastosowano następujące symbole:

Symbol	Znaczenie
●	Czynności, które należy wykonać
▶	Reakcje na działania
–	Wyszczególnienia

1.3 Definicje pojęć

Medium robocze

Medium przepływające przez produkt GEMÜ.

Funkcja sterowania

Możliwe funkcje uruchamiania produktu GEMÜ.

Medium sterujące

Medium, które steruje i uruchamia produkt GEMÜ poprzez zwiększanie lub redukcję ciśnienia.

1.4 Wskazówki ostrzegawcze

O ile to możliwe, wskazówki ostrzegawcze uporządkowane są według poniższego schematu:

SŁOWO SYGNALIZACYJNE	
Możliwy symbol dotyczący zagrożenia	Rodzaj i źródło zagrożenia ▶ Możliwe skutki nieprzestrzegania. ● Sposoby unikania zagrożenia.

Wskazówki ostrzegawcze są przy tym zawsze oznaczone za pomocą słowa sygnalizacyjnego i częściowo również za pomocą symbolu właściwego dla danego zagrożenia.

Stosowane są następujące słowa sygnalizacyjne lub stopnie zagrożenia:

⚠ NIEBEZPIECZEŃSTWO

Bezpośrednie zagrożenie!

▶ Skutkiem nieprzestrzegania może być śmierć lub poważne obrażenia.

⚠ OSTRZEŻENIE

Możliwość wystąpienia niebezpiecznej sytuacji!

▶ Skutkiem nieprzestrzegania może być śmierć lub poważne obrażenia.

⚠ OSTROŻNIE

Możliwość wystąpienia niebezpiecznej sytuacji!

▶ Skutkiem nieprzestrzegania mogą być średnie lub lekkie obrażenia.

WSKAZÓWKA

Możliwość wystąpienia niebezpiecznej sytuacji!

▶ Skutkiem nieprzestrzegania mogą być szkody materialne.

Poniższe symbole wskazujące na niebezpieczeństwa mogą być wykorzystywane w ostrzeżeniach:

Symbol	Znaczenie
	Niebezpieczeństwo powodowane przez substancje żrące
	Zagrożenie ze strony gorących powierzchni

2 Zasady bezpieczeństwa

Zasady bezpieczeństwa w tym dokumencie odnoszą się tylko do indywidualnego produktu. W połączeniu z innymi elementami instalacji mogą pojawić się potencjalne zagrożenia, które muszą być poddane analizie zagrożeń. Za sporządzenie analizy zagrożeń, przestrzeganie wynikających z niej środków ostrożności oraz przestrzeganie regionalnych przepisów bezpieczeństwa odpowiedzialny jest użytkownik.

Dokument zawiera podstawowe zasady bezpieczeństwa, których należy przestrzegać podczas uruchamiania, eksploatacji i konserwacji. Skutkiem nieprzestrzegania może być:

- Zagrożenie osób przez wpływ czynników elektrycznych, mechanicznych i chemicznych.
- Zagrożenie urządzeń w pobliżu.
- Nieskuteczność ważnych funkcji.
- Zagrożenie dla środowiska na skutek wycieku niebezpiecznych substancji w razie nieszczelności.

Instrukcje bezpieczeństwa nie uwzględniają:

- przypadkowości i zdarzeń, jakie mogą występować przy montażu, eksploatacji i konserwacji.
- lokalnych przepisów bezpieczeństwa, za których przestrzeganie (również przez wezwany personel montażowy) odpowiedzialny jest użytkownik.

Przed uruchomieniem:

1. Produkt należy transportować i przechowywać we właściwy sposób.
2. Nie pokrywać lakierem śrub ani elementów produktu z tworzywa sztucznego.
3. Instalacja i uruchomienie przez przeszkolony personel o odpowiednich kwalifikacjach.
4. Przeszkolić w dostatecznym stopniu personel montażowy i obsługujący.
5. Sprawdzić, czy treść dokumentu została w pełni zrozumiana przez odpowiedzialny personel.
6. Ustalić zakres odpowiedzialności i kompetencji.
7. Stosować się do kart charakterystyki.
8. Przestrzegać zasad bezpieczeństwa dla wykorzystywanych mediów.

Podczas eksploatacji:

9. Przechowywać dokument w miejscu użytkowania.
10. Przestrzegać instrukcji bezpieczeństwa.
11. Obsługiwać produkt zgodnie z tym dokumentem.
12. Eksploatować produkt zgodnie z danymi dotyczącymi wydajności.
13. Utrzymywać produkt we właściwym stanie technicznym.
14. Nie przeprowadzać prac konserwacyjnych ani napraw, które nie zostały opisane w dokumencie bez uprzedniej konsultacji z producentem.

W przypadku wątpliwości:

15. Prosimy o kontakt z najbliższym oddziałem handlowym GEMÜ.

3 Opis produktu

3.1 Budowa

Pozycja	Nazwa	Materiały
1	Optyczny wskaźnik położenia	
2	Napęd tłokowy	Stal nierdzewna
3	Przyłącze medium sterującego	
4	Korpus zaworu	PVC-U, szary / stożek regulacyjny PEEK PVDF / stożek regulacyjny PEEK
	Uszczelnienie gniazda	FKM, EPDM

3.2 Opis

2/2-drożny grzybkowy zawór regulacyjny GEMÜ 565 posiada napęd tłokowy ze stali nierdzewnej i jest sterowany pneumatycznie. Wszystkie elementy napędu są wykonane ze stali nierdzewnej (z wyjątkiem elementów uszczelniających). Dostępną funkcją sterowania jest „normalnie zamknięty” (NC). Jako materiał korpusu zaworu można wybrać PVC-U lub PVDF. Zawór regulacyjny może być obsługiwany wyłącznie za pomocą elektropneumatycznego regulatora położenia lub regulatora procesu. Wymagany jest bezpośredni lub zewnętrzny montaż regulatora (GEMÜ 1434, 1435, 1436).

3.3 Funkcja

Produkt przeznaczony jest do stosowania w rurociągach. Steruje przepływającym medium, będąc otwieranym i zamykanym przez medium sterujące.

3.4 Tabliczka znamionowa

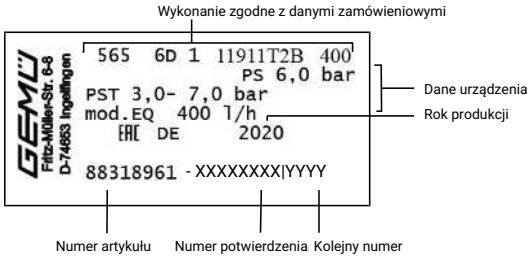

Miesiąc produkcji jest zaszyfrowany w numerze potwierdzenia. Informacje o nim można uzyskać od GEMÜ. Produkt wykonano w Niemczech.

4 Użytkowanie zgodnie z przeznaczeniem

⚠ NIEBEZPIECZEŃSTWO

Niebezpieczeństwo wybuchu!

- ► Niebezpieczeństwo śmierci lub ciężkich obrażeń ciała
- ● Produktu **nie** wolno użytkować w strefach zagrożonych wybuchem.

⚠ OSTRZEŻENIE

Użycie produktu niezgodne z przeznaczeniem!

- ► Niebezpieczeństwo ciężkich obrażeń ciała lub śmierci
- ► Wygasa odpowiedzialność producenta i prawa gwarancyjne
- ● Produkt wolno użytkować wyłącznie zgodnie z warunkami eksploatacji określonymi w dokumentacji umownej i niniejszym dokumencie.

Produkt jest przeznaczony do montażu w rurociągach i do sterowania medium roboczym.

Produkt nie jest przeznaczony do użytkowania w strefach zagrożonych wybuchem.

- ● Używać produktu zgodnie z danymi technicznymi.

5 Dane do zamówienia

Dane do zamówienia stanowią przegląd standardowych konfiguracji.

Przed zamówieniem sprawdzić dostępność. Dalsze konfiguracje na życzenie.

Kody zamówienia

1 Typ	Kod
Zawór regulacyjny, sterowany pneumatycznie	565

2 DN	Kod
DN 3	3
DN 6	6
DN 10	10
DN 15	15

3 Kształt korpusu	Kod
Korpus przelotowy dwudrożny	D

4 Rodzaj przyłącza	Kod
Złączka gwintowana DIN ISO 228	1
Złącze gwintowe armatury z wkładką (złączka) - DIN	7

5 Materiał korpusu zaworu	Kod
PVC-U, szary / stożek regulacyjny PEEK	1
PVDF / stożek regulacyjny PEEK	20

6 Materiał uszczelniający	Kod
FKM	4
EPDM	19

7 Funkcja sterowania	Kod
Zamknięty w pozycji spoczynkowej (NC)	1

8 Wersja napędu	Kod
Wielkość napędu 1T2	1T2
Wielkość napędu 1T3	1T3

9 Krzywa nastawności	Kod
Przyporządkowanie (patrz ", strona 10)	
Stożek regulacyjny, stałoprocentowy	A
Stożek regulacyjny, stałoprocentowy	B
Stożek regulacyjny, stałoprocentowy	C
Stożek regulacyjny, liniowy	D
Stożek regulacyjny, liniowy	E

10 Wartość Kv	Kod
Przyporządkowanie (patrz ", strona 10)	
63 l/h	63
100 l/h	100
160 l/h	160
250 l/h	250
400 l/h	400
630 l/h	630
1000 l/h	1000
1600 l/h	1600
2500 l/h	2500
3300 l/h	3300

Przykład zamówienia

Opcja zamówienia	Kod	Opis
1 Typ	565	Zawór regulacyjny, sterowany pneumatycznie
2 DN	6	DN 6
3 Kształt korpusu	D	Korpus przelotowy dwudrożny
4 Rodzaj przyłącza	1	Złączka gwintowana DIN ISO 228
5 Materiał korpusu zaworu	1	PVC-U, szary / stożek regulacyjny PEEK
6 Materiał uszczelniający	19	EPDM
7 Funkcja sterowania	1	Zamknięty w pozycji spoczynkowej (NC)
8 Wersja napędu	1T2	Wielkość napędu 1T2
9 Krzywa nastawności	B	Stożek regulacyjny, stałoprocentowy
10 Wartość Kv	400	400 l/h

Aby skonfigurować kompletny zawór regulacyjny, sterowany pneumatycznie zawór bazowy musi być połączony z regulatorem elektropneumatycznym.. W tym celu dostępne są regulatory położenia i procesu GEMÜ 1434, 1435 i 1436.

Poniżej zamieszczone są dwa przykłady konfiguracji kompletnego zaworu.

Przykład konfiguracji zaworu regulacyjnego GEMÜ 565 z zamontowanym bezpośrednio regulatorem GEMÜ 1434

Typ GEMÜ	Kod zamówieniowy
GEMÜ 565	565 15 D 1 1 19 1T3 A 250
Regulator GEMÜ 1434	1434 000 Z 1 A 14 1 00 01 010
Zestaw montażowy do bezpośredniego montażu regulatora	1434S01Z0342010
Wtyczka kablowa M12 GEMÜ 1219	1219 000 Z 00 00DG 00M0 M125 A

Przykład konfiguracji zaworu regulacyjnego GEMÜ 565 z zamontowanym zewnętrznie regulatorem GEMÜ 1434

Typ GEMÜ	Kod zamówieniowy
GEMÜ 565	565 15 D 1 1 19 1T3 A 250
Regulator GEMÜ 1434	1434 000 Z 1 A 14 1 00 01 010
Przetwornik położenia do montażu zewnętrznego	4232 000 Z 14 030 02M0 0000
Zestaw montażowy do montażu zewnętrznego	4232 S01 Z 292403000
Wtyczka kablowa M12 GEMÜ 1219	1219 000 Z 00 00DG 00M0 M125 A

6 Dane techniczne

6.1 Medium

Medium robocze: Żrące, neutralne, gazowe i płynne media, które nie wpływają negatywnie na fizyczne i chemiczne właściwości danego materiału obudowy i uszczelnienia.

Medium sterujące: Gazy neutralne

6.2 Temperatura

Temperatura medium: -20 — 80 °C

Zwracać uwagę na wykres ciśnienie-temperatura

Temperatura mediów sterowniczych: 0 — 70 °C

Temperatura otoczenia: -15 — 55 °C

Temperatura składowania: 0 — 40 °C

6.3 Ciśnienie

Ciśnienie robocze: 0 – 6 barów

Wszystkie wartości ciśnienia są podane w barach.

Ciśnienie sterujące: 3 do 7 bar

do wielkości napędu 1T2

Przyporządkowanie ciśnienia-temperatury:

Materiał korpusu zaworu		Temperatura w °C (korpus zaworu)												
Materiały	Kod	-20	-10	±0	5	10	20	25	30	40	50	60	70	80
PVC-U	**1**	-	-	-	-	6,0	6,0	6,0	6,0	6,0	3,5	1,5	-	-
PVDF	**20**	6,0	6,0	6,0	6,0	6,0	6,0	6,0	6,0	6,0	6,0	6,0	5,4	4,7

dozwolone ciśnienie robocze w bar
Poziom ciśnienia (PN) zależny jest od kodu przyłącza.
Rozszerzone zakresy temperatur na zamówienie. Prosimy pamiętać o tym, że z temperatury otoczenia i temperatury medium powstaje wypadkowa temperatura na korpusie zaworu, która nie może przekroczyć podanych powyżej wartości.

Pojemność: 0,031 dm³

Wartość przecieku:

Zawór regulacyjny

Uszczelnienie gniazda	Norma	Metoda badania	Wartość przecieku	Testowane medium
FKM, PTFE	DIN EN 60534-4	1	VI	Powietrze

Wartości Kv:

Krzywa nastawności DN 3

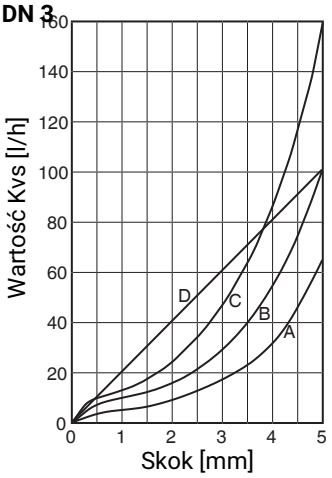

Krzywa nastawności DN 6

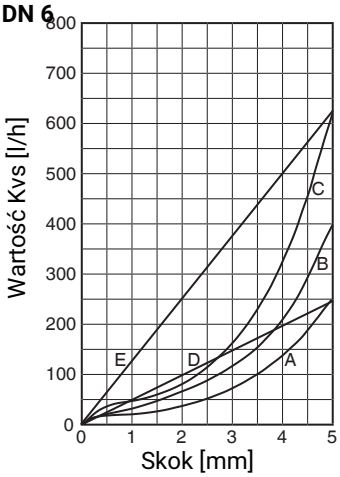

Krzywa nastawności DN 10

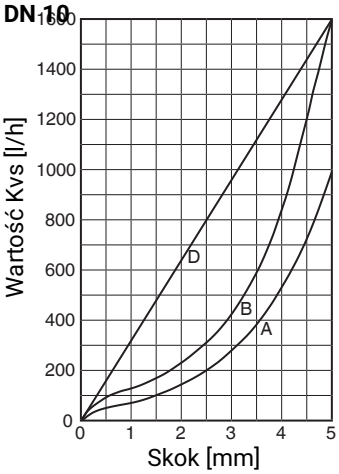

Krzywa nastawności DN 15

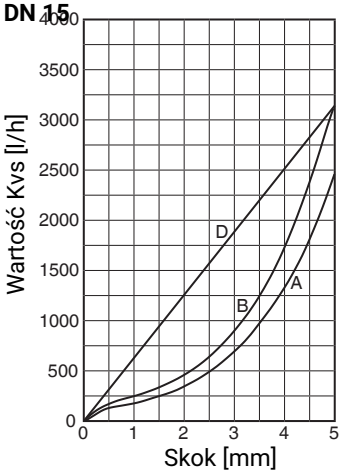

DN	Krzywa nastawności (kod)				
Gniazdo [mm]	A	B	C	D	E
3	63,0	100,0	160,0	100,0	-
6	250,0	400,0	630,0	250,0	630,0
10	1000,0	1600,0	-	1600,0	-
15	2500,0	3300,0	-	3300,0	-

Wartości Kv w l/h

Tolerancja ± 10%

6.4 Zgodność produktu

Dyrektywa maszynowa:	2006/42/WE
EAC:	TR CU 010/2011 TR CU 004/2011

6.5 Dane mechaniczne

Masa:	1,50 kg

7 Wymiary

7.1 Wymiary całkowite

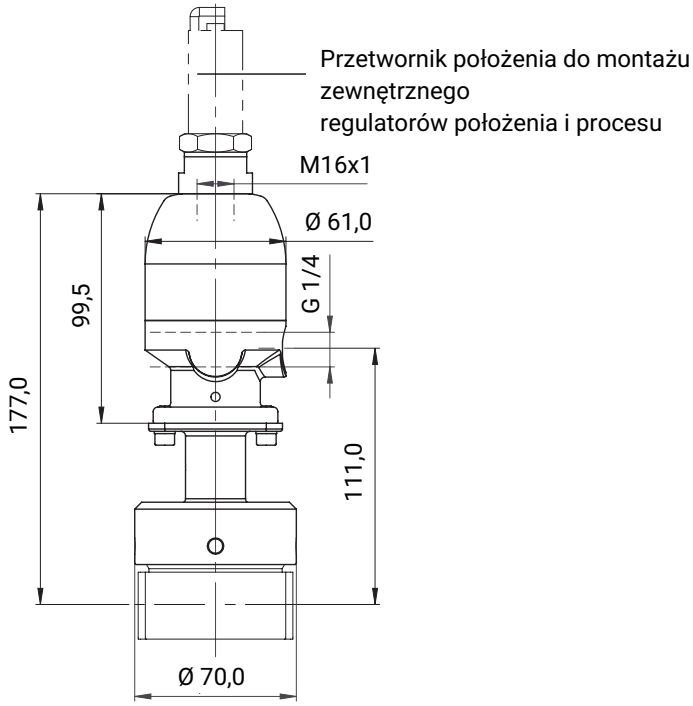

Wymiary w mm

7.2 Wymiary korpusu

7.2.1 Złączka gwintowana - DIN ISO 228 (kod 1)

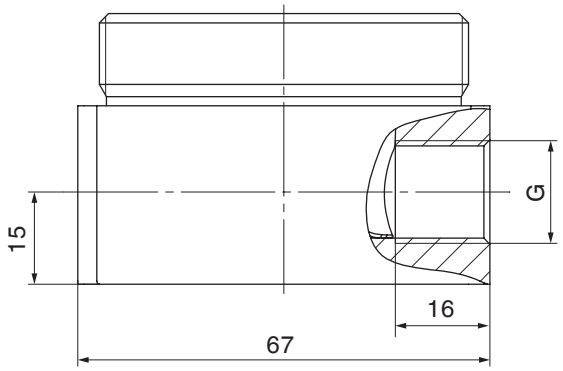

DN (gniazdo)	G
3	G 3/8
6	G 3/8
10	G 3/8
15	G 1/2

Wymiary w mm

7.2.2 Złącze gwintowe armatury z wkładką (złączka) - DIN (kod 7)

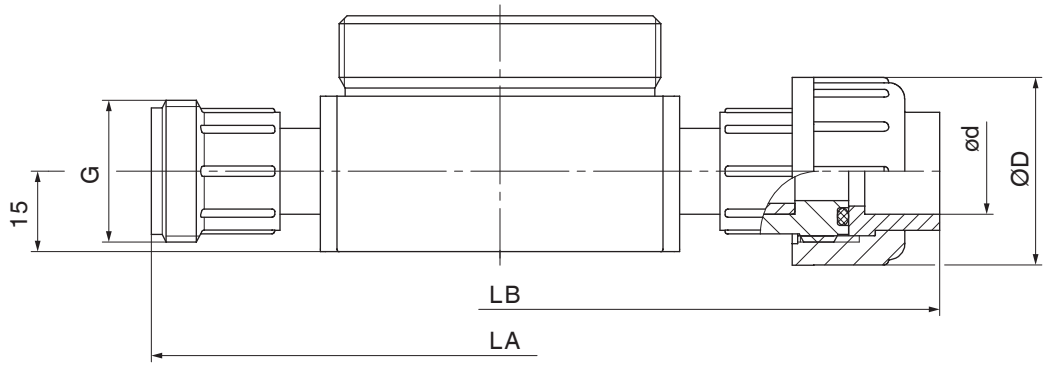

DN	G	ØD	ød	LA	LB
3	G 3/4	35,0	16,0	130,0	164,0
6	G 3/4	35,0	16,0	130,0	164,0
10	G 3/4	35,0	16,0	130,0	164,0
15	G 1	43,0	20,0	130,0	168,0

Wymiary w mm

7.3 Mocowanie korpusu zaworu

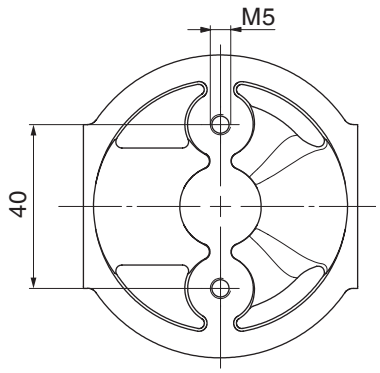

Wymiary w mm

8 Dane producenta

8.1 Dostawa

- Przy przyjęciu towaru niezwłocznie skontrolować dostawę pod względem kompletności i ewentualnych uszkodzeń.

Działanie produktu jest sprawdzane w fabryce. Zakres dostawy wynika z dokumentów dostawy, natomiast wersję wykonania można odczytać z numeru katalogowego.

Funkcja sterowania	Działanie	Stan fabryczny
1	Normalnie zamknięty (NC)	Zamknięty

8.2 Opakowanie

Produkt jest zapakowany w kartonowe pudełko. Może on zostać oddany na makulaturę.

8.3 Transport

1. Produkt należy transportować wyłącznie na odpowiednich środkach transportu, nie upuszczać, obchodzić się z nim ostrożnie.
2. Opakowanie transportowe należy po zamontowaniu zutylizować zgodnie z przepisami dotyczącymi usuwania odpadów / przepisami ochrony środowiska.

8.4 Przechowywanie

1. Przechowywać produkt w miejscu suchym i zabezpieczonym przed pyłem, w oryginalnym opakowaniu.
2. Unikać działania promieniowania UV i bezpośrednich promieni słonecznych.
3. Nie przekraczać maksymalnej temperatury przechowywania (patrz rozdział „Dane techniczne”).
4. Rozpuszczalniki, chemikalia, kwasy, paliwa itp. nie mogą być przechowywane w jednym pomieszczeniu z produktami GEMÜ i ich częściami zamiennymi.

9 Montaż w przewodzie rurowym

9.1 Przygotowanie do montażu

⚠ OSTRZEŻENIE

Armatura pod ciśnieniem!

- ► Niebezpieczeństwo poważnych obrażeń lub śmierci.
- Spuścić ciśnienie z instalacji.
- Całkowicie opróżnić instalację.

⚠ OSTRZEŻENIE

Żrące chemikalia!

- ► Poparzenia
- Nosić odpowiedni sprzęt ochronny.
- Całkowicie opróżnić instalację.

⚠ OSTROŻNIE

Gorące części urządzenia!

- ► Przypalenia
- Prace przy instalacji wykonywać wyłącznie po wystygnięciu instalacji.

⚠ OSTROŻNIE

Nieszczelność!

- ► Wyciek niebezpiecznych substancji.
- Zaplanować środki zapobiegające przekroczeniu maksymalnego ciśnienia w wyniku ewentualnych skoków ciśnienia (uderzenia wody).

⚠ OSTROŻNIE

Przekroczenie maksymalnego dopuszczalnego ciśnienia!

- ► Uszkodzenie produktu
- Zaplanować środki zapobiegające przekroczeniu maksymalnego ciśnienia w wyniku ewentualnych skoków ciśnienia (uderzenia wody).

⚠ OSTROŻNIE

Wykorzystywanie jako stopnia do wchodzenia!

- ► Uszkodzenie produktu
- ► Niebezpieczeństwo ześliźnięcia się
- Miejsce instalacji dobrać tak, aby produkt nie mógł być wykorzystywany jako urządzenie pomocnicze do wchodzenia na większą wysokość.
- Nie używać produktu jako stopnia ani urządzenia pomocniczego do wchodzenia na większą wysokość.

WSKAZÓWKA

Przydatność produktu!

- ► Produkt musi nadawać się do warunków roboczych systemu przewodów rurowych (medium, stężenie medium, temperatura i ciśnienie) oraz panujących warunków otoczenia.

WSKAZÓWKA

Narzędzia!

► Narzędzia potrzebne do montażu nie są zawarte w komplecie.
● Należy stosować pasujące, sprawne i bezpieczne narzędzia.

1. Upewnić się, iż produkt nadaje się do danego zastosowania.
2. Sprawdzić dane techniczne produktu i materiałów.
3. Przygotować odpowiednie narzędzia.
4. Nosić odpowiednie wyposażenie ochronne zgodnie z regulaminem użytkownika instalacji.
5. Przestrzegać odpowiednich przepisów dla przyłączy.
6. Prace montażowe mogą być wykonywane tylko przez przeszkolony personel.
7. Wyłączyć instalację lub część instalacji.
8. Zabezpieczyć instalację lub część instalacji przed ponownym włączeniem.
9. Spuścić ciśnienie z instalacji lub części instalacji.
10. Całkowicie opróżnić instalację lub część instalacji i poczekać do ostygnięcia poniżej temperatury parowania medium, aby wykluczyć możliwość poparzenia.
11. Instalację lub część instalacji fachowo odkazić, przepłukać i napowietrzyć.
12. Przewody rurowe ułożyć w taki sposób, aby siły poprzeczne i uginające, oraz wibracje i naprężenia utrzymywane były z dala od produktu.
13. Produkt montować wyłącznie pomiędzy pasującymi do siebie, współosiowymi przewodami rurowymi (patrz następny rozdział).
14. Zwracać uwagę na kierunek przepływu (patrz rozdział „Kierunek przepływu”).
15. Zwróć uwagę na położenie montażowe (patrz rozdział „Położenie montażowe”).

9.2 Pozycja montażowa

Pozycja montażowa produktu jest dowolna.

9.3 Zabudowa ze złączką gwintowaną

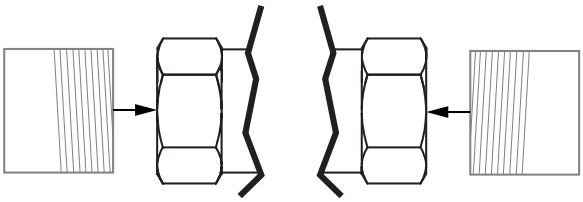

Rys. 1: Złączka gwintowana

WSKAZÓWKA

Środek uszczelniający!

► Środek do uszczelniania nie jest zawarty w komplecie.
● Używać tylko odpowiedniego środka do uszczelniania.

1. Przygotować środek do uszczelniania gwintów.
2. Przeprowadzić przygotowania do montażu (patrz rozdział „Przygotowania do montażu”).
3. Wkręcić złącze gwintowe w rurę zgodnie z obowiązującymi normami.
4. Przykręcić korpus produktu do przewodu rurowego, zastosować odpowiedni uszczelniacz do gwintów.
5. Założyć z powrotem lub uruchomić wszystkie urządzenia bezpieczeństwa i urządzenia ochronne.

9.4 Montaż za pomocą złącza gwintowego armatury

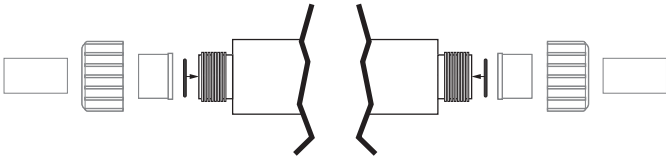

Rys. 2: Złącze gwintowe armatury z wkładką

WSKAZÓWKA

► Klej nie jest dostarczany w zestawie.
● Używać tylko odpowiedniego kleju!

1. Wykonać przygotowania do montażu (patrz rozdział „Przygotowania do montażu”).
2. W zależności od zastosowania należy przestrzegać norm spawalniczych i specyfikacji producenta kleju dla połączeń klejonych.
3. Wkręcić złącze gwintowe w rurę zgodnie z obowiązującymi normami.
4. Odkręcić nakrętkę przyłącza od korpusu produktu.
5. W razie potrzeby włożyć z powrotem o-ring.
6. Nasadzić nakrętkę przyłącza na przewód rurowy.
7. Połączyć wkładkę metodą klejenia / spawania z przewodem rurowym.
8. Nakręcić nakrętkę złączkową ponownie na korpus produktu.
9. Również z drugiej strony połączyć korpus produktu z przewodem rurowym.
10. Ponownie założyć lub uruchomić wszystkie urządzenia zabezpieczające i ochronne.

9.5 Po montażu

● Założyć z powrotem lub uruchomić wszystkie urządzenia bezpieczeństwa i urządzenia ochronne.

10 Przyłącza pneumatyczne

10.1 Funkcja sterowania

Dostępna jest następująca funkcja sterowania:

Funkcja sterowania 1

normalnie zamknięty (NC):

Stan spoczynku zaworu: normalnie zamknięty. Włączenie napędu (przyłącze 2) otwiera zawór. Odpowietrzenie napędu powoduje zamknięcie zaworu siłą sprężyny.

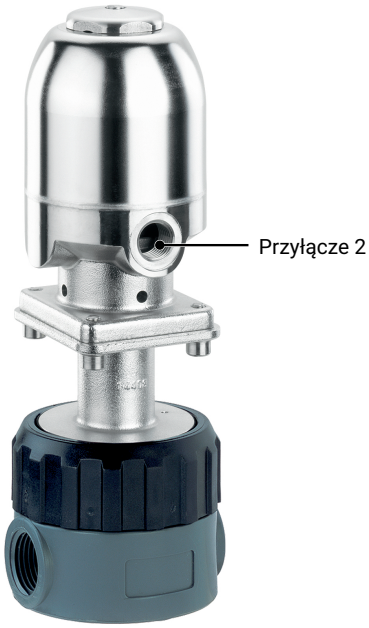

10.2 Podłączanie medium sterującego

1. Stosować odpowiednie przyłącza.
2. Przewód medium sterującego należy zamontować bez naprężeń i zgięć.

Gwint przyłącza medium sterującego: G1/4

Funkcja sterowania		Przyłącza
1	Normalnie zamknięty (NC)	2: medium sterujące (otwieranie)
Przyłącze 2 patrz rysunek powyżej		

11 Montaż, podłączanie i ustawianie regulatora

Patrz instrukcja obsługi regulatora.

12 Uruchomienie

⚠ OSTRZEŻENIE

Żrące chemikalia!

- ► Poparzenia
- ● Nosić odpowiedni sprzęt ochronny.
- ● Całkowicie opróżnić instalację.

⚠ OSTROŻNIE

Nieszczelność!

- ► Wyciek niebezpiecznych substancji.
- ● Zaplanować środki zapobiegające przekroczeniu maksymalnego ciśnienia w wyniku ewentualnych skoków ciśnienia (uderzenia wody).

⚠ OSTROŻNIE

Medium czyszczące!

- ► Uszkodzenie produktu GEMÜ.
- ● Użytkownik instalacji jest odpowiedzialny za wybór środka czyszczącego i przeprowadzenie tej czynności.

1. Sprawdzić produkt pod kątem szczelności i działania (zamknąć produkt i z powrotem otworzyć).
2. W przypadku nowych instalacji i po naprawie przepłukać system przewodów (produkt musi być całkowicie otwarty).

⇨ Szkodliwe substancje obce zostały usunięte.

⇨ Produkt jest gotowy do użycia.

3. Uruchomić produkt.
4. Uruchomienie napędów jest wykonywane według dołączonych instrukcji.

13 Praca

Kierunek przepływu jest oznaczony naklejką ze strzałką na korpusie zaworu:

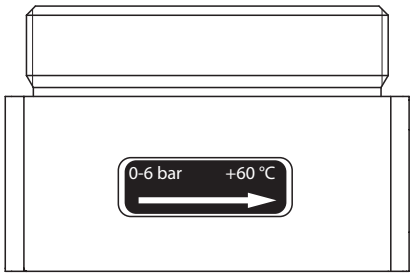

Uruchomić produkt zgodnie z funkcją sterowania (patrz również rozdział "Połączenia pneumatyczne").

13.1 Funkcja sterowania 1

W stanie spoczynku produkt jest zamykany siłą sprężyny.

1. Zasterowanie napędu poprzez przyłącze medium sterującego 2.

   ⇨ Produkt się otwiera.

2. Odpowietrzenie napędu przez przyłącze medium sterującego 2.

   ⇨ Produkt się zamyka.

14 Usunięcie błędu

Błąd	Przyczyna błędu	Sposób usunięcia
Medium sterujące uchodzi z otworu odpowietrzającego i drenażowego	Napęd* uszkodzony	Skontrolować medium sterujące pod kątem zanieczyszczeń, w razie potrzeby wysłać produkt do GEMÜ w celu dokonania naprawy
Medium robocze uchodzi z otworu odpowietrzającego i drenażowego	Membrana rozdzielająca* uszkodzona	Wysłać produkt do GEMÜ w celu dokonania naprawy
Produkt nie otwiera się lub nie otwiera się całkowicie	Za niskie ciśnienie sterujące (w przypadku funkcji sterowania NC)	Produkt użytkować z ciśnieniem sterującym według specyfikacji technicznej
	Medium sterujące niepodłączone	Podłączanie medium sterującego
	Napęd* uszkodzony	Wysłać produkt do GEMÜ w celu dokonania naprawy i skontrolować medium sterujące pod kątem zanieczyszczeń
	Regulator uszkodzony	Wymienić regulator
	Regulator niepodłączony	Podłączyć regulator
Produkt jest nieszczelny na przelocie (nie zamyka się względnie nie zamyka się całkowicie)	Zbyt wysokie ciśnienie robocze	Produkt użytkować z ciśnieniem roboczym według specyfikacji technicznej
	Obce ciało pomiędzy stożkiem regulacyjnym a gniazdem	Wysłać zawór do GEMÜ w celu dokonania naprawy
	Korpus zaworu nieszczelny lub uszkodzony	Wysłać zawór do GEMÜ w celu dokonania naprawy
	Stożek regulacyjny uszkodzony	Wysłać zawór do GEMÜ w celu dokonania naprawy
	Napęd uszkodzony	Wysłać zawór do GEMÜ w celu dokonania naprawy
Produkt jest nieszczelny między napędem a korpusem zaworu	Luźna nakrętka przyłącza	Dokręcić nakrętkę przyłącza
	Membrana rozdzielająca uszkodzona	Wysłać zawór do GEMÜ w celu dokonania naprawy
	Korpus zaworu / napęd uszkodzony	Wysłać zawór do GEMÜ w celu dokonania naprawy
Nieszczelne połączenie pomiędzy korpusem zaworu a rurociągiem	Nieprawidłowy montaż	Sprawdzić montaż korpusu zaworu w rurociągu
	Luźne przyłącza gwintowane / złącza	Dociągnąć przyłącza gwintowane / złącza
	Środek uszczelniający uszkodzony	Wymienić środek uszczelniający
	Uszczelka uszkodzona	Wymienić uszczelkę
Nieszczelny korpus zaworu	Nieszczelny lub skorodowany korpus zaworu	Sprawdzić korpus zaworu pod kątem uszkodzeń, w razie potrzeby wysłać zawór do GEMÜ w celu dokonania naprawy

* patrz rozdział "Części zamienne"

15 Przeglądy i konserwacja

⚠ OSTRZEŻENIE

Armatura pod ciśnieniem!

- ► Niebezpieczeństwo poważnych obrażeń lub śmierci.
- ● Spuścić ciśnienie z instalacji.
- ● Całkowicie opróżnić instalację.

⚠ OSTROŻNIE

Gorące części urządzenia!

- ► Przypalenia
- ● Prace przy instalacji wykonywać wyłącznie po wystygnięciu instalacji.

Użytkownik musi przeprowadzać regularne kontrole produktów GEMÜ odpowiednio do warunków roboczych i potencjału zagrożeń, w celu uniknięcia powstawania nieszczelności i uszkodzeń.

1. Prace konserwacyjne i naprawcze muszą być wykonywane wyłącznie przez przeszkolony personel specjalistyczny.
2. Nosić odpowiednie wyposażenie ochronne zgodnie z regulaminem użytkownika instalacji.
3. Wyłączyć instalację lub część instalacji.
4. Zabezpieczyć instalację lub część instalacji przed ponownym włączeniem.
5. Spuścić ciśnienie z instalacji lub części instalacji.

15.1 Montaż / demontaż części zamiennych

⚠ OSTROŻNIE

Nie rozkładać produktu na części!

- ► Niezastosowanie się do tego zalecenia może spowodować szkody materialne dotyczące produktu.
- ● Wysłać do GEMÜ kompletny produkt.
- ● Przestrzegać informacji zawartych w rozdziale „Zwrot”.

WSKAZÓWKA

Produkt może być naprawiany tylko przez serwis fabryczny GEMÜ.

- ► W razie niestosowania się do tej procedury wygasają prawa gwarancyjne nabywcy oraz ustawowa odpowiedzialność cywilna producenta. Poza tym może to ewentualnie prowadzić do utraty wszelkich praw do odszkodowania.
- ● Również wymiana części zamiennych może być dokonywana wyłącznie przez firmę GEMÜ (wyjątek: membrana rozdzielająca).
- ● Za pomocą odpowiednich środków wymontować kompletny produkt z instalacji i wysłać go do firmy GEMÜ.

15.2 Części zamienne

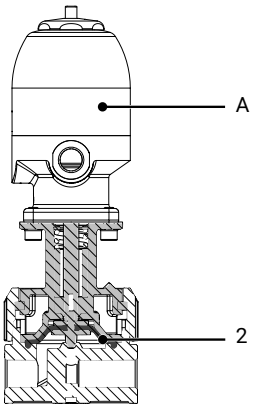

Pozycja	Nazwa
A	Napęd
2	Membrana rozdzielająca

15.2.1 Wymiana membrany rozdzielającej

1. Ustawić napęd **A** w pozycji otwartej.

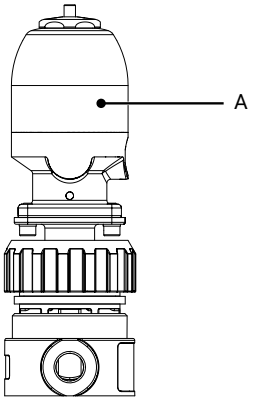

2. Odkręcić nakrętkę przyłącza **3** od korpusu zaworu **4**.

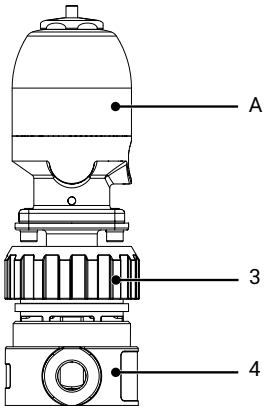

3. Wyjąć korpus zaworu **4**.

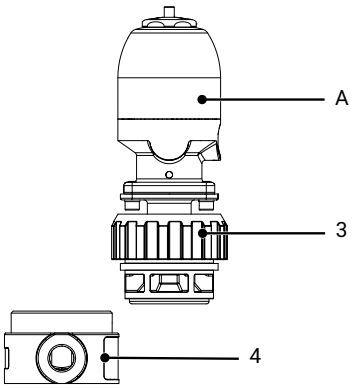

4. Wymontować z zaworu stożek regulacyjny **5**, membranę rozdzielającą **2** i dysk **6**.

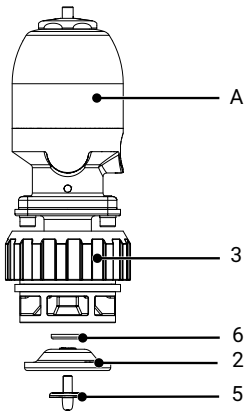

5. Skontrolować części pod kątem uszkodzenia.
6. Wymienić membranę rozdzielającą **2**.
7. Ponownie zamontować części w odwrotnej kolejności (stożek regulacyjny **5**, membranę rozdzielającą **2** i dysk **6** dokręcić ręcznie).

16 Wymontowanie z rurociągu

1. Dokonać demontażu w odwrotnej kolejności dokonywania montażu.
2. Zdezaktywować medium sterujące.
3. Rozłączyć przewód (przewody) medium sterującego.
4. Zdemontować produkt. Zwracać uwagę na wskazówki ostrzegawcze oraz wskazówki bezpieczeństwa.

17 Utylizacja

1. Zwrócić uwagę na pozostałości i usunięcie dyfundujących mediów.
2. Wszystkie części utylizować zgodnie z przepisami o utylizacji/zasadami ochrony środowiska.

18 Zwrot

Ze względu na obowiązujące przepisy prawne o ochronie środowiska i przepisy bezpieczeństwa pracy konieczne jest dołączenie do dokumentów wysyłkowych kompletnie wypełnionej i podpisanej deklaracji zwrotu. Tylko kompletnie wypełniona deklaracja jest podstawą do rozpoczęcia procedury przyjęcia przesyłki zwrotnej. Jeśli do produktu nie zostanie dołączona deklaracja zwrotu, nie zostanie wystawiona nota uznaniowa ani zrealizowana naprawa, za to będzie dokonana odpłatna utylizacja.

1. Wyczyścić produkt.
2. Prosimy o kontakt z GEMÜ w sprawie otrzymania deklaracji zwrotu.
3. Wypełnić w całości deklarację zwrotu.
4. Wysłać produkt do GEMÜ z wypełnioną deklaracją zwrotu.

Declaration of Incorporation

according to the EC Machinery Directive 2006/42/EC, Annex II, 1.B for partly completed machinery

Manufacturer: GEMÜ Gebr. Müller Apparatebau GmbH & Co. KG
Postfach 30
Fritz-Müller-Straße 6-8
D-74653 Ingelfingen-Criesbach

Description and identification of the partly completed machinery:

Make:	GEMÜ Globe valve, pneumatically operated
Serial number:	from December 29, 2009
Project number:	SV-Pneum-2009-12
Commercial name:	Type 565

We hereby declare that the following essential requirements of the Machinery Directive 2006/42/EC have been fulfilled:
1.1.3.; 1.1.5.; 1.1.7.; 1.2.1.; 1.3.; 1.3.2.; 1.3.3.; 1.3.4.; 1.3.7.; 1.3.9.; 1.5.3.; 1.5.5.; 1.5.6.; 1.5.7.; 1.5.8.; 1.5.9.; 1.6.5.; 2.1.1.; 3.2.1.; 3.2.2.; 3.3.2.; 3.4.4.; 3.6.3.1.; 4.1.2.1.; 4.1.2.3.; 4.1.2.4.; 4.1.2.5.; 4.1.2.6. a); 4.1.2.6. b); 4.1.2.6. c); 4.1.2.6. d); 4.1.2.6. e); 4.1.3.; 4.2.1.; 4.2.1.4.; 4.2.2.; 4.2.3.; 4.3.1.; 4.3.2.; 4.3.3.; 4.4.1.; 4.4.2.; 5.3.; 5.4.; 6.1.1.; 6.3.3.; 6.4.1.; 6.4.3.

We also declare that the specific technical documentation has been compiled in accordance with part B of Annex VII.

We expressly declare that the partly completed machinery complies with the relevant provisions of the following EC directives:
2006/42/EC:2006-05-17: (Machinery Directive) Directive 2006/42/EC of the European Parliament and of the Council of 17 May 2006 on machinery, and amending Directive 95/16/EC (recast) (1)

The manufacturer or his authorised representative undertake to transmit, in response to a reasoned request by the national authorities, relevant information on the partly completed machinery. This transmission takes place:

electronically

This does not affect the intellectual property rights!

Important note! The partly completed machinery may be put into service only if it was determined, where appropriate, that the machinery into which the partly completed machinery is to be installed meets the provisions of this Directive.

Joachim Brien
Head of Technical Department

Ingelfingen-Criesbach, February 2013

GEMÜ Gebr. Müller Apparatebau GmbH & Co. KG
Fritz-Müller-Straße 6-8 D-74653 Ingelfingen-Criesbach
Tel. +49 (0)7940 123-0 · info@gemue.de
www.gemu-group.com

Zmiany zastrzeżone

02.2025 | 88956134