GEMUE 1241

电信号远传位置指示器

ZH 操作说明

其他信息
网页代码: GW-1241

明确保留版权或工商业产权等全部权利。

保留文档以备将来参考。

© GEMUE Gebr. Müller Apparatebau GmbH & Co. KG
21.05.2026

目录

1 概述 4
1.1 提示 4
1.2 使用的图标 4
1.3 警告提示 4
2 安全提示 4
3 产品描述 5
3.1 结构 5
3.2 说明 5
3.3 功能 5
3.4 产品标签 5
4 GEMUE科莱索 6
5 合规使用 6
6 订购信息 7
6.1.11 特殊规格 7
7 技术参数 8
8 尺寸 9
9 制造商说明 10
9.1 供货 10
9.2 包装 10
9.3 运输 10
9.4 存放 10
10 组装和安装 10
10.3 组装安装组件 10
10.9 安装加装套件（回转执行器） 13
11 电气接口 15
11.1.1 NAMUR接线图（代码N1） 15
11.1.2 安装 15
11.2 M12插头，5芯（代码01） 15
12 故障排除 16
13 检查和保养 16
14 拆卸 16
15 废弃处理 16
16 退回 16
17 Declaration of conformity according to 2014/30/EU (EMC Directive) 17
18 EU Declaration of Conformity in accordance with 2014/34/EU (ATEX Directive) 18

1 概述

1.1 提示

- 说明和指示针对标准规格。对于本文档中未描述的各个特殊规格，适用本文档中的基本说明与一个附加的特殊文档。
- 正确地安装、操作和保养或维护才能确保本产品正常运行。
- 如有疑问或不理解处，请以德文版的文档为准。
- 请通过尾页上的地址联系我们，以便安排员工培训。

1.2 使用的图标

本文档中使用下列图标：

图标	含义
●	要执行的操作
▶	针对操作的反应
–	列举

1.3 警告提示

警告提示尽可能按照下图结构设计：

警告语	
可能的危险专用符号	危险的种类和来源 ▶不遵守提示可能导致的后果 ●危险避免措施

其中警告提示一律要以警告语和部分情况下所需的危险专用符号标注。

使用的警告语或危险等级如下：

⚠ 危险

重大危险！

▶ 不遵守规定可能会导致重伤或死亡

⚠ 警告

可能的危险情况！

▶ 不遵守规定可能会导致重伤或死亡

⚠ 小心

可能的危险情况！

▶ 不遵守规定可能会导致轻度和中度受伤

提示

可能的危险情况！

▶ 不遵守提示可能导致财产损失

警告提示中可能使用以下危险专用符号：

图标	含义
	有爆炸危险！
	危险电压导致电击

2 安全提示

本文档中的安全提示仅涉及单个产品。与其他设备零件组合后有可能产生潜在危险，必须进行危险分析。用户负责完成危险分析、遵守从中导出的防护措施并遵守当地的安全规范。

本文档包含在调试、运行和保养过程中必须遵守的基本安全提示。不遵守规定会导致：

- 因电气、机械和化学作用而危及人身安全。
- 损坏周围设备。
- 重要功能失灵。
- 因危险材料泄漏而危害环境。

以下内容不属于安全提示的考虑范围：

- 在安装、运行及保养时可能出现的意外情况和事件。
- 用户（也包括相关装配人员）须遵守的当地安全规范。

调试前：

1. 正确地运输和存放本产品。
2. 不得对产品上的螺栓和塑料件进行喷漆。
3. 由经过培训的专业人员进行安装及调试。
4. 对安装和操作人员进行充分培训。
5. 确保负责人员完全理解本文档的内容。
6. 规定责任范围。
7. 注意安全数据表。
8. 注意所用介质的安全规定。

运行时：

9. 保证文档在使用地点始终可用。
10. 注意安全提示。
11. 按照本文档操作产品。
12. 按照性能数据运行产品。
13. 按规定维护产品。
14. 如果未事先与制造商协调，不得进行本文档中未述及的保养工作或维修。

如有任何疑问：

15. 请询问最近的盖米销售分公司。

3 产品描述

3.1 结构

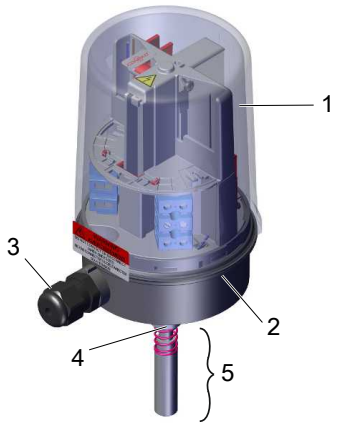

位置	名称	材质
1	阀体上部件	PC
2	阀体下部件	PPS
3	电气接口	VA、PP
4	转接件	VA
5	安装组件，阀门专用	VA、PP
	密封元件	EPDM

3.2 说明

定位器GEMUE 1241适合安装到气动控制的执行器上。借助双线接近开关（NAMUR）通过无间隙和力配合的调校，以电子方式可靠地记录和反馈阀杆的位置。该产品专为行程5至75 mm的阀门而设计。

3.3 功能

GEMUE 1241定位器用于反馈和检查由气动执行器控制的阀门位置。定位器的阀杆通过无间隙和力配合的调校与直行程执行器的阀杆连接，或借助调校连接到角行程执行器上，并随执行器的移动而移动。安装在阀杆上的凸轮由此操纵内置的用于电子信号传输的接近开关。视规格而定，定位器装备有1至2个接近开关。

3.4 产品标签

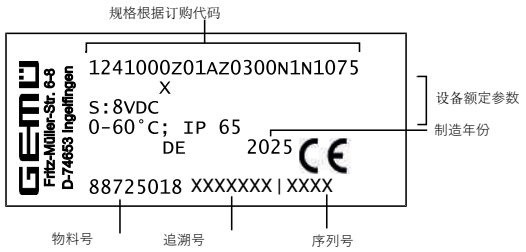

制造月份已编码加入追溯号中，可以向GEMUE询问获得。本产品在德国制造而成。

4 GEMUE科莱索

订购变型

本产品带CONEXO的相应规格具有一个用于电子识别的RFID芯片（1）。此RFID芯片的位置可从下面看到。可以用CONEXO笔读取RFID芯片。为了显示信息，需要用到CONEXO应用程序或CONEXO门户网站。

安装RFID芯片（1）

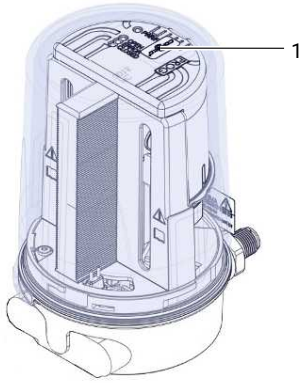

更多信息请查阅CONEXO产品的使用手册或CONEXO数据表。

产品CONEXO应用程序、CONEXO门户网站和CONEXO笔不属于供货范围，必须单独订购。

5 合规使用

⚠ 危险

有爆炸危险！

- ▶ 造成严重伤害，甚~死亡的危险
- ● 如果没有相应的符合性声明，则不得在潜在爆炸性区域中使用该产品！
- ● 仅可在符合性声明上已确认的潜在爆炸区域中使用该产品。

⚠ 警告

不按规定使用本产品！

- ▶ 造成严重伤害，甚至死亡的危险
- ▶ 制造商担保和保修要求将会失效。
- ● 只可根据合同文档和本文档中规定的运行条件使用本产品。

根据欧盟认证2014/34/EU（ATEX），订购时可选择特殊规格X的产品适用于带气体、烟雾或蒸气的区域1的潜在爆炸性区域以及带有易燃粉尘的区域21的潜在爆炸区域。

该产品具有以下防爆代码：

ATEX

气体：Ⓔx II 2G Ex ia IIC T4 Gb

灰尘：Ⓔx II 2D Ex ia IIIC T120°C Db

0 °C ≤Ta ≤+60 °C

欧盟型式检验证书：IBExU21ATEX1097 X

认证机构：IBExU，编号0637

IECEx

气体：Ex ia IIC T4 Gb

灰尘：Ex ia IIIC T120°C Db

证书：IECEx IBE 21.0043 X

该产品是根据以下统一标准开发的：

- EN IEC 60079-0:2019（IEC 60079-0，第7版）
- EN 60079-11:2012（IEC 60079-11，第6版）

该产品允许在以下环境温度范围内使用：0 °C至+60 °C

在潜在爆炸区域中使用时，必须遵守以下特殊条件或使用限制：

特殊使用条件

1. 安装阀体时必须采取保护措施，以防发生机械危险。
2. 安装设备时必须采取防静电措施。只能用湿布进行清洁。
3. 本质安全特性值列于操作说明中。
4. 电缆及导线套管只能用于无铠装电缆或非编织型电缆，且只能用于固定安装。

6 订购信息

订购代码提供有关标准配置的概述。

订购前，请检查可用性。其他配置请另询。

提示：安装时需要阀门专用的加装套件。为了设计加装套件，必须指定阀门类型、公称通径、控制方式和工作尺寸。

订购代码

1 型号	代码
ATEX电信号远传位置指示器	1241

2 现场总线	代码
无	000

3 附件	代码
附件	Z

4 阀体材质	代码
下部件为PPS，上部件为PC	01

5 设备型号	代码
打开	A0
开关型	AZ
关闭	Z0
提示: 型号为AZ的设备仅提供型号为03的电气连接.	

6 电气接口	代码
M12内嵌插头，5芯	01
M16 Skintop螺纹接头	03

7 备选	代码
无	00

8 开关	代码
接近开关，双线，NAMUR P+F，NJ1,5-6,5-15-N-Y180094	N1

9 接线图	代码
连接端子，NAMUR	N1
M12插头，5芯	N2

10 行程传感器规格	代码
电位计，75 mm长度	075

11 特殊规格	代码
ATEX（2014/34/EU）、IECEx	X

订购示例

订购选项	代码	说明
1 型号	1241	电信号远传位置指示器
2 现场总线	000	无
3 附件	Z	附件
4 阀体材质	01	下部件为PPS，上部件为PC
5 设备型号	A0	打开
6 电气接口	03	M16 Skintop螺纹接头
7 备选	00	无
8 开关	N1	接近开关，双线，NAMUR P+F，NJ1,5-6,5-15-N-Y180094
9 接线图	N1	连接端子，NAMUR
10 行程传感器规格	075	电位计，75 mm长度
11 特殊规格	X	ATEX（2014/34/EU）、IECEx

7 技术参数

7.1 温度

环境温度: 0 — 60 °C

存储温度: -10 — 70 °C

7.2 产品合规性

EMV认证: 2014/30/EU

防爆: ATEX（2014/34/EU）
IECEx

ATEX标识: 气体：Ⓔx II 2G Ex ia IIC T4 Gb
灰尘：Ⓔx II 2D Ex ia IIIC T120°C Db
0 °C ≤Ta ≤+60 °C
欧盟型式检验证书：IBExU21ATEX1097 X
认证机构：IBExU，编号0637

IECEx标记: 气体：Ex ia IIC T4 Gb
灰尘：Ex ia IIIC T120°C Db
证书：IECEx IBE 21.0043 X

7.3 机械参数

安装位置: 可选

重量: 420 g

保护等级: IP 67

行程: 5 至 75 mm

径向测量范围: 0°至90°

7.4 电气参数

电气连接方式: M12插头，5芯（代码01）
M16x1.5 Skintop螺纹接头，用于Ø 7-9 mm的电缆，建议导体横截面0.75 mm²，8根导线（代码03）

7.4.1 双线接近开关

开关类型: 双线，NAMUR，开关（代码N1）

电源电压: 8 V DC

电流消耗: ≤ 0.1 mA（衰减）
≥ 3 mA（未衰减）

本质安全特性值: Ui = 16 V
Ii = 52 mA
Pi = 169 mW
Li = 50 µH
Ci = 30 nF

8 尺寸

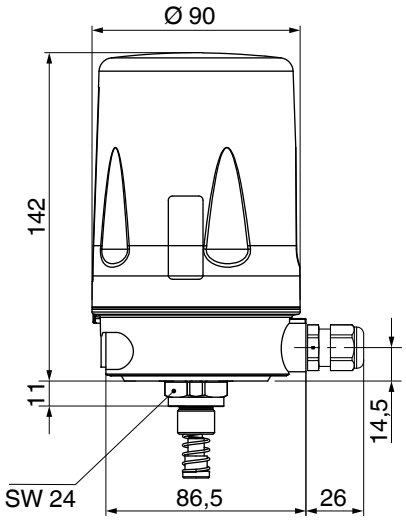

尺寸单位：mm

9 制造商说明

9.1 供货

- 收到货物后立刻检查是否完整以及是否损坏。

出厂前会检测本产品的功能。供货范围见发运单，型号见订单号。

9.2 包装

本产品包装在一个纸箱中。纸箱可回收再生。

9.3 运输

1. 只能使用合适的装载工具运输本产品，请勿抛掷，小心处理。
2. 安装后按照废弃处理规定/环保法规处理运输包装材料。

9.4 存放

1. 使用原包装存放本产品，注意防尘，保持干燥。
2. 避免紫外线辐射和直接的阳光照射。
3. 不得超出最高存放温度（参见“技术参数”一章）。
4. 溶剂、化学品、酸性物质、燃料不得与盖米产品及其备件存放在同一房间内。
5. 用保护帽或密封塞封闭压缩空气接头。

10 组装和安装

提示

- 请注意产品标签、产品文档和欧盟样品检验证书上的信息。
- 仔细进行导线连接，不要损坏单根芯线。
- 连接多根导线或细线导线时，准备好导线末端。
- 始终使用压接工具连接芯线末端套管的挡块，以便达到质量一致。
- 拧紧所有夹紧部位（也包括未使用的夹紧部位）。

1. 遵守国家法规。
2. 遵守安装人员规定。
3. 保护M12插头免受静电的影响。
4. 保护M12插头以免损坏。
5. 牢牢地铺设电缆并保护其免受损坏。
6. 两个本安电路的电压差最大为30 V。
7. 将开放的电缆末端连接到防护等级为IP20或更高的接线盒上或防爆区域外的接线盒上。

10.1 阀门安装准备

1. 将执行器**A**置于基本位置（执行器已排气）。
2. 将目测位置指示器**2**和/或盖帽**1**从执行器顶部拆下。

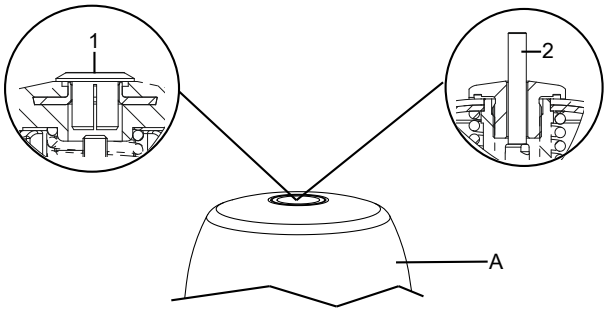

10.2 安装螺纹适配接头（直行程执行器）

对于某些安装组件，还需要安装一个螺纹适配接头。该螺纹适配接头随所需的安装组件一起提供。对于采用“常开”和“双作用”（代码2+3）控制方式的阀门，还同时提供O形圈（1+2）。

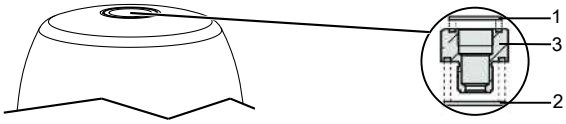

1. 将执行器置于关闭位置。
2. 将O形圈**1**和**2**装入螺纹适配接头**3**中。
3. 将螺纹适配接头**3**拧入执行器开口中至极限位置，然后拧紧。

10.3 组装安装组件

序号	名称	序号	名称
1	阀杆	7	法兰板
2	弹簧	8	螺栓
3	操作阀杆	9	止推垫圈*
4	间隔块	10	O形圈*
5	O形圈	11	O形圈*
6	转接器		

*视具体规格随附。

⚠ 小心

弹簧已预紧！

- ► 可能会损坏设备。
- 慢慢松开弹簧。

⚠ 小心

请勿刮伤阀杆！

- ► 芯轴表面损坏的会导致行程传感器失灵。

1. 将阀杆**1**拉出。

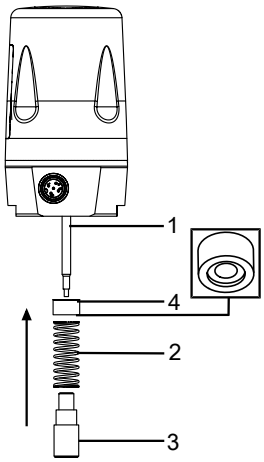

2. 将间隔块**4**的缺口对准弹簧，用弹簧**2**将其推到阀杆**1**上方，并用操作阀杆**3**固定。

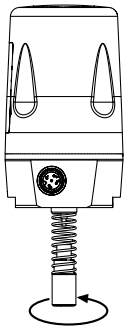

3. 顺时针拧紧操作阀杆**3**。

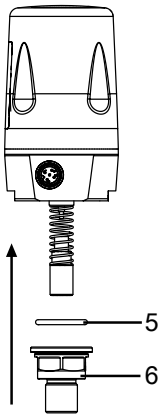

4 装上O形圈**5**和转接器**6**。

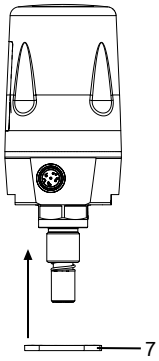

5. 将法兰板**7**插上

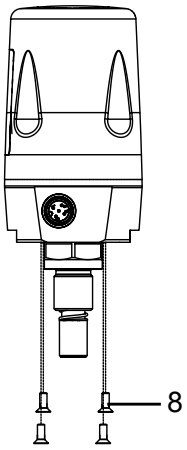

6 用螺栓**8**拧紧法兰板（1 - 1.5 Nm）。

- 将阀杆推入弹簧直至限位，然后重新缓慢地释放弹簧。

提示

- ▶ 对于某些阀门（如GEMUE 650和GEMUE 687），有必要在螺纹适配接头和执行器头部之间安装止推垫圈。这包括在所需的安装组件中，可能还包括一个附加的O形圈（仅限GEMUE 650，“常开”控制方式，双作用 - 代码2+3）。
- ▶ 如果止推垫圈上没有密封元件的凹槽，则说明密封元件已经插入执行器头部适配件开口处的指定凹槽中（例如，GEMUE 687，采用“常开”控制方式 - 代码2）。

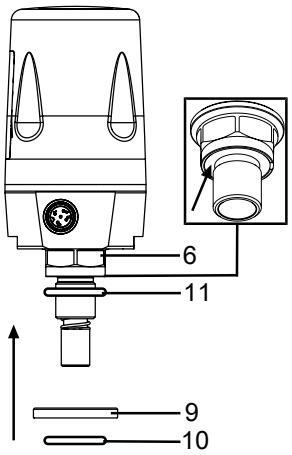

将O形圈**11**（如果随附）插入转接器**6**的指定凹槽中。

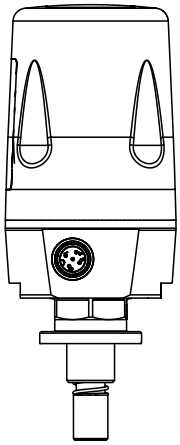

如果随附：将止推垫圈**9**推到转接器**6**上方，并将O形圈**10**插入止推垫圈的指定凹槽中。

10.4 安装行程限制装置（线性执行器）

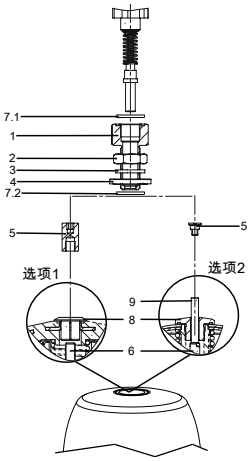

1. 将间隔块**5**拧到驱动杆**6**之上或其中。
2. 将执行器置于关闭位置。
3. 将O形圈**7.1**装入行程限制装置**1**中。
4. 将O形圈**7.2**装入垫片**4**中。
5. 将行程限制装置**1**用螺母**2**、密封件**3**和垫片**4**拧入执行器开口中。
6. 将行程限制装置**1**调整到所需行程。
7. 确保不会低于最小行程。
8. 将行程限制装置**1**用螺母**2**锁定好。

图例			
1	行程限位	7.1 [1)] 7.2 [1)]	O形圈
2	螺母	8	盖帽
3 [1)]	密封件	9	位置指示器
4 [1)]	垫片	10	操作阀杆
5 [2)]	间隔块	11	阀杆
6	驱动杆	12	行程传感器

1) 只用于具有NO（常开）和DA（双作用）控制方式的阀门。

2) 仅包括在需要的安装套件中。规格取决于阀门。

10.5 组装和安装定位器（直行程执行器）

⚠ 危险

有爆炸危险！

- ▶ 有重伤或死亡危险。
- ● 请勿将产品用作踏脚台阶或登高辅助装置。
- ● 调试前，请确保上部件已完全关闭且阀体或O形圈未损坏。

⚠ 危险

危险电压导致电击

- ▶ 有电击伤亡的危险。
- ● 供电因规格而异。
- ● 在对产品进行操作时，请切断产品电源。
- ● 电气接口上的作业只能由具备资质的专业人员进行。

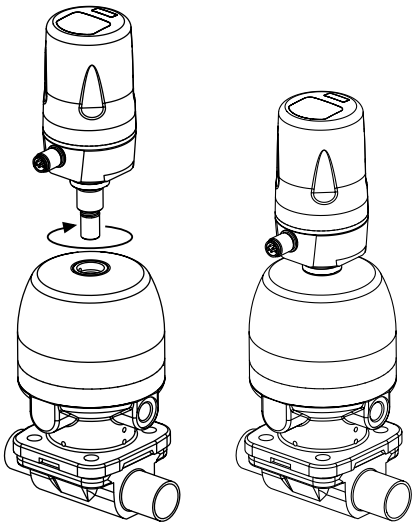

1. 将执行器置于打开位置上。
2. 将产品尽量送入执行器开口、转接器3 (参见第 '安装螺纹适配接头（直行程执行器）', 页 10)或行程限制装置1 (参见第 '安装行程限制装置（线性执行器）', 页 12)中，直至限位，然后克服弹簧预紧力沿顺时针方向旋入。
3. 用行程传感器的扳手平面拧紧本产品。
4. 顺时针转动阀体，以便对齐气动或电气连接。
5. 对本产品进行初始化。

⚠ 小心

产品的安装不正确！

- ▶ 阀体有损坏的危险。
- ● 只可通过规定的扳手着力面拧紧本产品。

提示

安装组件错误

- ▶ 如果感觉不到弹簧预紧力，则可能使用了错误的安装组件，其中包含的操作阀杆过短。
- ▶ 如果弹簧堵塞，产品无法正确安装到阀门上，则可能使用了错误的安装组件，其中包含的操作阀杆过长，或者没有使用必要的转接器。
- ● 在这两种情况下，都要检查安装组件的使用是否正确和完整。

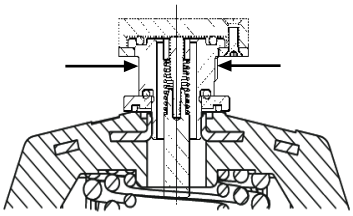

6. 本产品与加装套件已完全组装好。

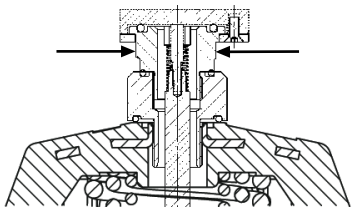

7. 本产品与加装套件和转接头已完全组装好。

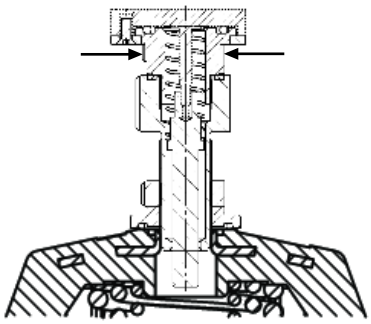

8. 本产品与加装套件和行程限制装置已完全组装好。

10.6 阀门的安装准备（回转执行器）

1. 将执行器**A**置于基本位置（执行器已排气）。

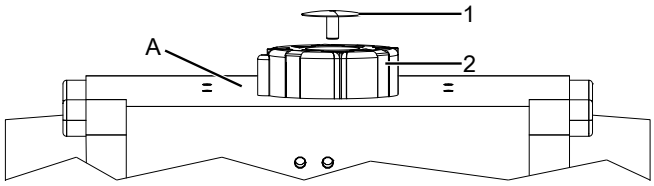

2. 将螺栓**1**从定标器**2**上拆下。

10.7 PTAZ角行程执行器Namur尺寸

钻孔模式如下：

80 x 30 x 20
80 x 30 x 30
130 x 30 x 30
130 x 30 x 50

10.8 PTAZ角行程执行器安装组件内容物

PTAZ安装组件包含以下物品：

位置
转接器PTAZ
安装桥PTAZ
法兰板
O形圈
螺栓（4个）
转接器（M16x1）
操作阀杆
压缩弹簧

10.9 安装加装套件（回转执行器）

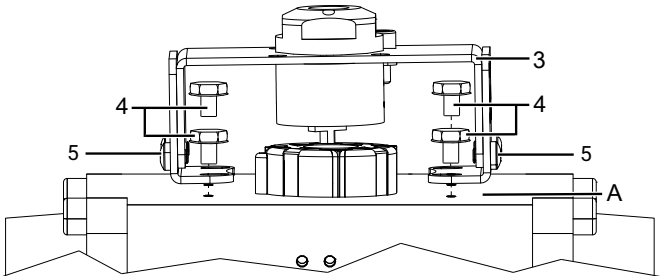

1. 根据所需的孔图调节固定支架。
   ⇨ 为此，松开侧面螺栓**5**，将固定底脚放到执行器的螺纹上并且用螺栓**4**安装。
2. 将支架**3**如图所示固定在固定底脚上，此时分接轴必须没有间隙地位于执行器轴中。

10.10 组装和安装定位器（角行程执行器）

⚠ 危险

危险电压导致电击

- ▶ 有电击伤亡的危险。
- ● 供电因规格而异。
- ● 在对产品进行操作时，请切断产品电源。
- ● 电气接口上的作业只能由具备资质的专业人员进行。

⚠ 小心

产品的安装不正确！

- ▶ 阀体有损坏的危险。
- ● 只可通过规定的扳手着力面拧紧本产品。

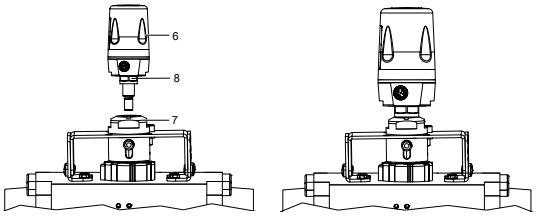

1. 将定位器**6**拧到转接器**7**上。
2. 用行程传感器的扳手平面**8**（SW 27）拧紧定位器。
3. 顺时针拧转阀体，以便对齐气动或电气连接。
4. 对本产品进行初始化。

10.11 设置开关位置

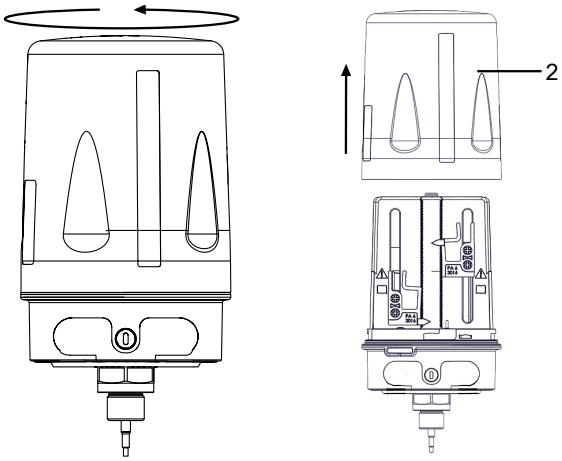

1. 逆时针旋转盖子，打开卡口式接头。
2. 取下盖子**2**。

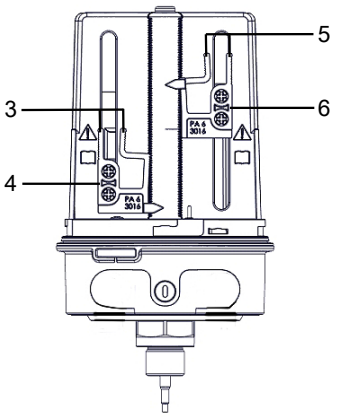

设置上部开关位置：

3. 将阀门调到“打开”位置。
4. 将红色控制杆**3**压紧并保持。
5. 将齿条上的开关**4**推到所需位置。
6. 松开红色控制杆**3**。
   - ⇨ 开关**4**卡止。
   - ⇨ 上部开关位置已设置。

设置下部开关位置：

7. 将阀门调到“关闭”位置。
8. 将红色控制杆**5**压紧并保持。
9. 将齿条上的开关**6**推到所需位置。
10. 松开红色控制杆**5**。
    - ⇨ 开关**6**卡止。
    - ⇨ 下部开关位置已设置。

11. 进行电气连接。

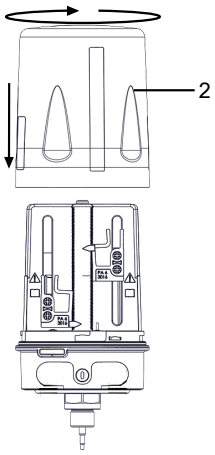

12. 完成电气连接后，将连接电缆小心地拉紧。
13. 确保密封件**1**安装正确，没有损坏。
14. 装上盖子**2**，使卡口式接头正确插入，然后顺时针旋转盖子**2**。
15. 恢复供电。
16. 进行功能检查时，请打开和关闭阀门并注意信号发送。
17. 如果必须再次重新调整设置，则将产品再次断电，然后重复“设置开关位置”步骤。

11 电气接口

⚠ 危险	
	危险电压导致电击 ▶ 有电击伤亡的危险。 ● 供电因规格而异。 ● 在对产品进行操作时，请切断产品电源。 ● 电气接口上的作业只能由具备资质的专业人员进行。

11.1 M16 Skintop螺纹接头（代码03）

11.1.1 NAMUR接线图（代码N1）

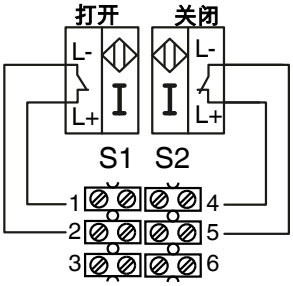

电气接口代码03

11.1.2 安装

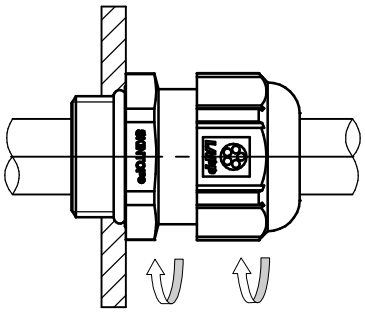

✓ 设备中已经安装了Skintop螺纹接头。

1. 引入导线。
2. 拧紧盖型螺母（扭矩：3 Nm）。

11.2 M12插头，5芯（代码01）

11.2.1 NAMUR接线图（代码N2）

线脚	信号名称
1	L+，开关“打开”
2	L-，开关“打开”
3	L+，开关“关闭”
4	L-，开关“关闭”
5	未连接*

*线脚5未连接。

12 故障排除

故障	故障原因	故障排除
无行程	无安装组件	检查安装组件
	过程阀损坏	更换过程阀
	安装了错误的安装组件	更换安装组件
无反馈	安装不当	检查安装、布线和连接
	开关未设置	设置开关
	安装了错误的安装组件	更换安装组件
	未施加电压	施加电压
盖子无法插上	密封垫片装入错误	正确装入密封垫片
	密封垫片损坏	更换密封垫片
	电缆伸出下部件边缘	检查电缆敷设状况，必要时裁短电缆

13 检查和保养

⚠ 危险

危险电压导致电击

- ▶ 有电击伤亡的危险。
- ● 供电因规格而异。
- ● 在对产品进行操作时，请切断产品电源。
- ● 电气接口上的作业只能由具备资质的专业人员进行。

提示

非常规保养工作！

- ▶ 盖米产品有损坏的危险
- ● 未提前与制造商协商一致，不得执行本使用手册中未述及的保养或维修工作。

用户必须根据使用条件和潜在威胁定期对产品进行目检，以防出现泄漏和损坏。

1. 保养及维修工作要由经过培训的专业人员进行。
2. 应根据设备操作人员的规定穿戴合适的防护装备。
3. 断开电源。
4. 将设备或设备部件关闭。
5. 锁住设备或设备部件，防止重新接通。
6. 将设备或设备部件切换到无压力状态。
7. 始终处在相同位置的产品要每年操纵四次。
8. 根据DIN EN 60079-17，对潜在爆炸性区域内的产品进行检查和保养。

13.1 备件

本产品没有可用的备件。如有损坏，请将其寄回GEMUE公司进行维修。

13.2 产品的清洁

⚠ 危险

有爆炸危险！

- ▶ 有重伤或死亡危险。
- ● 火花危险。仅使用防静电或湿润的布清洁本产品。

- **不得**用高压清洗机清洁本产品。

14 拆卸

1. 拆卸按照与安装相反的顺序进行。
2. 拧下电线。
3. 拆卸产品。注意警告和安全提示。

15 废弃处理

1. 注意渗入介质是否有残留或有气体析出。
2. 按照废弃处理规定/环保法规废弃处理所有部件。
3. 电子部件要分开进行废弃处理。

16 退回

按照环境与人身保护法规，发运单必须附带完整填写并签字确认的退回声明。只有在完整填写该声明后，退货才会得到处理。如果不给产品附上退回声明，则不会进行任何退款或维修，而是会进行收费废弃处理。

1. 清洁本产品。
2. 向盖米公司索取退回声明。
3. 完整填写退回声明。
4. 将本产品与填写好的退回声明寄往盖米公司。

17 Declaration of conformity according to 2014/30/EU (EMC Directive)

CE Version 1

GEMÜ

EU-Konformitätserklärung

EU Declaration of Conformity

Wir, die Firma

We, the company

GEMÜ Gebr. Müller Apparatebau GmbH & Co. KG
Fritz-Müller-Straße 6-8
74653 Ingelfingen
Deutschland

erklären hiermit in alleiniger Verantwortung, dass die nachfolgend bezeichneten Produkte den Vorschriften der genannten Richtlinien entspricht.

hereby declare under our sole responsibility that the below-mentioned products complies with the regulations of the mentioned Directives.

Produkt: GEMÜ 1241

Product: GEMÜ 1241

Produktname: Elektrischer Stellungsrückmelder

Product name: Electrical position indicator

Richtlinien/Verordnungen:

Directives/Regulations:

EMC 2014/30/EU

Folgende harmonisierte Normen (oder Teile hieraus) wurden angewandt:

The following harmonized standards (or parts thereof) have been applied:

EN 60947-5-6:2000-01; EN IEC 60947-5-2:2020

i.V. M. Barghoorn
Leiter Globale Technik

Ingelfingen, 04.08.2025

GEMÜ Gebr. Müller Apparatebau GmbH & Co. KG
Fritz-Müller-Straße 6-8, 74653 Ingelfingen, Deutschland

www.gemu-group.com
info@gemue.de

18 EU Declaration of Conformity in accordance with 2014/34/EU (ATEX Directive)

CE Version 1

GEMÜ

EU-Konformitätserklärung

EU Declaration of Conformity

Wir, die Firma

We, the company

GEMÜ Gebr. Müller Apparatebau GmbH & Co. KG
Fritz-Müller-Straße 6-8
74653 Ingelfingen
Deutschland

erklären hiermit in alleiniger Verantwortung, dass die nachfolgend bezeichneten Produkte den Vorschriften der genannten Richtlinien entspricht.

hereby declare under our sole responsibility that the below-mentioned products complies with the regulations of the mentioned Directives.

Produkt: GEMÜ 1241

Product: GEMÜ 1241

Produktname: Elektrischer Stellungsrückmelder

Product name: Electrical position indicator

Richtlinien/Verordnungen:

Directives/Regulations:

EMC 2014/30/EU

Folgende harmonisierte Normen (oder Teile hieraus) wurden angewandt:

The following harmonized standards (or parts thereof) have been applied:

EN 60947-5-6:2000-01; EN IEC 60947-5-2:2020

i.V. M. Barghoorn
Leiter Globale Technik

Ingelfingen, 04.08.2025

GEMÜ Gebr. Müller Apparatebau GmbH & Co. KG
Fritz-Müller-Straße 6-8, 74653 Ingelfingen, Deutschland

www.gemu-group.com
info@gemue.de

GEMÜ Gebr. Müller Apparatebau GmbH & Co. KG
Gert-Müller-Platz 1 D-74635 Kupferzell
电话 +49（0）7940 123-0 · info@gemue.de
www.gemu-group.com

保留更改权利

05.2026 | 88998809