GEMÜ 567 eSyDrive

Elektromotorisch betätigtes Regelventil

Merkmale

- Leichte, schnelle und fehleroptimierte Wartung
- Wechsel des Antriebs bei anstehendem Betriebsdruck ohne Kontamination des Mediums möglich
- Stellungs- und Prozessregler mit Diagnosefunktionen
- Kraft und Geschwindigkeit variabel einstellbar
- Bedienbar über Weboberfläche eSy-Web oder Modbus TCP
- Hermetische Trennung zwischen Medium und Antrieb durch PD-Dichttechnologie
- Diverse Funktionen von Anbaukomponenten und Zubehör bereits integriert (z. B. Rückmelder, Hubbegrenzungen etc.)

Beschreibung

Das 2/2-Wege-Membransitzventil GEMÜ 567 eSyDrive ist ein präzises elektromotorisches Regelventil für sterile Anwendungen. Der Hohlwellenantrieb GEMÜ eSyDrive kann als Antrieb mit integriertem Stellungs- oder Prozessregler betrieben werden. Je nach Ausführung sind Durchflussmengen von 80 l/h bis 63 m³/h möglich.

Technische Details

- **Medientemperatur:** -10 bis 160 °C
- **Umgebungstemperatur:** -10 bis 60 °C
- **Betriebsdruck:** 0 bis 10 bar
- **Nennweiten:** DN 8 bis 65
- **Körperformen:** Eckkörper I Mehrwegekörper
- **Anschlussarten:** Clamp I Stutzen
- **Anschlussnormen:** ASME I DIN I EN I ISO
- **Körperwerkstoffe:** 1.4410, Vollmaterial I 1.4435 (316L), Vollmaterial I 1.4435 (BN2), Vollmaterial I 1.4529, Vollmaterial I 1.4539 (904L), Vollmaterial I 2.4602, Vollmaterial
- **Dichtwerkstoffe:** Edelstahl/FKM/PTFE I PTFE
- **Versorgungsspannung:** 24 V DC
- **Stellgeschwindigkeit:** Max. 6 mm/s
- **Schutzart:** IP 65
- **Konformitäten:** 3A I FDA I USP I VO (EG) Nr. 1935/2004 I VO (EG) Nr. 2023/2006 I VO (EU) Nr. 10/2011

Technische Angaben abhängig von der jeweiligen Konfiguration

Webcode: GW-567

Produktvergleich

	GEMÜ 567 eSyDrive	**GEMÜ 567 servoDrive**	**GEMÜ 567 BioStar control**	**GEMÜ 567 BioStar control**
Antriebsart				
Manuell	-	-	●	-
Pneumatisch	-	-	-	●
Elektromotorisch	●	●	-	-
Nennweiten	DN 8 bis 65	DN 8 bis 20	DN 8 bis 25	DN 8 bis 65
Betriebsdruck	0 bis 10 bar	0 bis 7 bar	0 bis 10 bar	0 bis 10 bar
Körperwerkstoff				
1.4410, Vollmaterial	●	●	●	●
1.4435 (316L), Vollmaterial	●	●	●	●
1.4435 (BN2), Vollmaterial	●	●	●	●
1.4529, Vollmaterial	●	●	●	●
1.4539 (904L), Vollmaterial	●	●	●	●
2.4602, Vollmaterial	●	●	●	●
Anschlussarten				
Clamp	●	●	●	●
Stutzen	●	●	●	●

Vergleichsdaten eSyDrive / servoDrive

	eSyDrive	servoDrive
Lebensdauer	1.000.000 Schaltwechsel	10.000.000 Schaltwechsel
Geschwindigkeit	max. 6mm/s	max. 200mm/s
Betriebsdruck	0 bis 10 bar	0 bis 7 bar
Nennweiten	DN 8 bis 65	DN 8 bis 20
Hauptfunktion	AUF/ZU, Stellungsregler, Prozessregler	Funktion variabel über externen Controller GEMÜ 1282 servoDrive in der Steuerung programmierbar
Schnittstelle	Digitale und analoge Ein- und Ausgänge, Ethernet mit integriertem Webserver, Modbus TCP	Schnittstelle zu externem Controller GEMÜ 1282 servoDrive. Controller GEMÜ 1282 servoDrive mit diversen Feldbusschnitt-stellen verfügbar.
Schutzart	IP65	IP69K Antrieb IP65 Anschlussstecker
Spannungsversorgung	24V DC	48V DC
Handnotbetätigung	Ja	Nein
Optische Stellungsanzeige	Ja	Nein
Elektrischer Anschluss	Steckverbinder	Steckverbinder / Kabelabgang
Selbsthemmung	Ja	Nein

Produktbeschreibung eSyDrive

Aufbau

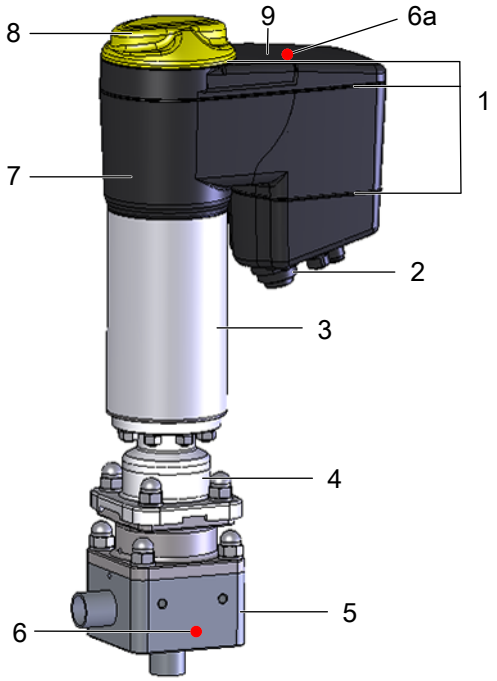

Position	Benennung	Werkstoffe
1	O-Ringe	EPDM
2	Elektrische Anschlüsse	
3	Antriebsunterteil	1.4301
4	Zwischenstück	1.4408
5	Ventilkörper mit Leckagebohrung	1.4435, 1.4539, 2.4602, 1.4410, 1.4529
6	CONEXO RFID-Chip	6 (AG2, AG4, AG5) 6a (AG3)
7	Optische Stellungsanzeige	PC
8	Deckel mit Weitsicht-LED, Handnotbetätigung und Vor-Ort-Bedienung	PC
9	Antriebsoberteil	PC schwarz

Durchflussrichtung

Entleerungsoptimierte Einbaulage

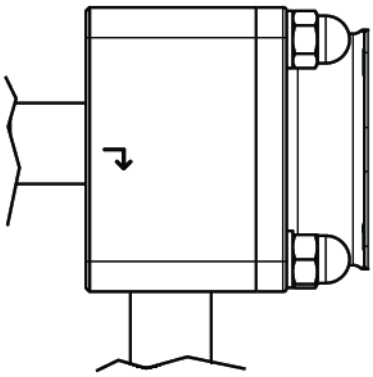

in geschlossenem und geöffnetem Zustand

Antrieb waagrecht

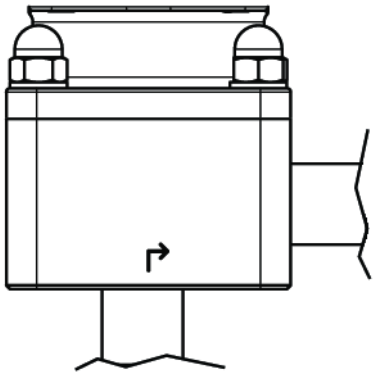

in geöffnetem Zustand

Antrieb waagrecht oder senkrecht

Regelbereich

Wir empfehlen die Ventile so auszulegen, dass der Regelbereich innerhalb eines Öffnungshubs von 20% bis 90% des Regelventils liegt.

PD-Dichtsystem ohne Bypass

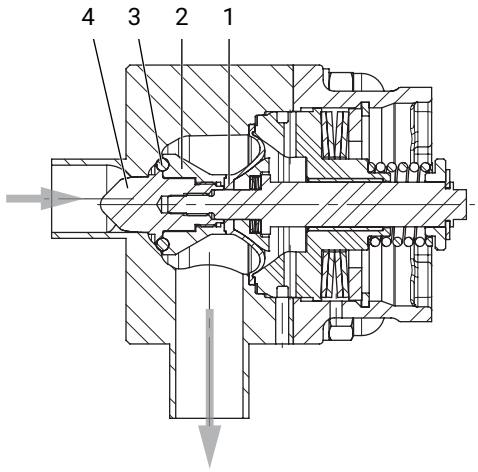

Dichtwerkstoff Code 4

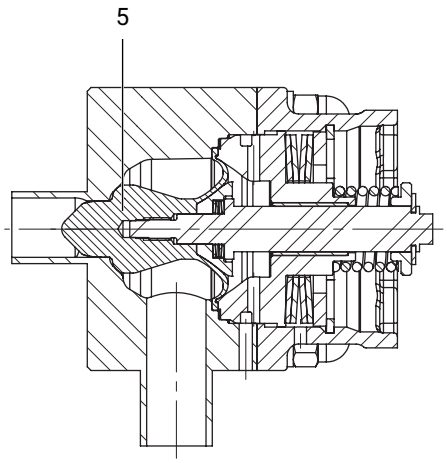

Dichtwerkstoff Code 5

Position	Benennung	Werkstoffe
1	Konus Membrane	PTFE
2	Stützring	1.4435, 1.4539, 2.4602, 1.4410, 1.4529
3	O-Ring	FKM
4	Regelkegel	1.4435, 1.4539, 2.4602, 1.4410, 1.4529
5	Konusmembrane mit Regelkegel	PTFE

PD-Dichtsystem mit Bypass

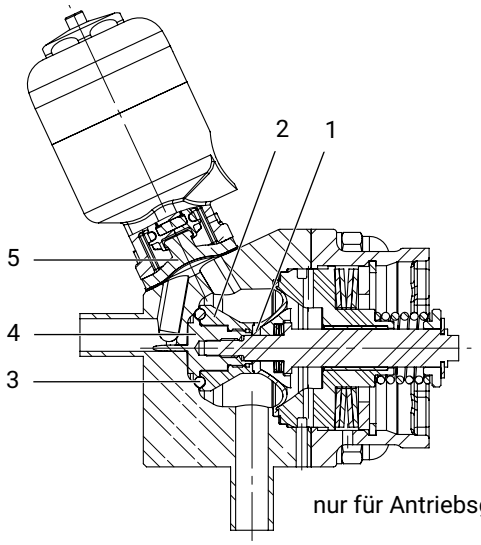

nur für Antriebsgröße 2T1, 2V1

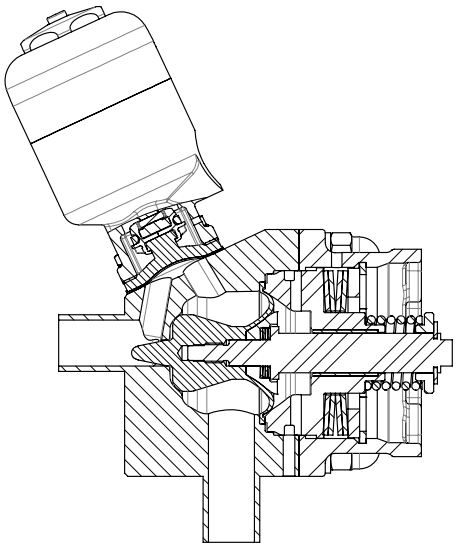

Position	Benennung	Werkstoffe
1	Konus Membrane FKM, PTFE	PTFE
2	Stützring	1.4435, 1.4539, 2.4602, 1.4410, 1.4529
3	O-Ring	FKM, FFKM
4	Regelkegel	1.4435, 1.4539, 2.4602, 1.4410, 1.4529
5	Membrane Bypass Ventil	PTFE-EPDM, EPDM

GEMÜ CONEXO

Das Zusammenspiel von Ventilkomponenten, die mit RFID-Chips versehen sind, und eine dazugehörige IT-Infrastruktur, erhöht aktiv die Prozesssicherheit.

Jedes Ventil und jede relevante Ventilkomponente, wie Körper, Antrieb, Membrane und sogar Automatisierungskomponenten, sind durch Serialisierung eindeutig rückverfolgbar und anhand des RFID-Readers, dem CONEXO Pen, auslesbar. Die auf mobilen Endgeräten installierbare CONEXO App erleichtert und verbessert den Prozess der „Installationqualification“, macht den Wartungsprozess transparenter und besser dokumentierbar. Der Wartungsmonteur wird aktiv durch den Wartungsplan geführt und hat alle dem Ventil zugeordneten Informationen wie Werkszeugnisse, Prüfdokumentationen und Wartungshistorien direkt verfügbar. Mit dem CONEXO Portal als zentrales Element lassen sich sämtliche Daten sammeln, verwalten und weiterverarbeiten.

Weitere Informationen zu GEMÜ CONEXO finden Sie auf:
www.gemu-group.com/conexo

Bestellung

GEMÜ Conexo muss separat mit der Bestelloption „CONEXO“ bestellt werden.

Verfügbarkeiten

Verfügbarkeit Antriebsgrößen

Antriebsgröße	Kv-Wert	Code
2	80 l/h	AA
	100 l/h	AB
	160 l/h	BC
	250 l/h	BD
	400 l/h	BE
	630 l/h	CF
	1,0 m³/h	CG
	1,6 m³/h	DH
	2,6 m³/h	EJ
	4,1 m³/h	G1
3	8,0 m³/h	H2
	12,5 m³/h	J3
4	14,0 m³/h	K4
	18,0 m³/h	K5
	25,0 m³/h	K6
	32,0 m³/h	M7
	40,0 m³/h	M8
5	50,0 m³/h	N9
	63,0 m³/h	NK

Verfügbarkeit Ventilkörper

Stutzen ohne Bypass

AG	DN	Anschlussart Code [1]			
		0	17	59	60
2	8	-	X	-	X
	10	-	X	-	X
	15	X	X	X	X
	20	-	-	X	-
3	20	X	X	-	X
	25	X	X	X	X
4	32	-	X	-	X
	40	-	X	X	X
	50	-	-	X	-
5	50	-	X	-	X
	65	-	-	X	-

AG = Antriebsgröße

1) **Anschlussart**
Code 0: Stutzen DIN
Code 17: Stutzen EN 10357 Serie A / DIN 11866 Reihe A ehemals DIN 11850 Reihe 2
Code 59: Stutzen ASME BPE / DIN EN 10357 Serie C (ab Ausgabe 2022) / DIN 11866 Reihe C
Code 60: Stutzen ISO 1127 / DIN EN 10357 Serie C (Ausgabe 2014) / DIN 11866 Reihe B

Stutzen mit Bypass

AG	DN	Anschlussart Code [1]			
		0	17	59	60
2	8	-	X	-	X
	10	-	X	-	X
	15	X	X	X	X
	20	-	-	X	-

AG = Antriebsgröße

1) **Anschlussart**
Code 0: Stutzen DIN
Code 17: Stutzen EN 10357 Serie A / DIN 11866 Reihe A ehemals DIN 11850 Reihe 2
Code 59: Stutzen ASME BPE / DIN EN 10357 Serie C (ab Ausgabe 2022) / DIN 11866 Reihe C
Code 60: Stutzen ISO 1127 / DIN EN 10357 Serie C (Ausgabe 2014) / DIN 11866 Reihe B

Clamp ohne Bypass

AG	DN	Anschlussart Code [1)]		
		82	86	88
2	**8**	X	X	-
	10	X	X	-
	15	X	X	X
	20	-	-	X
3	**20**	X	X	-
	25	X	X	X
4	**32**	X	X	-
	40	X	X	X
	50	-	-	X
5	**50**	X	X	-
	65	-	-	X

AG = Antriebsgröße

1) **Anschlussart**
Code 82: Clamp DIN 32676 Reihe B
Code 86: Clamp DIN 32676 Reihe A
Code 88: Clamp ASME BPE, für Rohr ASME BPE

Clamp mit Bypass

AG	DN	Anschlussart Code [1]		
		82	86	88
2	8	X	X	-
	10	X	X	-
	15	X	X	X
	20	-	-	X

AG = Antriebsgröße

1) **Anschlussart**
Code 82: Clamp DIN 32676 Reihe B
Code 86: Clamp DIN 32676 Reihe A
Code 88: Clamp ASME BPE, für Rohr ASME BPE

Verfügbarkeit Oberflächengüten

Innenoberflächengüten für Vollmaterialkörper [1]

Medienberührte Innenoberflächen	Mechanisch poliert [2]		Elektropoliert	
	Hygieneklasse DIN 11866	Code	Hygieneklasse DIN 11866	Code
Ra ≤ 0,40 µm	H4	1536	HE4	1537
Ra ≤ 0,25 µm [3]	H5	1527	HE5	1516

Medienberührte Innenoberflächen nach ASME BPE 2016 [4]	Mechanisch poliert [2]		Elektropoliert	
	ASME BPE Oberflächen-bezeichnung	Code	ASME BPE Oberflächen-bezeichnung	Code
Ra Max. = 0,51 µm (20 µinch)	SF1	SF1	SF5	SF5
Ra Max. = 0,38 µm (15 µinch)	-	-	SF4	SF4

Ra nach DIN EN ISO 4288 und ASME B46.1

1) Oberflächengüten kundenspezifischer Ventilkörper können in Sonderfällen eingeschränkt sein.

2) Oder jede andere Oberflächenveredelung, mit der der Ra-Wert erreicht wird (gemäß ASME BPE).

3) Der maximal erreichbare Ra-Wert für Rohrinnendurchmesser < 6 mm beträgt 0,38 µm.

4) Bei Verwendung dieser Oberflächen werden die Körper nach den Vorgaben der ASME BPE gekennzeichnet.
Die Oberflächen sind nur für Ventilkörper erhältlich, die aus Werkstoffen (z.B. GEMÜ Werkstoff-Code 41) und mit Anschlüssen (z.B. GEMÜ Anschluss-Code 59, 80, 88) gemäß der ASME BPE hergestellt sind.

Bestelldaten eSyDrive

Die Bestelldaten stellen eine Übersicht der Standard-Konfigurationen dar.

Vor Bestellung die Verfügbarkeit prüfen. Weitere Konfigurationen auf Anfrage.

Bestellcodes

1 Typ	Code
Regelventil	567

2 DN	Code
DN 8	8
DN 10	10
DN 15	15
DN 20	20
DN 25	25
DN 32	32
DN 40	40
DN 50	50
DN 65	65

3 Gehäuseform	Code
Zweiwege-Eckkörper	E
Zweiwege-Eckkörper mit Bypass	M

4 Anschlussart	Code
Stutzen	
Stutzen DIN	0
Stutzen EN 10357 Serie A / DIN 11866 Reihe A ehemals DIN 11850 Reihe 2	17
Stutzen ASME BPE / DIN EN 10357 Serie C (ab Ausgabe 2022) / DIN 11866 Reihe C	59
Stutzen ISO 1127 / DIN EN 10357 Serie C (Ausgabe 2014) / DIN 11866 Reihe B	60
Clamp	
Clamp DIN 32676 Reihe B	82
Clamp DIN 32676 Reihe A	86
Clamp ASME BPE, für Rohr ASME BPE	88

5 Werkstoff Ventilkörper	Code
1.4435 (316L), Vollmaterial	41
1.4435 (BN2), Vollmaterial, Δ Fe < 0,5 %	43
1.4539 / UNS N08904, Vollmaterial	44
2.4602, Vollmaterial Alloy 22, (NiCr21Mo14W)	A3
1.4410, Vollmaterial	A7
1.4529, Vollmaterial	A8

6 Dichtwerkstoff	Code
Antriebsabdichtung PTFE / Sitzabdichtung FKM	4
Antriebsabdichtung PTFE / Sitzabdichtung PTFE	5
Antriebsabdichtung PTFE / Sitzabdichtung FKM / Bypassabdichtung EPDM Bypass-Membrane Code 13	43
Antriebsabdichtung PTFE / Sitzabdichtung FKM / Bypassabdichtung PTFE Bypass-Membrane Code 54	45

6 Dichtwerkstoff	Code
Antriebsabdichtung PTFE / Sitzabdichtung FKM / Bypassabdichtung EPDM Bypass-Membrane Code 17	47
Antriebsabdichtung PTFE / Sitzabdichtung PTFE / Bypassabdichtung PTFE Bypass-Membrane Code 54	55
Antriebsabdichtung PTFE / Sitzabdichtung FFKM	F
Antriebsabdichtung PTFE / Sitzabdichtung FFKM / Bypassabdichtung PTFE Bypass-Membrane Code 54	F5

7 Spannung / Frequenz	Code
24 V DC	C1

8 Regelmodul	Code
AUF/ZU, Prozess- und Stellungsregler	L0

9 Regelkurve	Code
modifiziert gleichprozentig	G
linear	L

10 Kv-Wert	Code
80 l/h	AA
100 l/h	AB
160 l/h	BC
250 l/h	BD
400 l/h	BE
630 l/h	CF
1,0 m³/h	CG
1,6 m³/h	DH
2,6 m³/h	EJ
4,1 m³/h	G1
8,0 m³/h	H2
12,5 m³/h	J3
14,0 m³/h	K4
18,0 m³/h	K5
25,0 m³/h	K6
32,0 m³/h	M7
40,0 m³/h	M8
50,0 m³/h	N9
63,0 m³/h	NK

11 Antriebsausführung Bypass	Code
Pneumatisch betätigt, Federkraft geschlossen, Membrangröße 8,	11
Pneumatisch betätigt, Federkraft geöffnet, Membrangröße 8,	12
Manuell betätigt, mit Schließbegrenzung, Membrangröße 8,	S0

12 Oberfläche	Code
Ra ≤ 0,25 µm (10 µin.) für medienberührte Oberflächen *), gemäß DIN 11866 HE5, innen/außen elektropoliert, *) bei Rohrinnen-Ø < 6 mm, im Stutzen Ra ≤ 0,38 µm	1516
Ra ≤ 0,25 µm (10 µin.) für medienberührte Oberflächen *), gemäß DIN 11866 H5, innen mechanisch poliert, *) bei Rohrinnen-Ø < 6 mm, im Stutzen Ra ≤ 0,38 µm	1527
Ra ≤ 0,4 µm (15 µin.) für medienberührte Oberflächen, gemäß DIN 11866 H4, innen mechanisch poliert	1536
Ra ≤ 0,4 µm (15 µin.) für medienberührte Oberflächen, gemäß DIN 11866 HE4, innen/außen elektropoliert	1537
Ra max. 0,51 µm (20 µin.) für medienberührte Oberflächen, gemäß ASME BPE SF1, innen mechanisch poliert	SF1

12 Oberfläche	Code
Ra max. 0,38 µm (15 µin.) für medienberührte Oberflächen, gemäß ASME BPE SF4, innen/außen elektropoliert	SF4
Ra max. 0,51 µm (20 µin.) für medienberührte Oberflächen, gemäß ASME BPE SF5, innen/außen elektropoliert	SF5

13 Antrieb+Schnittstelle	Code
eSyDrive und Analog	DA

14 Sonderausführung	Code
Sonderausführung für 3A	M
Sonderausführung für Sauerstoff, (max. Temperatur 60 °C; max. Betriebsdruck 10 bar), Durchflussrichtung nur gegen den Teller möglich!	S

15 CONEXO	Code
Ohne	
Integrierter RFID-Chip zur elektronischen Identifizierung und Rückverfolgbarkeit	C

Bestellbeispiel ohne Bypass

Bestelloption	Code	Beschreibung
1 Typ	567	Regelventil
2 DN	15	DN 15
3 Gehäuseform	M	Zweiwege-Eckkörper mit Bypass
4 Anschlussart	17	Stutzen EN 10357 Serie A / DIN 11866 Reihe A ehemals DIN 11850 Reihe 2
5 Werkstoff Ventilkörper	41	1.4435 (316L), Vollmaterial
6 Dichtwerkstoff	55	Antriebsabdichtung PTFE / Sitzabdichtung PTFE / Bypassabdichtung PTFE Bypass-Membrane Code 54
7 Spannung / Frequenz	C1	24 V DC
8 Regelmodul	L0	AUF/ZU, Prozess- und Stellungsregler
9 Regelkurve	G	modifiziert gleichprozentig
10 Kv-Wert	G1	4,1 m³/h
11 Antriebsausführung Bypass	S0	Manuell betätigt, mit Schließbegrenzung, Membrangröße 8,
12 Oberfläche	1536	Ra ≤ 0,4 µm (15 µin.) für medienberührte Oberflächen, gemäß DIN 11866 H4, innen mechanisch poliert
13 Antrieb+Schnittstelle	DA	eSyDrive und Analog
14 Sonderausführung	M	Sonderausführung für 3A
15 CONEXO	C	Integrierter RFID-Chip zur elektronischen Identifizierung und Rückverfolgbarkeit

Technische Daten

Medium

Betriebsmedium: Aggressive, neutrale, gasförmige und flüssige Medien, die die physikalischen und chemischen Eigenschaften des jeweiligen Gehäuse- und Membranwerkstoffes nicht negativ beeinflussen.

Temperatur

Medientemperatur:

Ohne Bypass	-10 — 160 °C
Mit Bypass	-10 — 100 °C

Druck-Temperatur-Diagramm beachten

Sterilisationstemperatur:

Sitzabdichtung FKM, FFKM ohne Bypass, (Code 4, F)	160 °C [1], Dampf max. 30 min [2]
Sitzabdichtung PTFE ohne Bypass, (Code 5)	160 °C [1], Dampf max. 30 min [2]
Sitzabdichtung FKM, FFKM Membranwerkstoff Bypass EPDM, (Code 43, F3)	150 °C [3], max. 30 min
Sitzabdichtung FKM, FFKM Membranwerkstoff Bypass PTFE/EPDM, PTFE kaschiert, (Code 45, F5)	150 °C [3], max. 30 min
Sitzabdichtung FKM, FFKM Membranwerkstoff Bypass EPDM, (Code 47, F7)	150 °C [3], max. 30 min
Sitzabdichtung PTFE Membranwerkstoff Bypass PTFE/EPDM, PTFE kaschiert, (Code 55)	150 °C [3], max. 30 min

1) Die Sterilisationstemperatur gilt nur für Wasserdampf (Sattdampf) oder überhitztes Wasser.

2) Längere Sterilisationszeiten oder Dauerbetrieb auf Anfrage.

3) Wenn EPDM-Membranen länger mit den oben aufgeführten Sterilisationstemperaturen beaufschlagt werden, verringert sich die Lebensdauer der Membrane. In diesen Fällen sind die Wartungszyklen entsprechend anzupassen. Dies gilt auch für PTFE-Membranen, die hohen Temperaturschwankungen ausgesetzt sind. Die Wartungszyklen sind entsprechend anzugleichen.

Umgebungstemperatur: -10 — 60 °C

Lagertemperatur: 0 — 40 °C

Druck

Betriebsdruck: 0 — 10 bar
Sämtliche Druckwerte sind in bar – Überdruck. Betriebsdruckangaben wurden mit statisch einseitig anstehendem Betriebsdruck bei geschlossenem Ventil ermittelt. Für die angegebenen Werte ist die Dichtheit am Ventilsitz und nach außen gewährleistet.
Angaben zu beidseitig anstehenden Betriebsdrücken und für Reinstmedien auf Anfrage.

Betriebsdruck:

Druck-Temperatur-Diagramm

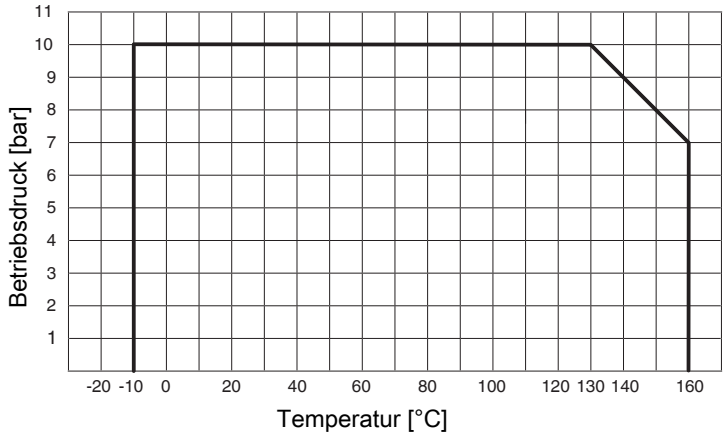

Leckrate:

Regelventil

Sitzdichtung	Norm	Prüfverfahren	Leckrate	Prüfmedium
FKM, PTFE	DIN EN 60534-4	1	VI	Luft

Kv-Werte:

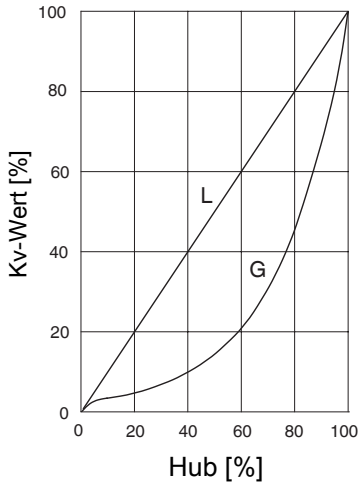

Kv-Werte:

Code 17, 60, 82 und 86

AG	Dicht-werkstoff Code	Regelkur-ve	Kv-Wert	DN 8	DN 10	DN 15	DN 20	DN 25	DN 32	DN 40	DN 50
2	4, 43, 45, 47, F, F5	GAA, LAA	80 l/h	X	X	X	-	-	-	-	-
		GAB, LAB	100 l/h	X	X	X	-	-	-	-	-
		GBC, LBC	160 l/h	X	X	X	-	-	-	-	-
		GBD, LBD	250 l/h	X	X	X	-	-	-	-	-
		GBE, LBE	400 l/h	X	X	X	-	-	-	-	-
	5, 55	GCF, LCF	630 l/h	X	X	X	-	-	-	-	-
		GCG, LCG	1,0 m³/h	-	X	X	-	-	-	-	-
		GDH, LDH	1,6 m³/h	-	X	X	-	-	-	-	-
		GEJ, LEJ	2,6 m³/h	-	-	X	-	-	-	-	-
		GG1, LG1	4,1 m³/h	-	-	X	-	-	-	-	-
3	5	GH2, LH2	8,0 m³/h	-	-	-	X	X	-	-	-
		GJ3, LJ3	12,5 m³/h	-	-	-	-	X	-	-	-
4	5	GK4, LK4	14,0 m³/h	-	-	-	-	-	X	X	-
		GK5, LK5	18,0 m³/h	-	-	-	-	-	X	X	-
		GK6, LK6	25,0 m³/h	-	-	-	-	-	X	X	-
		GM7, LM7	32,0 m³/h	-	-	-	-	-	-	X	-
		GM8, LM8	40,0 m³/h	-	-	-	-	-	-	X	-
5	5	GN9, LN9	50,0 m³/h	-	-	-	-	-	-	-	X
		GNK, LNK	63,0 m³/h	-	-	-	-	-	-	-	X

Code 59 und 88

AG	Dichtwerk-stoff Code	Regelkurve	Kv-Wert	DN 15	DN 20	DN 25	DN 40	DN 50	DN 65
2	4, 43, 45, 47, F, F5	GAA, LAA	80 l/h	X	X	-	-	-	-
		GAB, LAB	100 l/h	X	X	-	-	-	-
		GBC, LBC	160 l/h	X	X	-	-	-	-
		GBD, LBD	250 l/h	X	X	-	-	-	-
		GBE, LBE	400 l/h	X	X	-	-	-	-
	5, 55	GCF, LCF	630 l/h	X	X	-	-	-	-
		GCG, LCG	1,0 m³/h	X	X	-	-	-	-
		GDH, LDH	1,6 m³/h	X	X	-	-	-	-
		GEJ, LEJ	2,6 m³/h	-	X	-	-	-	-
		GG1, LG1	4,1 m³/h	-	X	-	-	-	-
3	5	GH2, LH2	8,0 m³/h	-	-	X	-	-	-
4	5	GK4, LK4	14,0 m³/h	-	-	-	X	X	-
		GK5, LK5	18,0 m³/h	-	-	-	X	X	-
		GK6, LK6	25,0 m³/h	-	-	-	X	X	-
		GM7, LM7	32,0 m³/h	-	-	-	-	X	-
		GM8, LM8	40,0 m³/h	-	-	-	-	X	-
5	5	GN9, LN9	50,0 m³/h	-	-	-	-	-	X
		GNK, LNK	63,0 m³/h	-	-	-	-	-	X

Kv-Werte:

Bypass (nur in AG2 verfügbar)

DN	Anschlussart Code		
	0, 17, 86	60, 82	59, 88
8	1,5 m^3/h	1,8 m^3/h	-
10	1,8 m^3/h	2,1 m^3/h	-
15	2,1 m^3/h	2,1 m^3/h	1,8 m^3/h
20	-	-	2,1 m^3/h

AG = Antriebsgröße
Kv-Werte ermittelt gemäß DIN EN 60534.

Produktkonformitäten

Druckgeräterichtlinie:	2014/68/EU	
Maschinenrichtlinie:	2006/42/EG	
EMV-Richtlinie:	2014/30/EU	
	Angewandte Normen:	
	Störfestigkeit	EN 61000-6-2:2005/AC:2005 EN 61326-1:2013 EN 61800-3:2004/A1:2012
	Störaussendung	EN 61000-6-4:2007/A1:2011 (nur AG0 und AG1) EN 61800-3:2004/A1:2012 EN 61326-1:2013 (nur AG0 und AG1)
Lebensmittel:	Verordnung (EG) Nr. 1935/2004*	
	Verordnung (EG) Nr. 10/2011*	
	FDA*	
	USP* Class VI	
	* je nach Ausführung und / oder Betriebsparametern	

Mechanische Daten

Schutzart:	IP 65 nach EN 60529	
Gewicht:	**Antrieb**	
	Antriebsgröße 2	2,86 kg
	Antriebsgröße 3	4,56 kg
	Antriebsgröße 4	11,52 kg
	Antriebsgröße 5	14,44 kg
	Körper	
	Antriebsgröße 2	1,6 kg
	Antriebsgröße 3	2,8 kg
	Antriebsgröße 4	4,3 kg
	Antriebsgröße 5	7,6 kg
Stellgeschwindigkeit:	Antriebsgröße 2	einstellbar, max. 6 mm/s
	Antriebsgröße 3	einstellbar, max. 6 mm/s
	Antriebsgröße 4	einstellbar, max. 4 mm/s
	Antriebsgröße 5	einstellbar, max. 4 mm/s

Einschalt- und Lebensdauer

Lebensdauer:	**Regelbetrieb** - Klasse C nach EN 15714-2 (1.800.000 Anläufe und 1200 Anläufe je Stunde). **Auf / Zu Betrieb** - Mindestens 1.000.000 Schaltzyklen bei Raumtemperatur und zulässiger Einschaltdauer.
Einschaltdauer:	**Regelbetrieb** - Klasse C nach EN 15714-2. **Auf / Zu Betrieb** - 100% ED.

Elektrische Daten

Versorgungsspannung

	Antriebsgröße 2	Antriebsgröße 3	Antriebsgröße 4, 5
Spannung	Uv = 24 V DC ± 10%		
Leistung	max. 28 W	max. 65 W	max. 120 W
Verpolschutz	Ja		

Analoge Eingangssignale

Sollwert

Eingangssignal: 0/4 - 20 mA; 0 – 10 V DC (über Software wählbar)

Eingangsart: passiv

Eingangswiderstand: 250 Ω

Genauigkeit / Linearität: ≤ ±0,3 % vom Endwert

Temperaturdrift: ≤ ±0,1 % / 10°K

Auflösung: 12 bit

Verpolschutz: nein

Überlastsicher: ja (bis ± 24 V DC)

Prozess-Istwert

Eingangssignal: 0/4 - 20 mA; 0 – 10 V DC (über Software wählbar)

Eingangsart: passiv

Eingangswiderstand: 250 Ω

Genauigkeit / Linearität: ≤ ±0,3 % vom Endwert

Temperaturdrift: ≤ ±0,1 % / 10°K

Auflösung: 12 bit

Verpolschutz: nein

Überlastsicher: ja (bis ± 24 V DC)

Digitale Eingangssignale

Digitale Eingänge: 3

Funktion: über Software wählbar

Spannung: 24 V DC

Pegel logisch ”1”: > 14 V DC

Pegel logisch ”0”: < 8 V DC

Eingangsstrom: typ. 2,5 mA (bei 24 V DC)

Analoge Ausgangssignale

Istwert

Ausgangssignal:	0/4 - 20 mA; 0 – 10 V DC (über Software wählbar)
Ausgangsart:	aktiv (AD5412)
Genauigkeit:	≤ ±1 % vom Endwert
Temperaturdrift:	≤ ±0,1 % / 10°K
Bürde:	≤ 750 kΩ
Auflösung:	10 bit
Überlastsicher:	ja (bis ± 24 V DC)
Kurzschlussfest:	ja

Digitale Ausgangssignale

Schaltausgänge 1 und 2

Ausführung:	2x Schließer, potentialfrei
Schaltspannung:	max. 48 V DC / 48 V AC
Schaltleistung:	max. 60 W / 2A
Schaltpunkte:	Einstellbar 0 - 100 %

Schaltausgang 3

Funktion:	Signal Störung
Kontaktart:	Push-Pull
Schaltspannung:	Versorgungsspannung
Schaltstrom:	≤ 0,1 A
Dropspannung:	max. 2,5 V DC bei 0,1 A
Überlastsicher:	ja (bis ± 24 V DC)
Kurzschlussfest:	ja
Pull-Down Widerstand:	120 kΩ

Kommunikation eSy-Web

Schnittstelle:	Ethernet
Funktion:	Parametrierung über Web-Browser
IP-Adresse:	192.168.2.1 über Web-Browser veränderbar
SubNet Maske:	255.255.252.0 über Web-Browser veränderbar

Um den Webserver zu verwenden, müssen der Antrieb und der PC im gleichen Netzwerk sein. In dem Web-Browser wird dann die IP-Adresse des Antriebes eingegeben und anschließend kann der Antrieb parametriert werden. Um mehr als einen Antrieb zu verwenden, muss den Antrieben jeweils eine eindeutige IP-Adresse im gleichen Netzwerk zugewiesen werden.

Kommunikation Modus TCP

Schnittstelle: Modbus TCP

IP-Adresse: 192.168.2.1 über Web-Browser veränderbar

SubNet Maske: 255.255.252.0 über Web-Browser veränderbar

Port: 502

Unterstützte Funktionscodes:

Code Dezimal	Code Hex	Funktion
3	0x03	Read Holding Registers
4	0x04	Read Input Registers
6	0x06	Write Single Register
16	0x10	Write Multiple Registers
23	0x17	Read / Write Multiple Registers

Verhalten im Fehlerfall

Funktion: Im Fehlerfall fährt das Ventil in die Fehlerposition.

Hinweise: Das Anfahren der Fehlerposition ist nur bei vollständiger Spannungsversorgung möglich. Dieses Verhalten ist keine Sicherheitsstellung. Damit die Funktion bei Spannungsverlust sichergestellt ist, muss das Ventil mit einem Notstrommodul GEMÜ 1571 (siehe Zubehör) betrieben werden.

Fehlerposition: Geschlossen, Offen oder Hold (Über eSy-web Weboberfläche einstellbar).

Elektrischer Anschluss

Anschluss X1

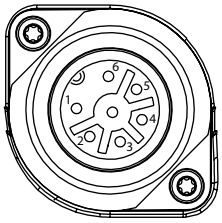

7-poliger Stecker Fa. Binder, Typ 693

Pin	Signalname
Pin 1	Uv, 24 V DC Versorgungsspannung
Pin 2	Uv GND
Pin 3	Relaisausgang K1, Common
Pin 4	Relaisausgang K1, Schließer
Pin 5	Relaisausgang K2, Common
Pin 6	Relaisausgang K2, Schließer
Pin PE	Funktionserde

Anschluss X2

5-polige M12-Einbaudose, D-kodiert

Pin	Signalname
Pin 1	Tx + (Ethernet)
Pin 2	Rx + (Ethernet)
Pin 3	Tx - (Ethernet)
Pin 4	Rx - (Ethernet)
Pin 5	Schirm

Anschluss X3

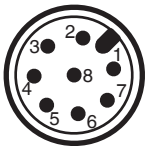

8-poliger M12-Einbaustecker, A-kodiert

Pin	Signalname
Pin 1	W + Sollwerteingang
Pin 2	W – Sollwerteingang
Pin 3	X + Istwertausgang
Pin 4	GND (Istwertausgang, Digitaleingang 1 – 3, Störmeldeausgang)
Pin 5	Störmeldeausgang 24 V DC
Pin 6	Digitaleingang 3
Pin 7	Digitaleingang 1
Pin 8	Digitaleingang 2

Anschluss X4

4-polige M12-Einbaudose, A-kodiert

Pin	Signalname
Pin 1	UV, 24 V DC Istwertversorgung
Pin 2	n. c.
Pin 3	GND (Istwertversorgung, Istwerteingang)
Pin 4	X +, Prozess-Istwerteingang
Pin 5	n. c.

Anschlussplan

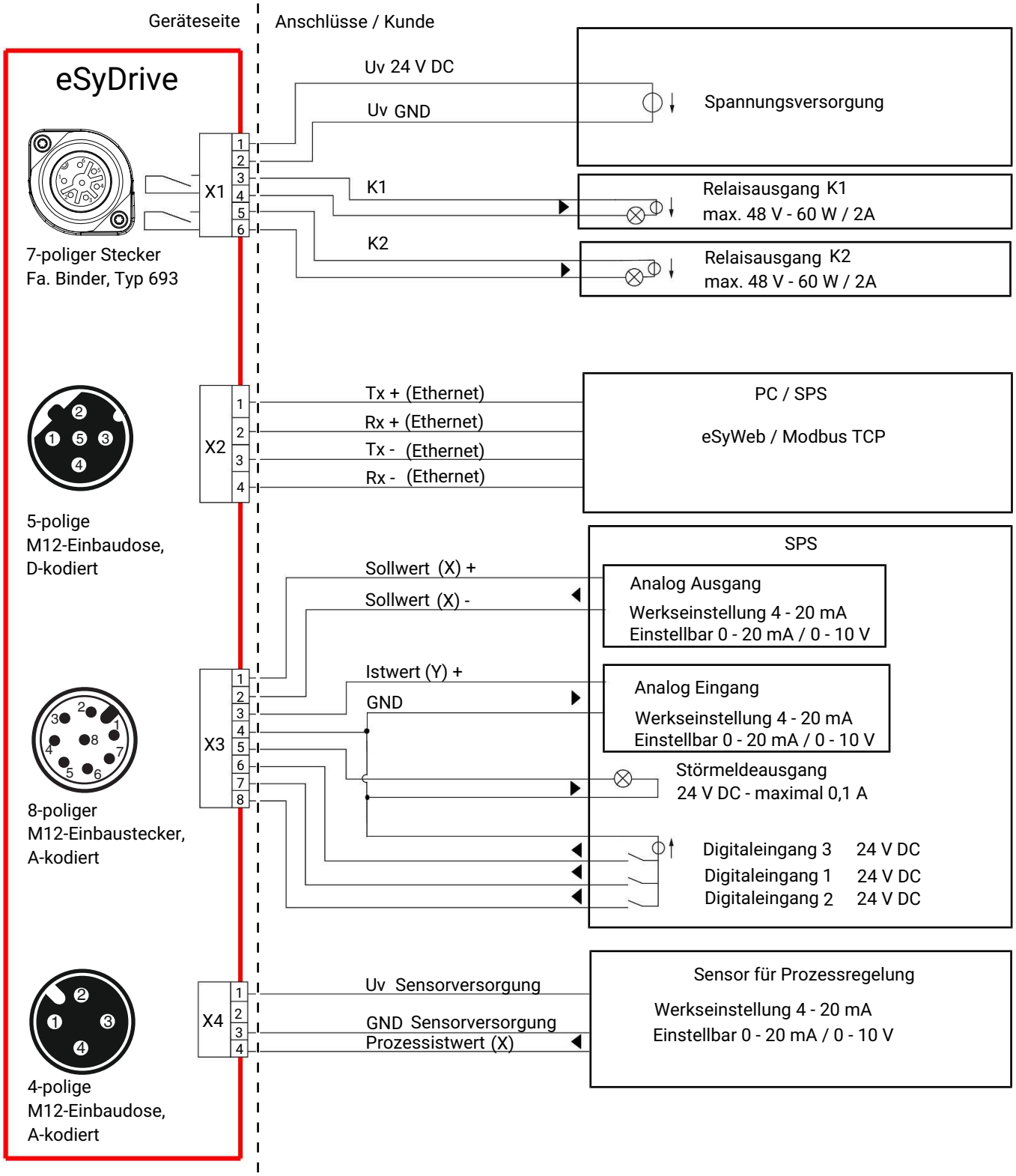

Abmessungen

Antriebsmaße

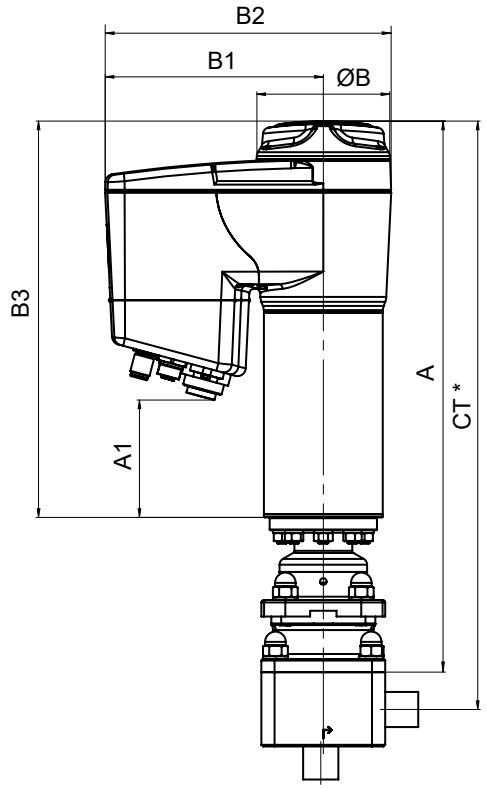

DN	Antriebs-größe	A	A1	ØB	B1	B2	B3
8 - 20	2	263,7	44,0	68,0	126,0	160,0	190,0
20 - 25	3	351,5	83,0	82,0	132,0	172,0	250,0
32 - 50	4	411,5	124,0	134,0	157,0	224,0	296,0
50 - 65	5	433,0	124,0	134,0	157,0	224,0	296,0

Maße in mm
* CT = A + H1 (siehe Körpermaße)

Körpermaße

Stutzen ohne Bypass Code 0

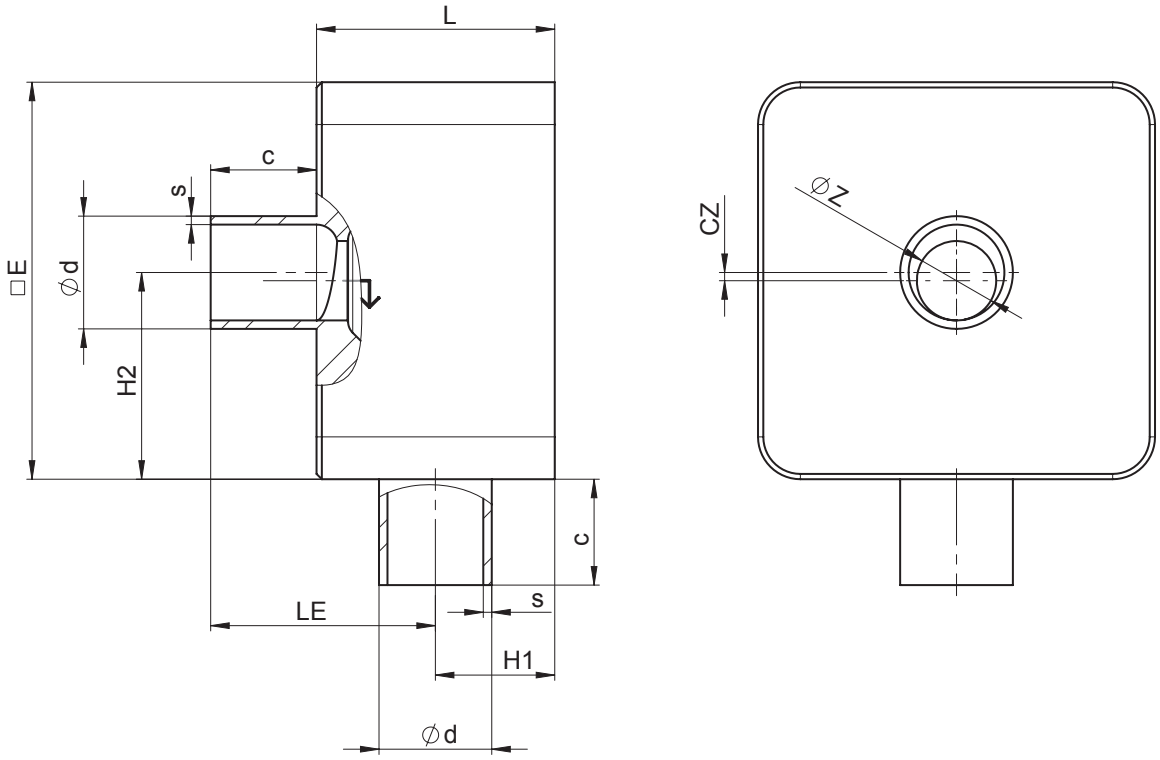

AG	DN	Anschlussart Code 0 [1]										
		Sitz-größe (Code)	L	□E	c	Øz	LE	H1	H2	cz	Ød	s
2	15	A	45,0	75,0	20,0	2,0	44,0	21,0	40,5	6,5	18,0	1,5
		B	45,0	75,0	20,0	4,0	44,0	21,0	39,5	5,5	18,0	1,5
		C	45,0	75,0	20,0	6,0	44,0	21,0	38,5	4,5	18,0	1,5
		D	45,0	75,0	20,0	8,0	44,0	21,0	41,0	3,5	18,0	1,5
		E	45,0	75,0	20,0	10,0	44,0	21,0	40,0	2,5	18,0	1,5
		G	45,0	75,0	20,0	15,0	44,0	21,0	37,5	0,0	18,0	1,5
3	20	H	55,0	95,0	25,0	20,0	54,0	26,0	50,0	0,0	22,0	1,5
	25	H	55,0	95,0	25,0	20,0	54,0	26,0	50,0	2,5	28,0	1,5
		J	55,0	95,0	25,0	25,0	54,0	26,0	47,5	0,0	28,0	1,5

Maße in mm
AG = Antriebsgröße

1) **Anschlussart**
Code 0: Stutzen DIN

Stutzen ohne Bypass Code 17

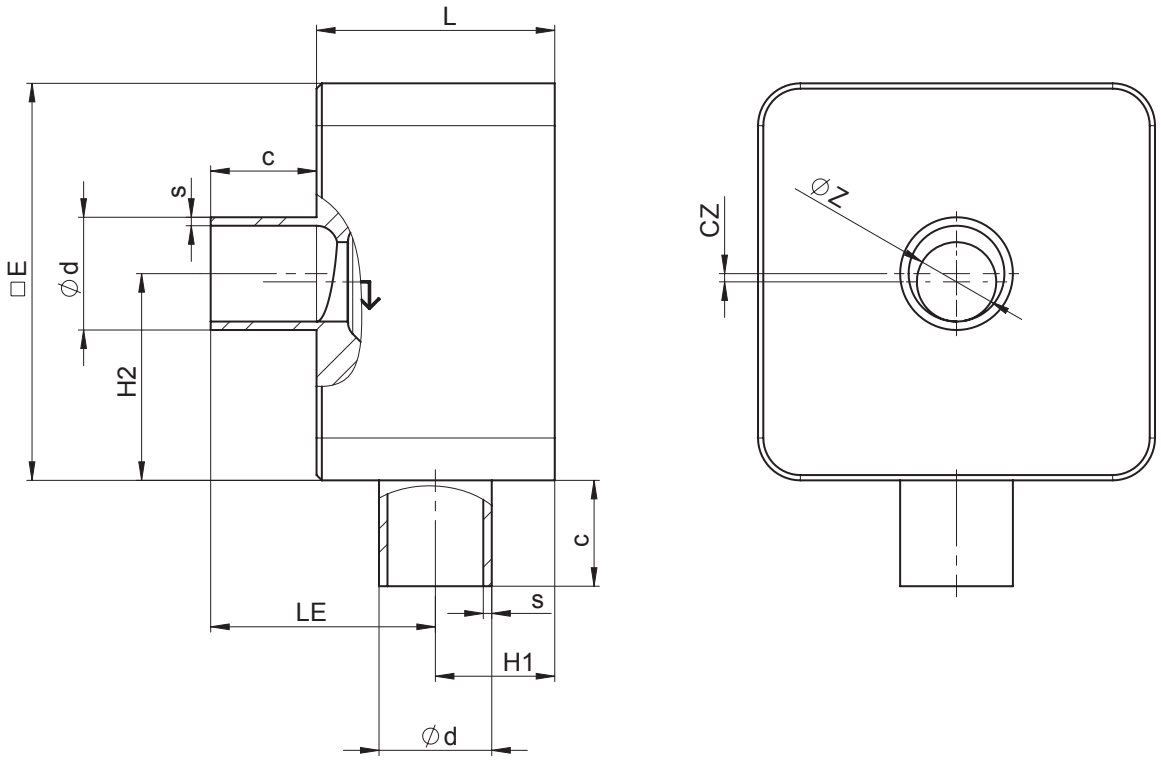

AG	DN	Anschlussart Code 17 [1]										
		Sitz-größe (Code)	L	□E	c	Øz	LE	H1	H2	cz	Ød	s
2	8	A	45,0	75,0	20,0	2,0	47,5	17,5	40,5	3,0	10,0	1,0
		B	45,0	75,0	20,0	4,0	47,5	17,5	39,5	2,0	10,0	1,0
		C	45,0	75,0	20,0	6,0	47,5	17,5	38,5	1,0	10,0	1,0
	10	A	45,0	75,0	20,0	2,0	46,5	18,5	41,5	4,0	13,0	1,5
		B	45,0	75,0	20,0	4,0	46,5	18,5	40,5	3,0	13,0	1,5
		C	45,0	75,0	20,0	6,0	46,5	18,5	39,5	2,0	13,0	1,5
		D	45,0	75,0	20,0	8,0	46,5	18,5	38,5	1,0	13,0	1,5
	15	A	45,0	75,0	20,0	2,0	43,5	21,5	44,5	7,0	19,0	1,5
		B	45,0	75,0	20,0	4,0	43,5	21,5	43,5	6,0	19,0	1,5
		C	45,0	75,0	20,0	6,0	43,5	21,5	42,5	5,0	19,0	1,5
		D	45,0	75,0	20,0	8,0	43,5	21,5	41,5	4,0	19,0	1,5
		E	45,0	75,0	20,0	10,0	43,5	21,5	40,5	3,0	19,0	1,5
		G	45,0	75,0	20,0	15,0	43,5	21,5	38,0	0,5	19,0	1,5
3	20	H	55,0	95,0	25,0	20,0	56,5	23,5	47,5	0,0	23,0	1,5
	25	H	55,0	95,0	25,0	20,0	53,5	26,5	50,5	3,0	29,0	1,5
		J	55,0	95,0	25,0	25,0	53,5	26,5	48,0	0,5	29,0	1,5

Maße in mm
AG = Antriebsgröße

1) **Anschlussart**
Code 17: Stutzen EN 10357 Serie A / DIN 11866 Reihe A ehemals DIN 11850 Reihe 2

Stutzen ohne Bypass Code 17

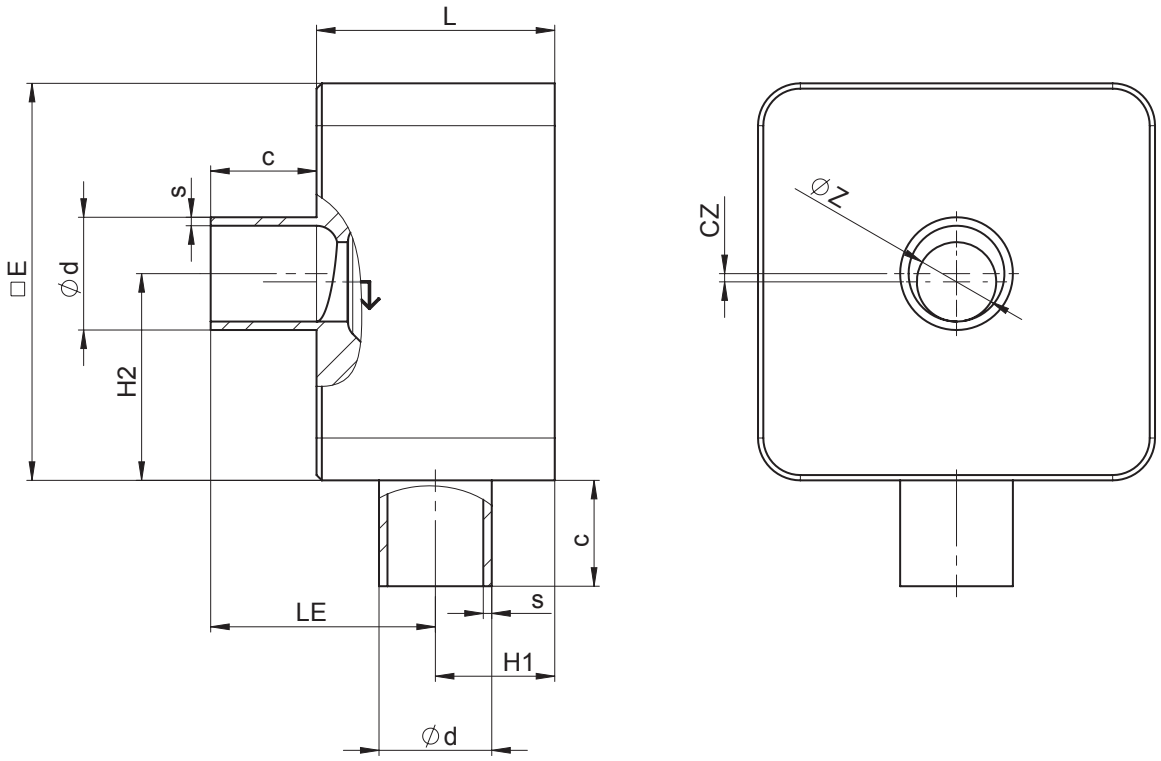

AG	DN	Anschlussart Code 17 [1]										
		Sitz-größe (Code)	L	□E	c	Øz	LE	H1	H2	cz	Ød	s
4	32	K	73,0	112,0	25,0	32,0	67,0	31,0	54,5	1,5	38,0	1,5
	40	K	73,0	112,0	25,0	32,0	60,6	32,6	53,0	3,0	41,0	1,5
		M	73,0	112,0	25,0	38,0	60,6	32,6	56,0	0,0	41,0	1,5
5	50	N	84,0	140,0	30,0	50,0	70,3	38,6	90,0	0,0	53,0	1,5

Maße in mm
AG = Antriebsgröße

1) **Anschlussart**
Code 17: Stutzen EN 10357 Serie A / DIN 11866 Reihe A ehemals DIN 11850 Reihe 2

Stutzen ohne Bypass Code 59

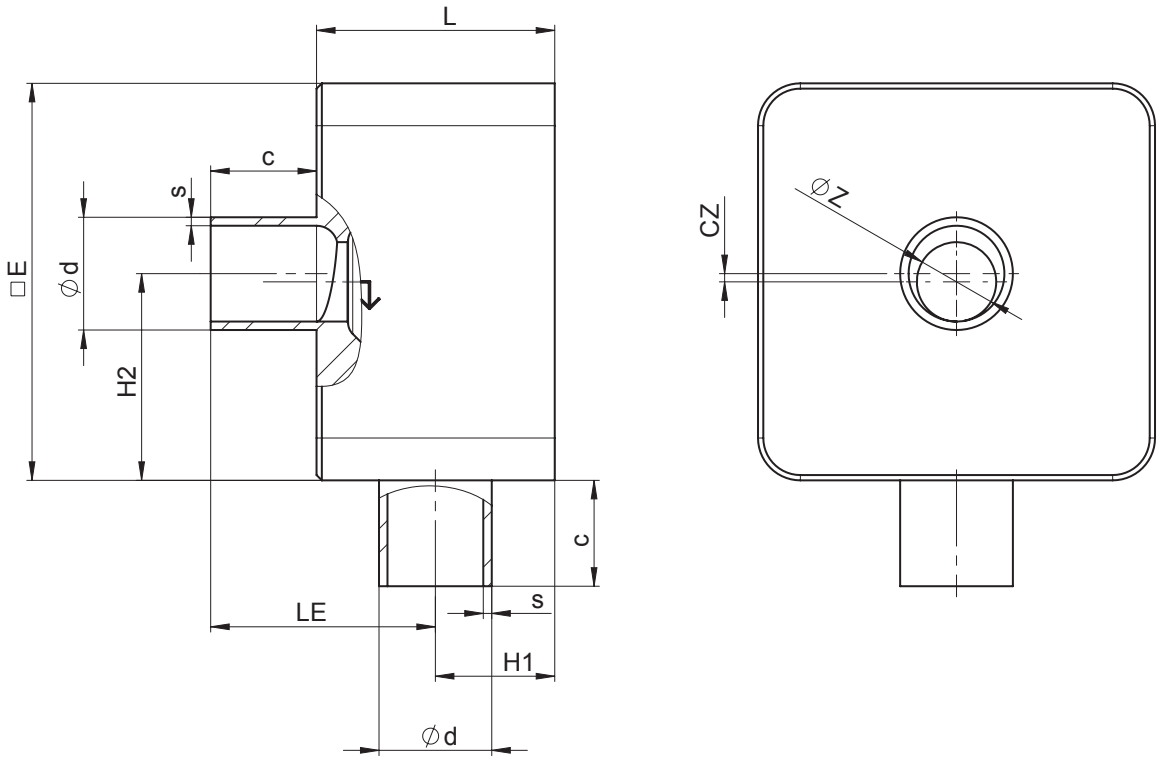

AG	DN	Anschlussart Code 59 [1]										
		Sitz-größe (Code)	L	□E	c	Øz	LE	H1	H2	cz	Ød	s
2	15	A	45,0	75,0	20,0	2,0	46,8	18,2	41,20	3,70	12,70	1,65
		B	45,0	75,0	20,0	4,0	46,8	18,2	40,20	2,70	12,70	1,65
		C	45,0	75,0	20,0	6,0	46,8	18,2	39,20	1,70	12,70	1,65
		D	45,0	75,0	20,0	8,0	46,8	18,2	38,20	0,70	12,70	1,65
	20	A	45,0	75,0	20,0	2,0	48,6	21,4	44,38	6,88	19,05	1,65
		B	45,0	75,0	20,0	4,0	43,6	21,4	43,38	5,88	19,05	1,65
		C	45,0	75,0	20,0	6,0	43,6	21,4	42,38	4,88	19,05	1,65
		D	45,0	75,0	20,0	8,0	43,6	21,4	41,38	3,88	19,05	1,65
		E	45,0	75,0	20,0	10,0	43,6	21,4	40,38	2,88	19,05	1,65
		G	45,0	75,0	20,0	15,0	43,6	21,4	37,88	0,38	19,05	1,65
3	25	H	55,0	95,0	25,0	20,0	55,4	24,6	48,60	1,10	25,40	1,65

Maße in mm
AG = Antriebsgröße

1) **Anschlussart**
Code 59: Stutzen ASME BPE / DIN EN 10357 Serie C (ab Ausgabe 2022) / DIN 11866 Reihe C

Stutzen ohne Bypass Code 59

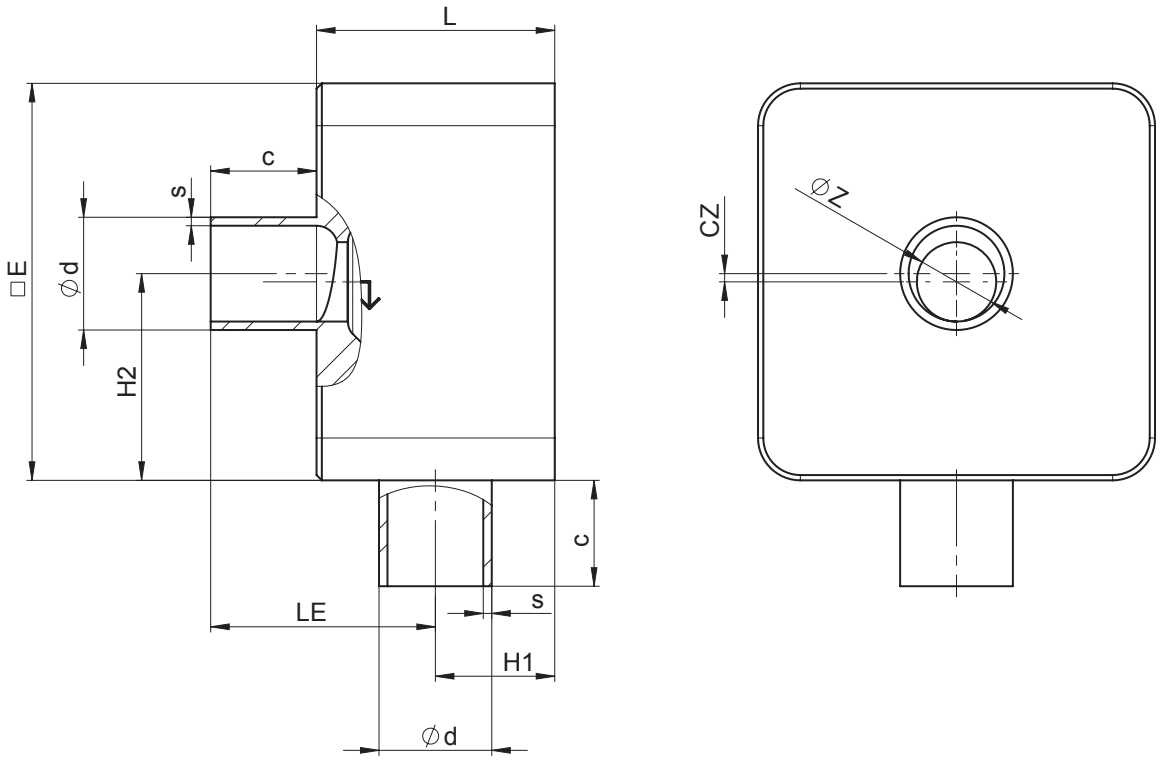

AG	DN	Anschlussart Code 59 [1]										
		Sitz-größe (Code)	L	□E	c	Øz	LE	H1	H2	cz	Ød	s
4	40	K	73,0	112,0	25,0	32,0	67,0	31,0	54,6	1,4	38,1	1,65
	50	K	73,0	112,0	25,0	32,0	60,6	37,4	48,25	7,75	50,8	1,65
		M	73,0	112,0	25,0	38,0	60,6	37,4	51,25	4,75	50,8	1,65
5	65	N	84,0	140,0	30,0	50,0	70,3	43,7	84,9	5,1	63,5	1,65

Maße in mm
AG = Antriebsgröße

1) **Anschlussart**
Code 59: Stutzen ASME BPE / DIN EN 10357 Serie C (ab Ausgabe 2022) / DIN 11866 Reihe C

Stutzen ohne Bypass Code 60

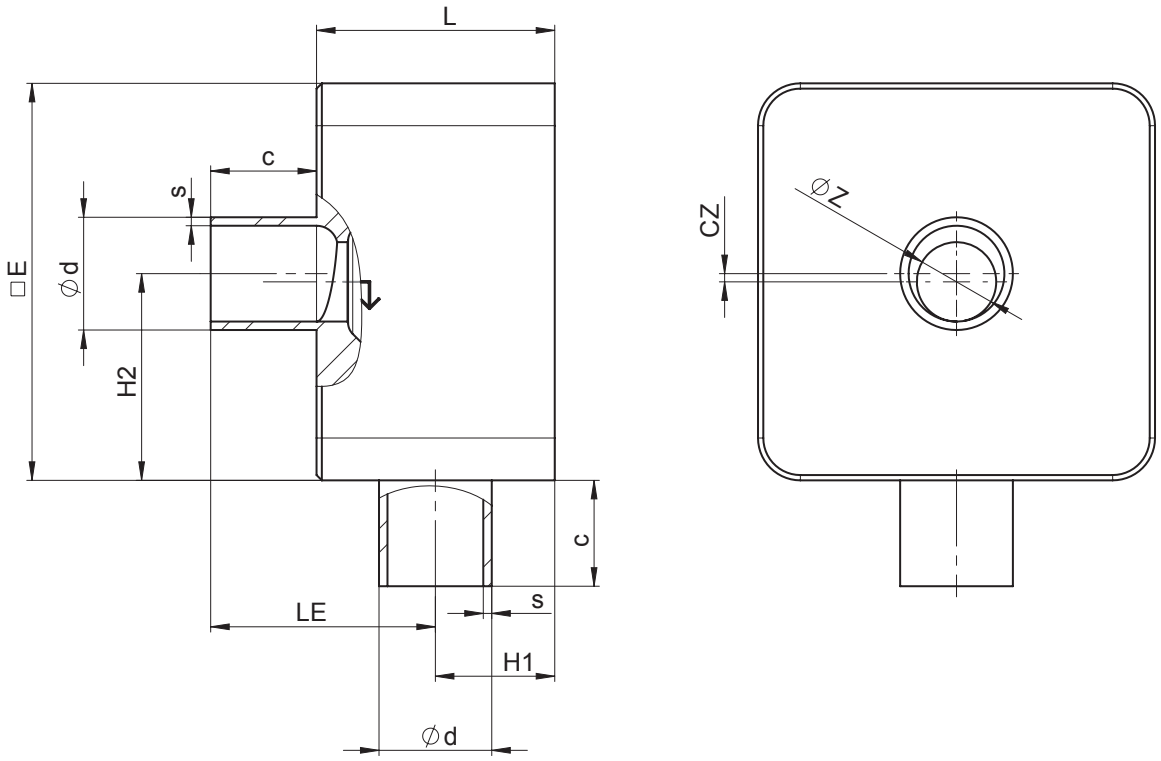

AG	DN	Anschlussart Code 60 [1]										
		Sitz-größe (Code)	L	□E	c	Øz	LE	H1	H2	cz	Ød	s
2	8	A	45,0	75,0	20,0	2,0	46,3	18,7	41,65	4,15	13,5	1,6
		B	45,0	75,0	20,0	4,0	46,3	18,7	40,65	3,15	13,5	1,6
		C	45,0	75,0	20,0	6,0	46,3	18,7	39,65	2,15	13,5	1,6
	10	A	45,0	75,0	20,0	2,0	44,5	20,5	43,50	6,00	17,2	1,6
		B	45,0	75,0	20,0	4,0	44,5	20,5	42,50	5,00	17,2	1,6
		C	45,0	75,0	20,0	6,0	44,5	20,5	41,50	4,00	17,2	1,6
		D	45,0	75,0	20,0	8,0	44,5	20,5	40,50	3,00	17,2	1,6
	15	A	45,0	75,0	20,0	2,0	42,4	22,6	45,55	8,05	21,3	1,6
		B	45,0	75,0	20,0	4,0	42,4	22,6	44,55	7,05	21,3	1,6
		C	45,0	75,0	20,0	6,0	42,4	22,6	43,55	6,05	21,3	1,6
		D	45,0	75,0	20,0	8,0	42,4	22,6	42,55	5,05	21,3	1,6
		E	45,0	75,0	20,0	10,0	42,4	22,6	41,55	4,05	21,3	1,6
		G	45,0	75,0	20,0	15,0	42,4	22,6	39,05	1,55	21,3	1,6
3	20	H	55,0	95,0	25,0	20,0	54,6	25,4	49,40	1,90	29,6	1,6
	25	H	55,0	95,0	25,0	20,0	54,6	28,4	52,40	4,90	33,7	2,0
		J	55,0	95,0	25,0	25,0	51,6	28,4	49,90	2,40	33,7	2,0

Maße in mm
AG = Antriebsgröße

1) **Anschlussart**
Code 60: Stutzen ISO 1127 / DIN EN 10357 Serie C (Ausgabe 2014) / DIN 11866 Reihe B

Stutzen ohne Bypass Code 60

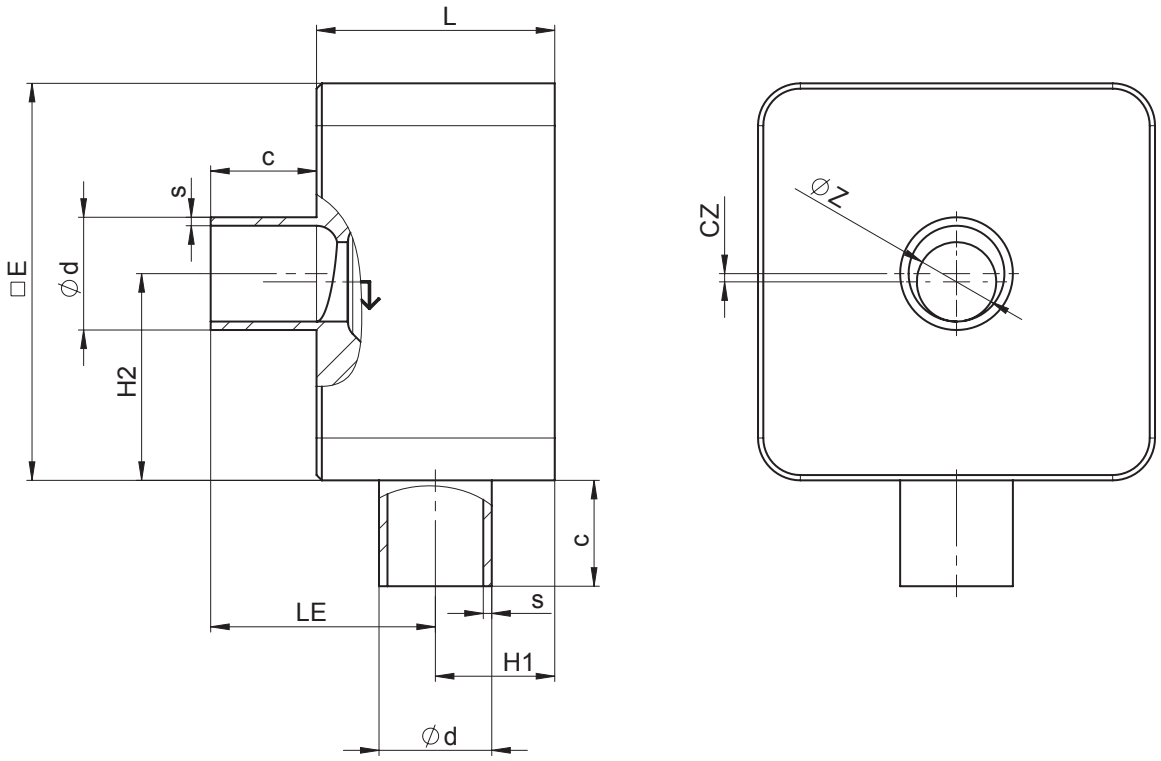

AG	DN	Anschlussart Code 60 [1]										
		Sitz-größe (Code)	L	□E	c	Øz	LE	H1	H2	cz	Ød	s
4	32	K	73,0	112,0	25,0	32,0	65,8	32,8	52,8	3,2	42,4	2,0
	40	K	73,0	112,0	25,0	32,0	62,2	35,8	49,85	6,15	48,3	2,0
		M	73,0	112,0	25,0	38,0	62,2	35,8	52,85	3,15	48,3	2,0
5	50	N	84,0	140,0	30,0	50,0	72,3	41,7	93,15	3,15	60,3	2,0

Maße in mm
AG = Antriebsgröße

1) **Anschlussart**
Code 60: Stutzen ISO 1127 / DIN EN 10357 Serie C (Ausgabe 2014) / DIN 11866 Reihe B

Stutzen mit Bypass Code 0

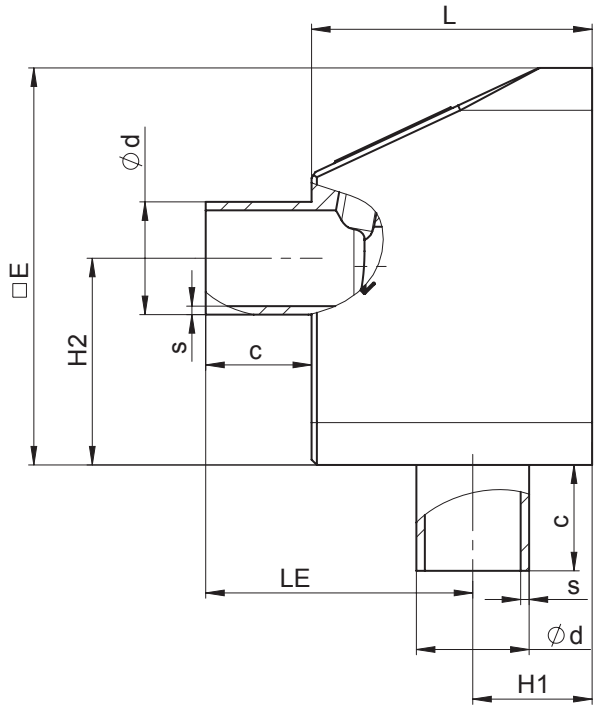

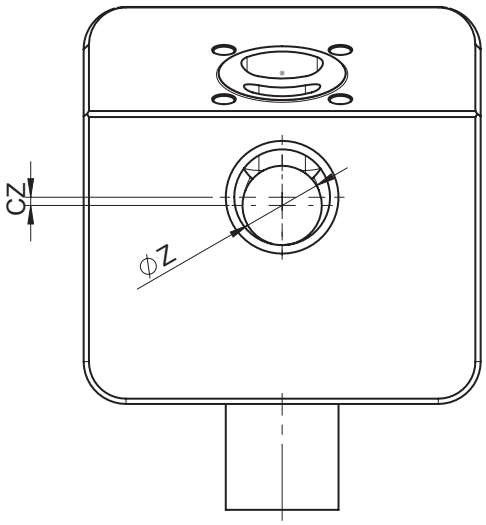

AG	DN	Anschlussart Code 0 [1]										
		Sitz-größe (Code)	L	□E	c	Øz	LE	H1	H2	cz	Ød	s
2	**15**	**A**	53,0	75,0	20,0	2,0	52,0	21,0	44,0	6,5	18,0	1,5
		B	53,0	75,0	20,0	4,0	52,0	21,0	43,0	5,5	18,0	1,5
		C	53,0	75,0	20,0	6,0	52,0	21,0	42,0	4,5	18,0	1,5
		D	53,0	75,0	20,0	8,0	52,0	21,0	41,0	3,5	18,0	1,5
		E	53,0	75,0	20,0	10,0	52,0	21,0	40,0	2,5	18,0	1,5
		G	53,0	75,0	20,0	15,0	52,0	21,0	37,5	-	18,0	1,5

Maße in mm
AG = Antriebsgröße

1) **Anschlussart**
Code 0: Stutzen DIN

Stutzen mit Bypass Code 17

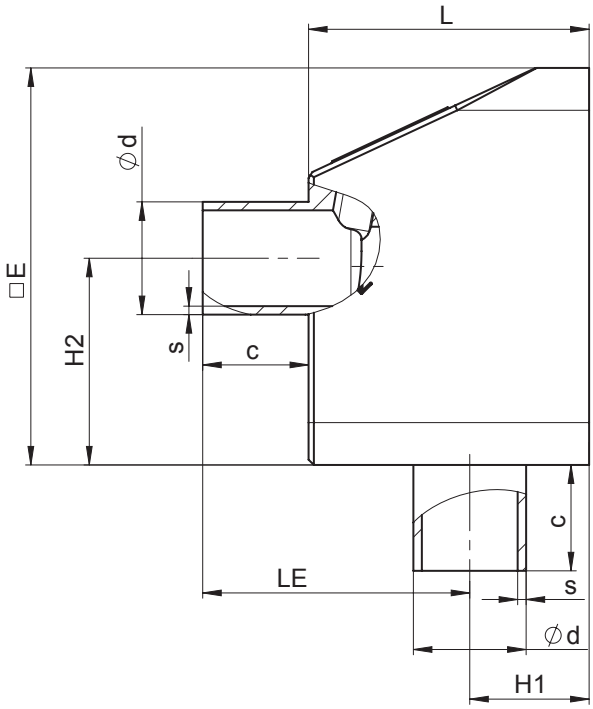

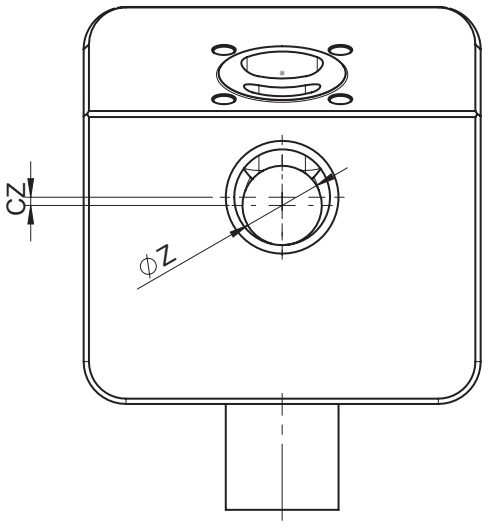

AG	DN	Anschlussart Code 17 [1]										
		Sitz-größe (Code)	L	□E	c	Øz	LE	H1	H2	cz	Ød	s
2	8	A	53,0	75,0	20,0	2,0	55,5	17,5	40,5	3,0	10,0	1,0
		B	53,0	75,0	20,0	4,0	55,5	17,5	39,5	2,0	10,0	1,0
		C	53,0	75,0	20,0	6,0	55,5	17,5	38,5	1,0	10,0	1,0
	10	A	53,0	75,0	20,0	2,0	54,5	18,5	41,5	4,0	13,0	1,5
		B	53,0	75,0	20,0	4,0	54,5	18,5	40,5	3,0	13,0	1,5
		C	53,0	75,0	20,0	6,0	54,5	18,5	39,5	2,0	13,0	1,5
		D	53,0	75,0	20,0	8,0	54,5	18,5	38,5	1,0	13,0	1,5
	15	A	53,0	75,0	20,0	2,0	51,5	21,5	44,5	7,0	19,0	1,5
		B	53,0	75,0	20,0	4,0	51,5	21,5	43,5	6,0	19,0	1,5
		C	53,0	75,0	20,0	6,0	51,5	21,5	42,5	5,0	19,0	1,5
		D	53,0	75,0	20,0	8,0	51,5	21,5	41,5	4,0	19,0	1,5
		E	53,0	75,0	20,0	10,0	51,5	21,5	40,5	3,0	19,0	1,5
		G	53,0	75,0	20,0	15,0	51,5	21,5	38,0	0,5	19,0	1,5

Maße in mm
AG = Antriebsgröße

1) **Anschlussart**
Code 17: Stutzen EN 10357 Serie A / DIN 11866 Reihe A ehemals DIN 11850 Reihe 2

Stutzen mit Bypass Code 59

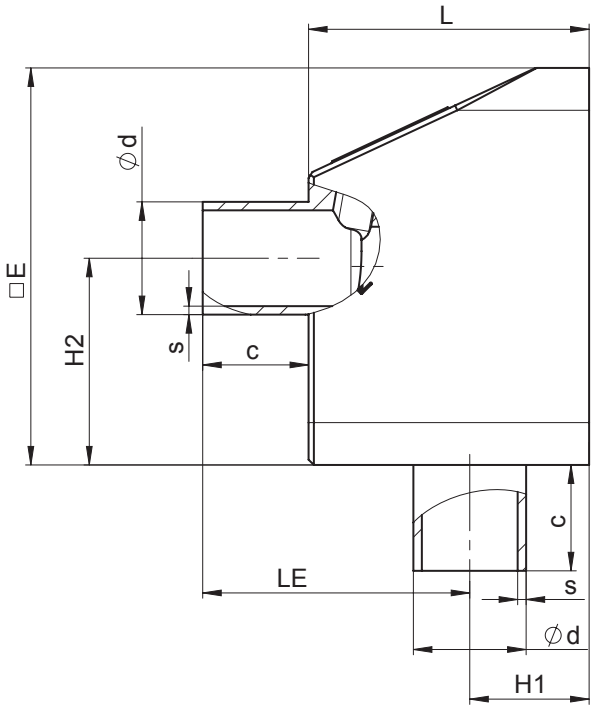

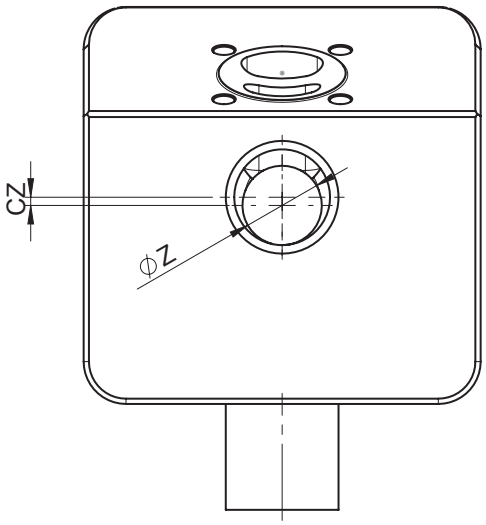

AG	DN	Anschlussart Code 59 [1]										
		Sitz-größe (Code)	L	□E	c	Øz	LE	H1	H2	cz	Ød	s
2	15	A	53,0	75,0	20,0	2,0	54,8	18,2	41,20	3,70	12,70	1,65
		B	53,0	75,0	20,0	4,0	54,8	18,2	40,20	2,70	12,70	1,65
		C	53,0	75,0	20,0	6,0	54,8	18,2	39,20	1,70	12,70	1,65
		D	53,0	75,0	20,0	8,0	54,8	18,2	38,20	0,70	12,70	1,65
	20	A	53,0	75,0	20,0	2,0	51,6	21,4	44,38	3,70	12,70	1,65
		B	53,0	75,0	20,0	4,0	51,6	21,4	43,38	2,70	12,70	1,65
		C	53,0	75,0	20,0	6,0	51,6	21,4	42,38	1,70	12,70	1,65
		D	53,0	75,0	20,0	8,0	51,6	21,4	41,38	0,70	12,70	1,65
		E	53,0	75,0	20,0	10,0	51,6	21,4	40,38	2,88	19,05	1,65
		G	53,0	75,0	20,0	15,0	51,6	21,4	37,88	0,38	19,05	1,65

Maße in mm
AG = Antriebsgröße

1) **Anschlussart**
Code 59: Stutzen ASME BPE / DIN EN 10357 Serie C (ab Ausgabe 2022) / DIN 11866 Reihe C

Stutzen mit Bypass Code 60

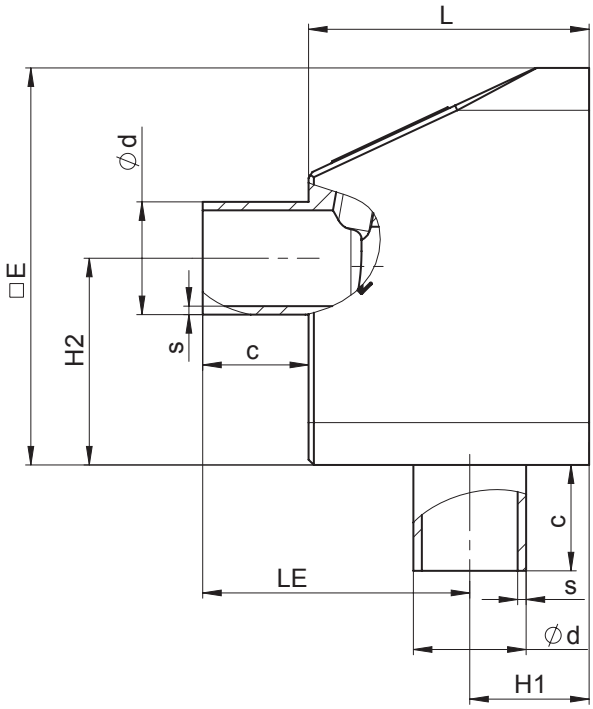

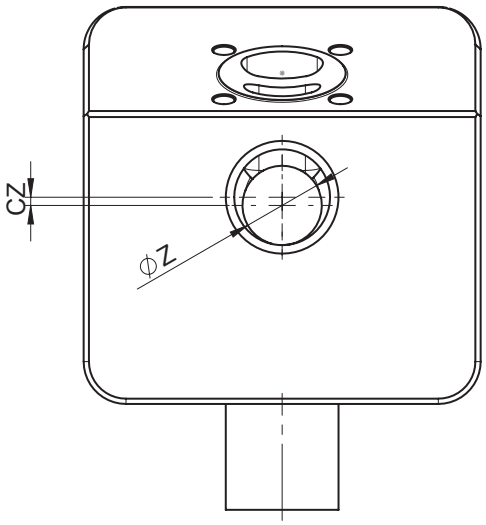

AG	DN	Anschlussart Code 60 [1]										
		Sitz-größe (Code)	L	□E	c	Øz	LE	H1	H2	cz	Ød	s
2	8	A	53,0	75,0	20,0	2,0	54,3	18,7	41,65	4,15	13,5	1,6
		B	53,0	75,0	20,0	4,0	54,3	18,7	40,65	3,15	13,5	1,6
		C	53,0	75,0	20,0	6,0	54,3	18,7	39,65	2,15	13,5	1,6
	10	A	53,0	75,0	20,0	2,0	52,5	20,7	43,50	6,00	17,2	1,6
		B	53,0	75,0	20,0	4,0	52,5	20,7	42,50	5,00	17,2	1,6
		C	53,0	75,0	20,0	6,0	52,5	20,5	41,50	4,00	17,2	1,6
		D	53,0	75,0	20,0	8,0	52,5	20,5	40,50	3,00	17,2	1,6
	15	A	53,0	75,0	20,0	2,0	50,4	22,6	45,55	8,05	21,3	1,6
		B	53,0	75,0	20,0	4,0	50,4	22,6	44,55	7,05	21,3	1,6
		C	53,0	75,0	20,0	6,0	50,4	22,6	43,55	6,05	21,3	1,6
		D	53,0	75,0	20,0	8,0	50,4	22,6	42,55	5,05	21,3	1,6
		E	53,0	75,0	20,0	10,0	50,4	22,6	41,55	4,05	21,3	1,6
		G	53,0	75,0	20,0	15,0	50,4	22,6	39,05	1,55	21,3	1,6

Maße in mm
AG = Antriebsgröße

1) **Anschlussart**
Code 60: Stutzen ISO 1127 / DIN EN 10357 Serie C (Ausgabe 2014) / DIN 11866 Reihe B

Clamp ohne Bypass Code 82

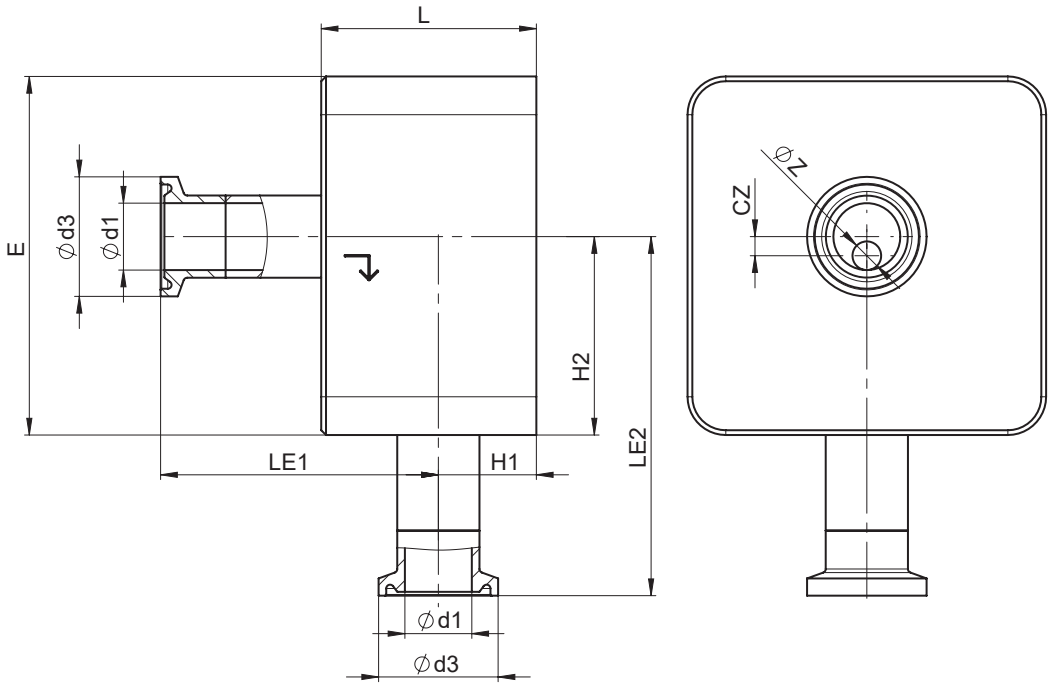

AG	DN	Anschlussart Code 82 [1]										
		Sitz-größe (Code)	L	□E	Øz	LE1	LE2	H1	H2	cz	Ød1	Ød3
2	8	A	45,0	75,0	2,0	59,3	74,65	18,7	41,65	4,15	10,3	25,4
		B	45,0	75,0	4,0	59,3	73,65	18,7	40,65	3,15	10,3	25,4
		C	45,0	75,0	6,0	59,3	72,65	18,7	39,65	2,15	10,3	25,4
	10	A	45,0	75,0	2,0	57,5	76,50	20,5	43,50	6,00	14,0	25,4
		B	45,0	75,0	4,0	57,5	75,50	20,5	42,50	5,00	14,0	25,4
		C	45,0	75,0	6,0	57,5	74,50	20,5	41,50	4,00	14,0	25,4
		D	45,0	75,0	8,0	57,5	73,50	20,5	40,50	3,00	14,0	25,4
	15	A	45,0	75,0	2,0	55,4	78,55	22,6	45,55	8,05	18,1	50,5
		B	45,0	75,0	4,0	55,4	77,55	22,6	44,55	7,05	18,1	50,5
		C	45,0	75,0	6,0	55,4	76,55	22,6	43,55	6,05	18,1	50,5
		D	45,0	75,0	8,0	55,4	75,55	22,6	42,55	5,05	18,1	50,5
		E	45,0	75,0	10,0	55,4	74,55	22,6	41,55	4,05	18,1	50,5
		G	45,0	75,0	15,0	55,4	72,05	22,6	39,05	1,55	18,1	50,5
3	20	H	55,0	95,0	20,0	66,0	87,40	27,0	49,40	1,90	19,0	50,5
	25	H	55,0	95,0	20,0	62,6	90,40	30,4	52,40	4,90	25,0	50,5
		J	55,0	95,0	25,0	62,6	87,90	30,4	49,90	2,40	25,0	50,5

Maße in mm
AG = Antriebsgröße

1) **Anschlussart**
Code 82: Clamp DIN 32676 Reihe B

Clamp ohne Bypass Code 82

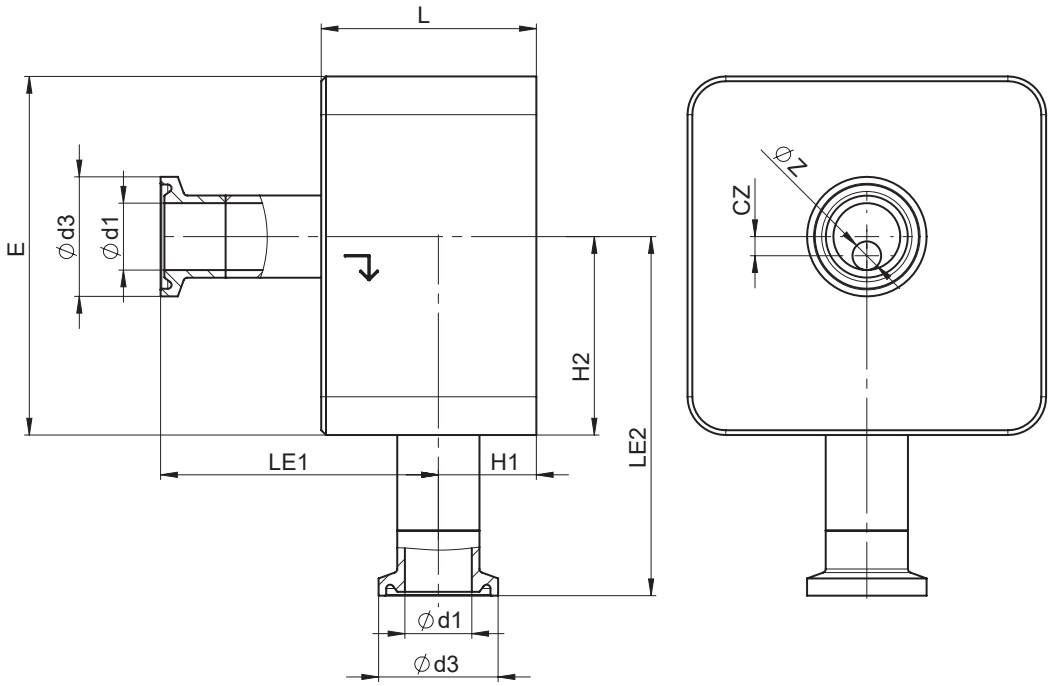

AG	DN	Anschlussart Code 82 [1]										
		Sitz-größe (Code)	L	□E	Øz	LE1	LE2	H1	H2	cz	Ød1	Ød3
4	**32**	**K**	73,0	112,0	32,0	78,8	90,8	32,8	52,8	3,2	38,4	64,0
	40	**K**	73,0	112,0	32,0	75,2	87,85	35,8	49,85	6,15	44,3	64,0
		M	73,0	112,0	38,0	75,2	90,85	35,8	52,85	3,15	44,3	64,0
5	**50**	**N**	84,0	140,0	50,0	85,3	136,15	41,7	93,15	3,15	56,3	77,5

Maße in mm
AG = Antriebsgröße

1) **Anschlussart**
Code 82: Clamp DIN 32676 Reihe B

Clamp ohne Bypass Code 86

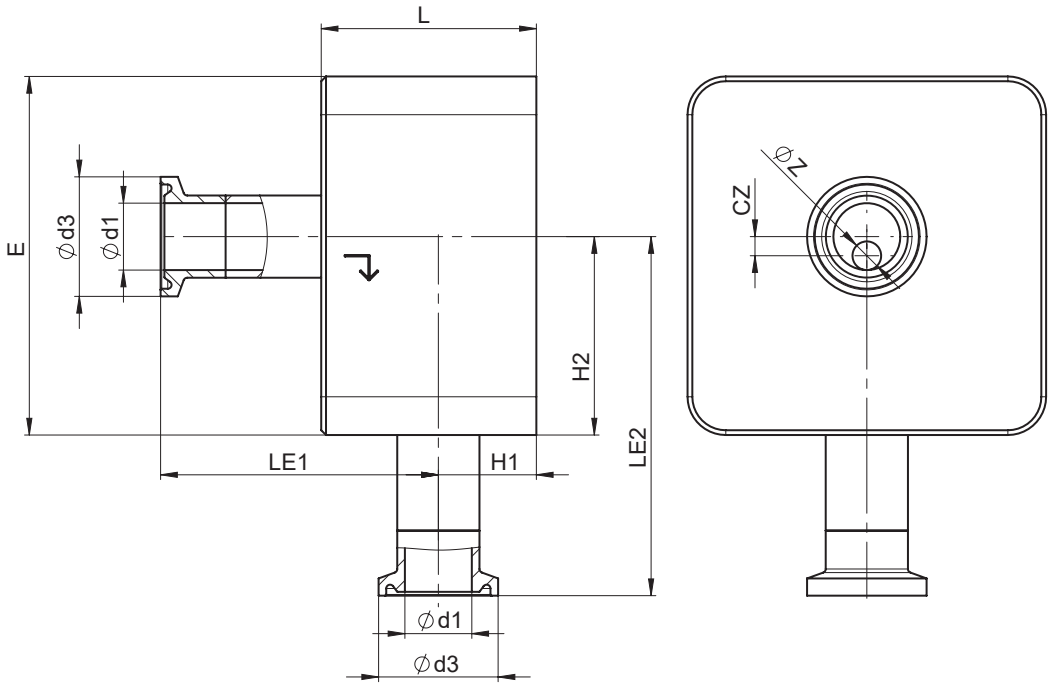

AG	DN	Anschlussart Code 86 [1]										
		Sitz-größe (Code)	L	□E	Øz	LE1	LE2	H1	H2	cz	Ød1	Ød3
2	8	A	45,0	75,0	2,0	60,5	73,5	17,5	40,5	3,0	8,0	25,0
		B	45,0	75,0	4,0	60,5	72,5	17,5	39,5	2,0	8,0	25,0
		C	45,0	75,0	6,0	60,5	71,5	17,5	38,5	1,0	8,0	25,0
	10	A	45,0	75,0	2,0	59,5	74,5	18,5	41,5	4,0	10,0	34,0
		B	45,0	75,0	4,0	59,5	73,5	18,5	40,5	3,0	10,0	34,0
		C	45,0	75,0	6,0	59,5	72,5	18,5	39,5	2,0	10,0	34,0
		D	45,0	75,0	8,0	59,5	71,5	18,5	38,5	1,0	10,0	34,0
	15	A	45,0	75,0	2,0	56,5	77,5	21,5	44,5	7,0	16,0	34,0
		B	45,0	75,0	4,0	56,5	76,5	21,5	43,5	6,0	16,0	34,0
		C	45,0	75,0	6,0	56,5	75,5	21,5	42,5	5,0	16,0	34,0
		D	45,0	75,0	8,0	56,5	74,5	21,5	41,5	4,0	16,0	34,0
		E	45,0	75,0	10,0	56,5	73,5	21,5	40,5	3,0	16,0	34,0
		G	45,0	75,0	15,0	56,5	71,0	21,5	38,0	0,5	16,0	34,0
3	20	H	55,0	95,0	20,0	69,5	85,5	23,0	47,5	0,0	20,0	34,0
	25	H	55,0	95,0	20,0	65,0	88,0	28,1	50,0	2,5	26,0	50,5
		J	55,0	95,0	25,0	65,0	88,5	28,1	47,5	0,0	26,0	50,5

Maße in mm
AG = Antriebsgröße

1) **Anschlussart**
Code 86: Clamp DIN 32676 Reihe A

Clamp ohne Bypass Code 86

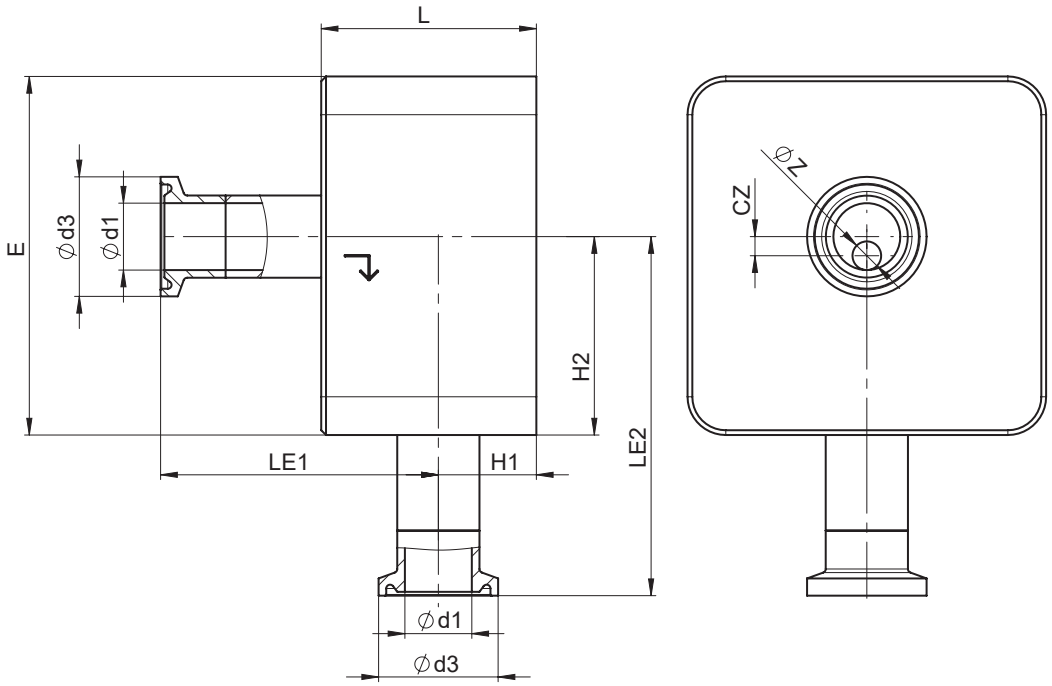

AG	DN	Anschlussart Code 86 [1]										
		Sitz-größe (Code)	L	□E	Øz	LE1	LE2	H1	H2	cz	Ød1	Ød3
4	**32**	**K**	73,0	112,0	32,0	80,0	92,5	31,0	54,5	1,5	32,0	50,5
	40	**K**	73,0	112,0	32,0	78,4	91,0	32,6	53,0	3,0	38,0	50,5
		M	73,0	112,0	38,0	78,4	94,0	32,6	56,0	0,0	38,0	50,5
5	**50**	**N**	84,0	140,0	50,0	88,4	133,0	38,6	90,0	0,0	50,0	64,0

Maße in mm
AG = Antriebsgröße

1) **Anschlussart**
Code 86: Clamp DIN 32676 Reihe A

Clamp ohne Bypass Code 88

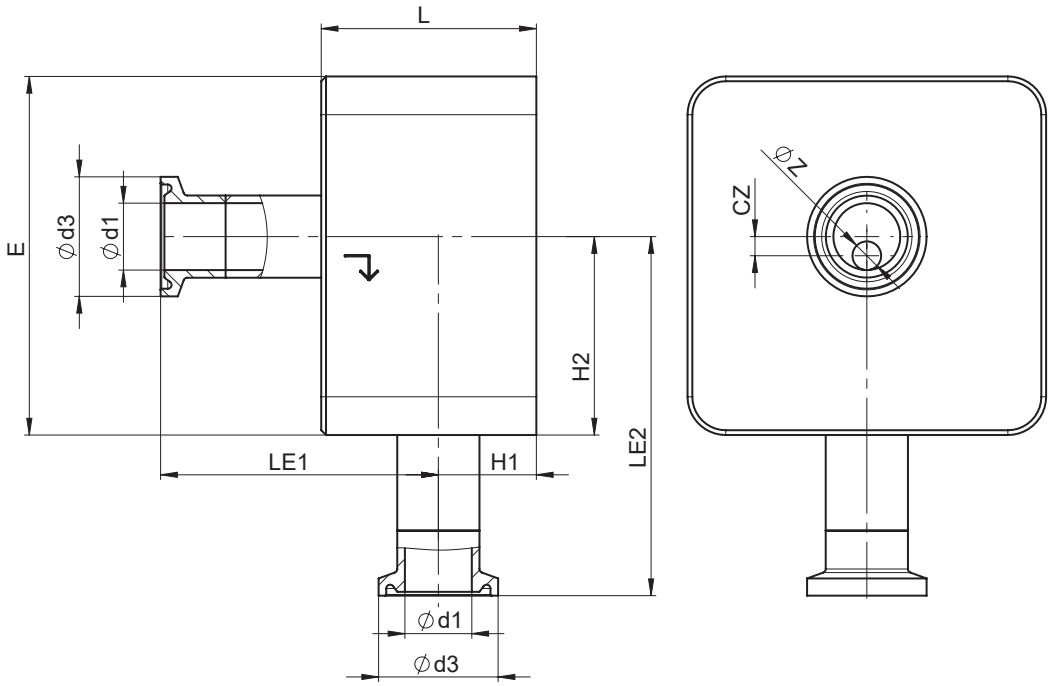

AG	DN	Anschlussart Code 88 [1]										
		Sitz-größe (Code)	L	□E	Øz	LE1	LE2	H1	H2	cz	Ød1	Ød3
2	**15**	**A**	45,0	75,0	2,0	59,8	74,20	18,2	41,20	3,70	9,40	25,0
		B	45,0	75,0	4,0	59,8	73,20	18,2	40,20	2,70	9,40	25,0
		C	45,0	75,0	6,0	59,8	72,20	18,2	39,20	1,70	9,40	25,0
		D	45,0	75,0	8,0	59,8	71,20	18,2	38,20	0,70	9,40	25,0
	20	**A**	45,0	75,0	2,0	56,5	77,38	21,4	44,38	6,88	15,75	25,0
		B	45,0	75,0	4,0	56,5	76,38	21,4	43,38	5,88	15,75	25,0
		C	45,0	75,0	6,0	56,5	75,38	21,4	42,38	4,88	15,75	25,0
		D	45,0	75,0	8,0	56,5	74,38	21,4	41,38	3,88	15,75	25,0
		E	45,0	75,0	10,0	56,5	73,38	21,4	40,38	2,88	15,75	25,0
		G	45,0	75,0	15,0	56,5	70,88	21,4	37,88	0,38	15,75	25,0
3	**25**	**H**	55,0	95,0	20,0	66,8	87,60	26,3	48,60	1,10	22,10	50,5

Maße in mm
AG = Antriebsgröße

1) **Anschlussart**
Code 88: Clamp ASME BPE, für Rohr ASME BPE

Clamp ohne Bypass Code 88

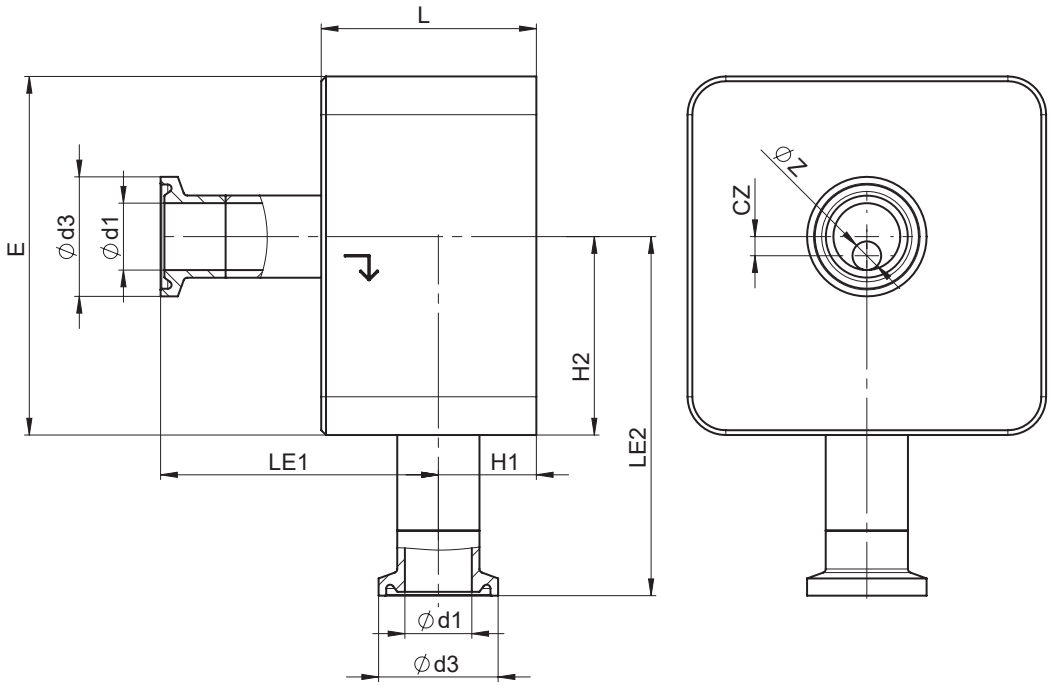

AG	DN	Anschlussart Code 88 [1]										
		Sitz-größe (Code)	L	□E	Øz	LE1	LE2	H1	H2	cz	Ød1	Ød3
4	**40**	**K**	73,0	112,0	32,0	80,1	92,6	31,0	54,6	1,4	34,8	50,5
	50	**K**	73,0	112,0	32,0	72,7	86,25	37,4	48,25	7,75	47,5	64,0
		M	73,0	112,0	38,0	72,7	89,25	37,4	51,25	4,75	47,5	64,0
5	**65**	**N**	84,0	140,0	50,0	83,1	127,6	43,7	84,9	5,1	60,2	77,5

Maße in mm
AG = Antriebsgröße

1) **Anschlussart**
Code 88: Clamp ASME BPE, für Rohr ASME BPE

Clamp mit Bypass Code 82

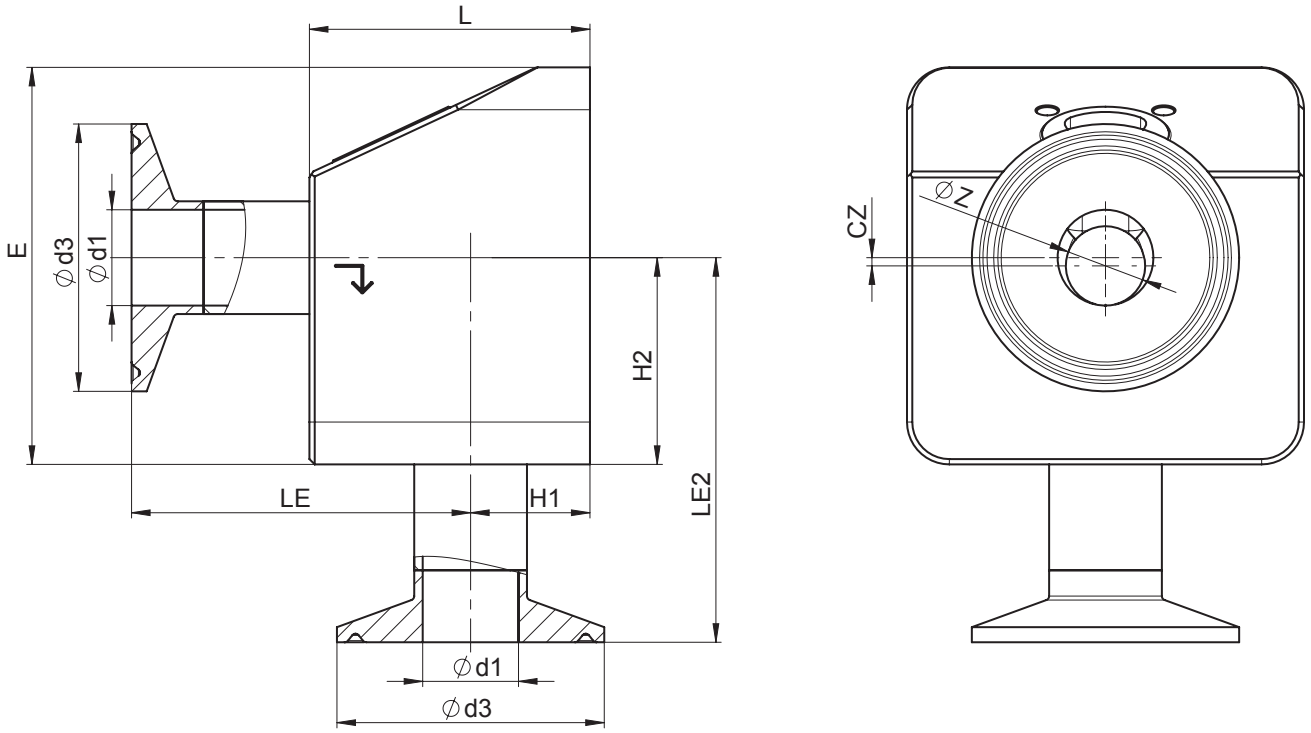

AG	DN	Anschlussart Code 82 [1]										
		Sitz-größe (Code)	L	□E	Øz	LE1	LE2	H1	H2	cz	Ød1	Ød3
2	8	A	53,0	75,0	2,0	67,3	74,65	18,7	41,65	4,15	10,3	25,4
		B	53,0	75,0	4,0	67,3	73,65	18,7	40,65	3,15	10,3	25,4
		C	53,0	75,0	6,0	67,3	72,65	18,7	39,65	2,15	10,3	25,4
	10	A	53,0	75,0	2,0	65,5	76,50	20,5	43,50	6,00	14,0	25,4
		B	53,0	75,0	4,0	65,5	75,50	20,5	42,50	5,00	14,0	25,4
		C	53,0	75,0	6,0	65,5	74,50	20,5	41,50	4,00	14,0	25,4
		D	53,0	75,0	8,0	65,5	73,50	20,5	40,50	3,00	14,0	25,4
	15	A	53,0	75,0	2,0	63,4	78,55	22,6	45,55	8,05	18,1	50,5
		B	53,0	75,0	4,0	63,4	77,55	22,6	44,55	7,05	18,1	50,5
		C	53,0	75,0	6,0	63,4	76,55	22,6	43,55	6,05	18,1	50,5
		D	53,0	75,0	8,0	63,4	75,55	22,6	42,55	5,05	18,1	50,5
		E	53,0	75,0	10,0	63,4	74,55	22,6	41,55	4,05	18,1	50,5
		G	53,0	75,0	15,0	63,4	72,05	22,6	39,05	1,55	18,1	50,5

Maße in mm
AG = Antriebsgröße

1) **Anschlussart**
Code 82: Clamp DIN 32676 Reihe B

Clamp mit Bypass Code 86

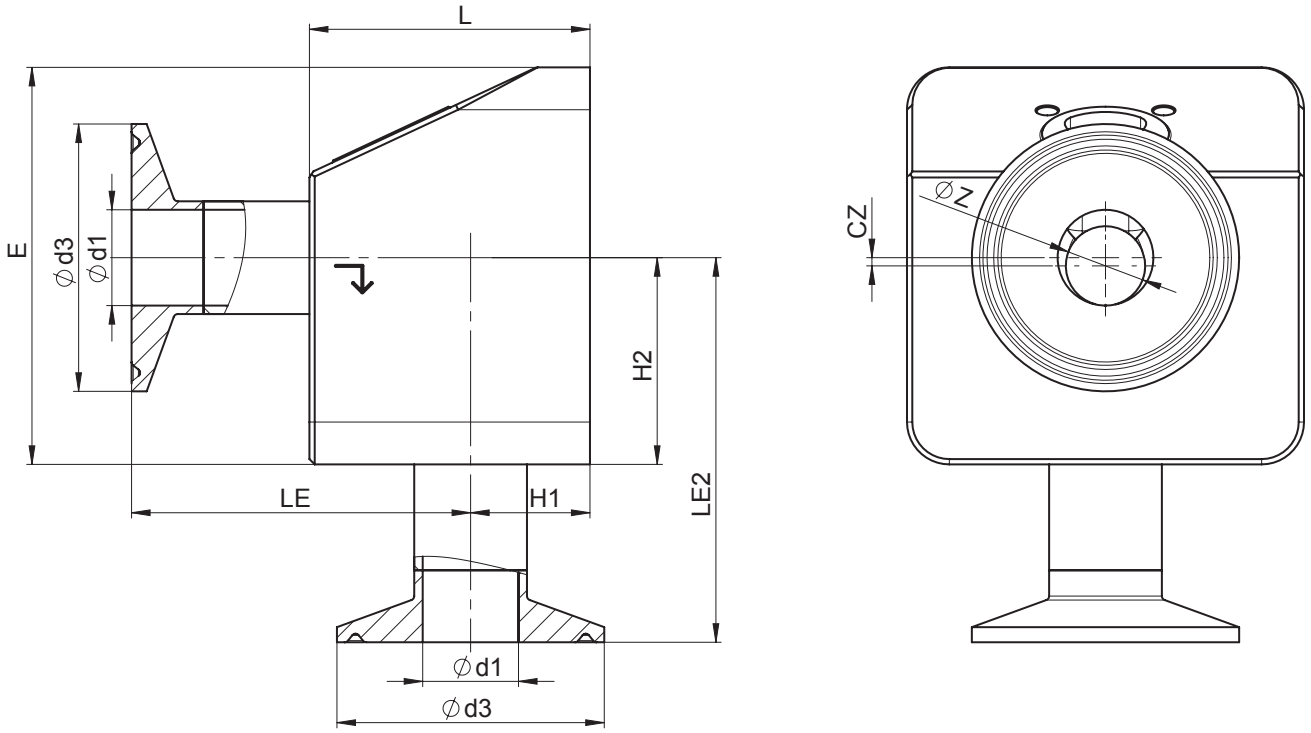

AG	DN	Anschlussart Code 86 [1]										
		Sitz-größe (Code)	L	□E	Øz	LE1	LE2	H1	H2	cz	Ød1	Ød3
2	**8**	**A**	53,0	75,0	2,0	68,5	73,5	17,5	40,5	3,0	8,0	25,0
		B	53,0	75,0	4,0	68,5	72,5	17,5	39,5	2,0	8,0	25,0
		C	53,0	75,0	6,0	68,5	71,5	17,5	38,5	1,0	8,0	25,0
	10	**A**	53,0	75,0	2,0	67,5	74,5	18,5	41,5	4,0	10,0	34,0
		B	53,0	75,0	4,0	67,5	73,5	18,5	40,5	3,0	10,0	34,0
		C	53,0	75,0	6,0	67,5	72,5	18,5	39,5	2,0	10,0	34,0
		D	53,0	75,0	8,0	67,5	71,5	18,5	38,5	1,0	10,0	34,0
	15	**A**	53,0	75,0	2,0	64,5	77,5	21,5	44,5	7,0	16,0	34,0
		B	53,0	75,0	4,0	64,5	76,5	21,5	43,5	6,0	16,0	34,0
		C	53,0	75,0	6,0	64,5	75,5	21,5	42,5	5,0	16,0	34,0
		D	53,0	75,0	8,0	64,5	74,5	21,5	41,5	4,0	16,0	34,0
		E	53,0	75,0	10,0	64,5	73,5	21,5	40,5	3,0	16,0	34,0
		G	53,0	75,0	15,0	64,5	71,0	21,5	38,0	0,5	16,0	34,0

Maße in mm
AG = Antriebsgröße

1) **Anschlussart**
Code 86: Clamp DIN 32676 Reihe A

Clamp mit Bypass Code 88

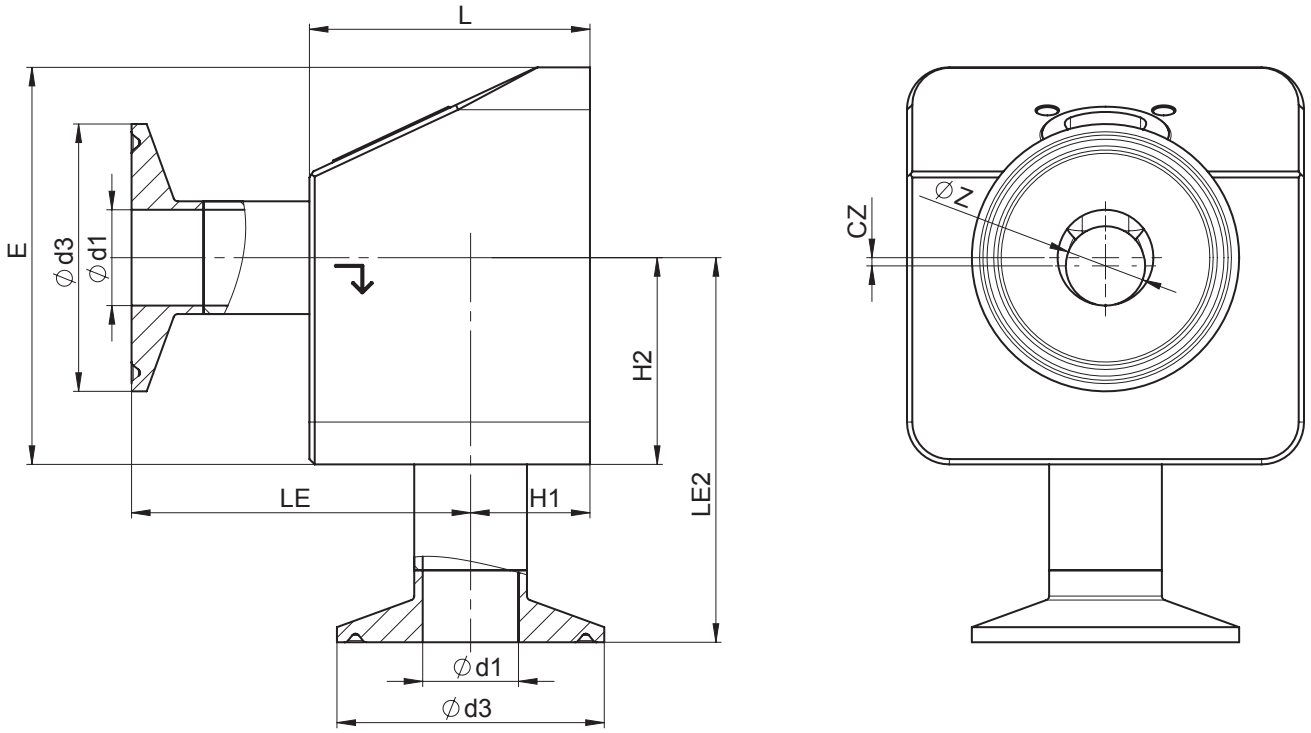

AG	DN	Anschlussart Code 88 [1]										
		Sitz-größe (Code)	L	□E	Øz	LE1	LE2	H1	H2	cz	Ød1	Ød3
2	**15**	**A**	53,0	75,0	2,0	67,8	74,20	18,2	41,20	3,70	9,40	25,0
		B	53,0	75,0	4,0	67,8	73,20	18,2	40,20	2,70	9,40	25,0
		C	53,0	75,0	6,0	67,8	72,20	18,2	39,20	1,70	9,40	25,0
		D	53,0	75,0	8,0	67,8	71,20	18,2	38,20	0,70	9,40	25,0
	20	**A**	53,0	75,0	2,0	64,6	77,38	21,4	44,38	6,88	15,75	25,0
		B	53,0	75,0	4,0	64,6	76,38	21,4	43,38	5,88	15,75	25,0
		C	53,0	75,0	6,0	64,6	75,38	21,4	42,38	4,88	15,75	25,0
		D	53,0	75,0	8,0	64,6	74,38	21,4	41,38	3,88	15,75	25,0
		E	53,0	75,0	10,0	64,6	73,38	21,4	40,38	2,88	15,75	25,0
		G	53,0	75,0	15,0	64,6	70,88	21,4	37,88	0,38	15,75	25,0

Maße in mm
AG = Antriebsgröße

1) **Anschlussart**
Code 88: Clamp ASME BPE, für Rohr ASME BPE

Bedienung

⚠ VORSICHT

Quetschgefahr!

Gefahr von schwersten Verletzungen. Durch Entfernen des Gehäusedeckels ist das Führungsstück zugänglich, Quetschgefahr durch Führungsstück beim Verfahren des Antriebs.

a) Bedienung, Wartung, Inspektion und Montage nur durch qualifiziertes und geschultes Fachpersonal.

⚠ VORSICHT

Quetschgefahr!

Gefahr von schwersten Verletzungen. Am Unterteil des Antriebs ist der Kontakt zur Gewindespindel möglich, Quetschgefahr durch Gewindespindel beim Verfahren des Antriebs.

a) Bedienung, Wartung, Inspektion und Montage nur durch qualifiziertes und geschultes Fachpersonal.

Zubehör

GEMÜ 1218

Steckverbinder

Bei GEMÜ 1218 handelt es sich um einen Steckverbinder (Kabeldose / Kabelstecker) 7-polig. Steckerform gerade oder 90°-Winkel.

GEMÜ 1218 Binder Steckverbinder			
Anschluss X1 – Versorgungsspannung, Relaisausgänge			
Gerätesteckdose Binder	Gegenstecker 468/eSy-Baureihen	Klemmraum/Schrauben, 7-polig	88220649 [1)]
		Klemmraum/Schrauben, 7-polig, 90°	88377714
		Klemmraum/Schrauben, 7-polig, 90°, konfektio-niert 2 Meter	88770522

1) im Lieferumfang enthalten

GEMÜ 1219

Kabeldose / Kabelstecker M12

Bei GEMÜ 1219 handelt es sich um einen Steckverbinder (Kabeldose / Kabelstecker) M12, 5-polig. Steckerform gerade und / oder im 90°-Winkel. Definierte Kabellänge oder frei konfektionierbar mit Schraubanschluss. Verschiedene Werkstoffe für den Gewindering verfügbar.

GEMÜ 1219 Ethernet / M12 Leitung			
Anschluss X2 - Netzwerkanschluss			
M12 Kabelstecker, gerade, 4-polig	konfektioniertes 1 Meter Kabel	Ethernet RJ45	88450499
	konfektioniertes 4 Meter Kabel		88450500
	konfektioniertes 15 Meter Kabel		88450502
M12 Kabelstecker, winklig, 4-polig	konfektioniertes 4 Meter Kabel		88715615
Anschluss X3 – Analoge / digitale Ein- und Ausgänge			
M12 Kabeldose, gerade, 8-polig	konfektionierbar für Kabel Ø 6-8 mm		88304829 [1)]
	konfektioniert 5 Meter, PUR Kabel schwarz		88758155
M12 Kabeldose, winklig, 8-polig	konfektionierbar für Kabel Ø 6-8 mm		88422823
	konfektioniert 5 Meter, PUR Kabel schwarz		88374574
Anschluss X4 – Istwertversorgung, Istwerteingang			
M12 Kabelstecker, gerade, 5-polig	konfektionierbar PG7	Messing vernickelt	88208641
	konfektioniert 2 Meter, PUR Kabel schwarz	5 x 0,34, Messing vernickelt	88208643
	konfektioniert 5 Meter, PUR Kabel schwarz	5 x 0,34, Messing vernickelt	88208644
M12 Kabelstecker, winklig, 5-polig	konfektionierbar für Kabel Ø 6-8 mm	Messing vernickelt	88208645
	konfektioniert 2 Meter, PUR Kabel schwarz	5 x 0,34, Messing vernickelt	88208649
	konfektioniert 5 Meter, PUR Kabel schwarz	5 x 0,34, Messing vernickelt	88208650

1) im Lieferumfang enthalten

GEMÜ 1571

Notstrommodul

Das kapazitive Notstrommodul GEMÜ 1571 ist für Ventile mit elektromotorischem Antrieb wie zum Beispiel GEMÜ eSyStep und eSyDrive sowie für das Regelventil GEMÜ C53 iComLine geeignet. Bei Stromausfällen sorgt das Produkt für eine unterbrechungsfreie Spannungsversorgung, sodass das Ventil in Sicherheitsstellung gebracht werden kann. Das Notstrommodul gibt es einzeln oder mit Erweiterungsmodul und kann auch mehrere Ventile versorgen. Die Ein- und Ausgangsspannung ist 24 V.

GEMÜ 1571 Notstrommodul			
Eingangsspannung	Ausgangsspannung	Kapazität	Artikelnummer
24 V	24 V	1700 Ws	88660398
24 V	24 V	13200 Ws	88751062

GEMÜ 1573

Schaltnetzteil

Das Schaltnetzteil GEMÜ 1573 wandelt unstabilisierte Eingangsspannungen von 100 bis 240 V AC in eine konstante Gleichspannung um. Es kann als Zubehör für Ventile mit elektromotorischem Antrieb wie z.B. GEMÜ eSyLite, eSyStep und eSyDrive und für weitere Geräte mit 24V DC Spannungsversorgung verwendet werden. Verschiedene Leistungen, Ausgangsströme und eine 48V DC Variante für ServoDrive-Antriebe sind verfügbar.

GEMÜ 1573 Schaltnetzteil			
Eingangsspannung	Ausgangsspannung	Ausgangsstrom	Artikelnummer
100 – 240 V AC	24 V DC	5 A	88660400
		10 A	88660401

Änderungen vorbehalten | 10.2026 | 88722899

GEMÜ Gebr. Müller Apparatebau GmbH & Co. KG
Gert-Müller-Platz 1 D-74635 Kupferzell
Tel. +49 (0)7940 123-0 · info@gemue.de
www.gemu-group.com