GEMÜ 567 eSyDrive

Vanne de régulation à commande motorisée

Caractéristiques

- Entretien simple, rapide et avec peu de risque d'erreurs
- Changement d'actionneur sous pression de service sans contamination du fluide possible
- Positionneurs/régulateurs de process avec fonctions de diagnostic
- Possibilité de réglage variable de la force et la vitesse
- Commande possible avec l'interface Web eSy-Web ou Modbus TCP
- Étanchéité hermétique entre le fluide et l'actionneur grâce à la technologie d'étanchement PD
- Différentes fonctions de composants à monter et d'accessoires déjà intégrées (par ex. indicateur électrique de position, limiteur de course, etc.)

Description

La vanne à clapet à membrane 2/2 voies GEMÜ 567 eSyDrive est une vanne de régulation précise à commande motorisée pour les applications stériles. L'actionneur à arbre creux GEMÜ eSyDrive peut être utilisé comme actionneur avec positionneur ou régulateur de process intégré. En fonction de la version, des débits de 80 l/h à 63 m³/h sont possibles.

Détails techniques

- **Température du fluide:** -10 à 160 °C
- **Température ambiante:** -10 jusqu'à 60 °C
- **Pression de service :** 0 jusqu'à 10 bar
- **Diamètres nominaux :** DN 8 à 65
- **Formes de corps :** Corps à passage en équerre l Corps multivoies
- **Types de raccordement :** Clamp l Embout
- **Normes de raccordement:** ASME l DIN l EN l ISO
- **Matériaux du corps:** 1.4410, bloc usiné l 1.4435 (316L), bloc usiné l 1.4435 (BN2), bloc usiné l 1.4529, bloc usiné l 1.4539 (904L), bloc usiné l 2.4602, bloc usiné
- **Matériaux d'étanchéité:** Inox/FKM/PTFE l PTFE
- **Tension d'alimentation :** 24 V DC
- **Vitesse de positionnement :** Max. 6 mm/s
- **Indice de protection :** IP 65
- **Conformités:** 3A l FDA l Règlement (CE) N° 1935/2004 l Règlement (CE) N° 2023/2006 l Règlement (UE) n° 10/2011 l USP

Données techniques en fonction de la configuration respective

Webcode: GW-567

Comparaison des produits

	GEMÜ 567 eSyDrive	**GEMÜ 567 servoDrive**	**GEMÜ 567 BioStar control**	**GEMÜ 567 BioStar control**
Type d'actionneur				
Manuel	-	-	●	-
Pneumatique	-	-	-	●
À commande motorisée	●	●	-	-
Diamètres nominaux	DN 8 jusqu'à 65	DN 8 jusqu'à 20	DN 8 jusqu'à 25	DN 8 jusqu'à 65
Pression de service	0 jusqu'à 10 bar	0 jusqu'à 7 bar	0 jusqu'à 10 bar	0 jusqu'à 10 bar
Matériau du boîtier				
1.4410, bloc usiné	●	●	●	●
1.4435 (316L), bloc usiné	●	●	●	●
1.4435 (BN2), bloc usiné	●	●	●	●
1.4529, bloc usiné	●	●	●	●
1.4539 (904L), bloc usiné	●	●	●	●
2.4602, bloc usiné	●	●	●	●
Types de raccordement				
Clamp	●	●	●	●
Embout	●	●	●	●

Données de comparaison eSyDrive / servoDrive

	eSyDrive	servoDrive
Durée de vie	1 000 000 de cycles	10 000 000 de cycles
Vitesse	max. 6 mm/s	max. 200 mm/s
Pression de service	0 à 10 bar	0 à 7 bar
Diamètres nominaux	DN 8 à 65	DN 8 à 20
Fonction principale	Ouvert/Fermé, positionneur, régulateur de process	Fonction programmable avec souplesse dans la commande au moyen du contrôleur externe GEMÜ 1282 servoDrive
Interface	Entrées et sorties digitales et analogiques, Ethernet avec serveur Web intégré, Modbus TCP	Interface avec le contrôleur externe GEMÜ 1282 servoDrive. Contrôleur GEMÜ 1282 servoDrive disponible avec diverses interfaces bus de terrain.
Indice de protection	IP65	Actionneur IP69K Connecteur IP65
Tension d'alimentation	24 V DC	48 V DC
Commande manuelle de secours	Oui	Non
Indicateur optique de position	Oui	Non
Connexion électrique	Connecteur	Connecteur / sortie de câble
Autoblocage	Oui	Non

Description du produit eSyDrive

Conception

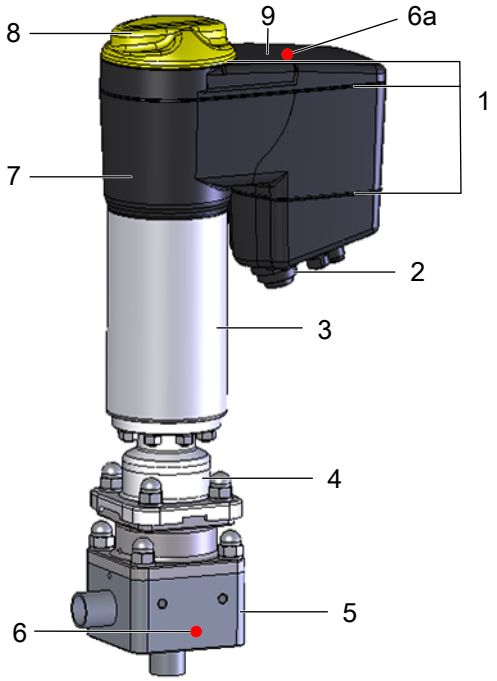

Repère	Désignation	Matériaux
1	Joints toriques	EPDM
2	Connexions électriques	
3	Partie inférieure de l'actionneur	1.4301
4	Rehausse	1.4408
5	Corps de vanne avec perçage de fuite	1.4435, 1.4539, 2.4602, 1.4410, 1.4529
6	Puce RFID CONEXO	6 (AG2, AG4, AG5) 6a (AG3)
7	Indicateur optique de position	PC
8	Couvercle avec LED visible de loin, commande manuelle de secours et commande sur place	PC
9	Partie supérieure de l'actionneur	PC noir

Sens du débit

Position de montage procurant une vidangeabilité optimisée

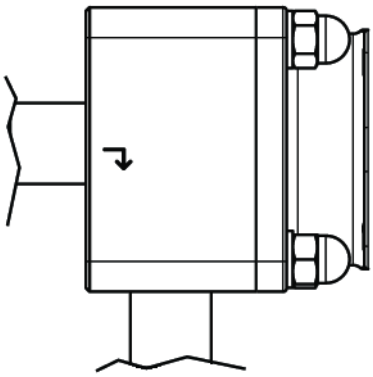

en position fermée et ouverte

Actionneur à l'horizontale

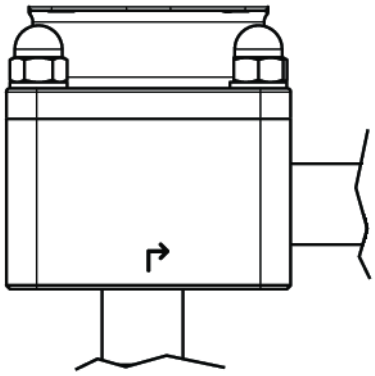

en position ouverte

Actionneur à l'horizontale ou à la verticale

Plage de régulation

Nous préconisons de concevoir les vannes de sorte que la plage de régulation se trouve à l'intérieur d'une course d'ouverture de 20% à 90% de la vanne de régulation.

Système d'étanchéité PD sans dérivation

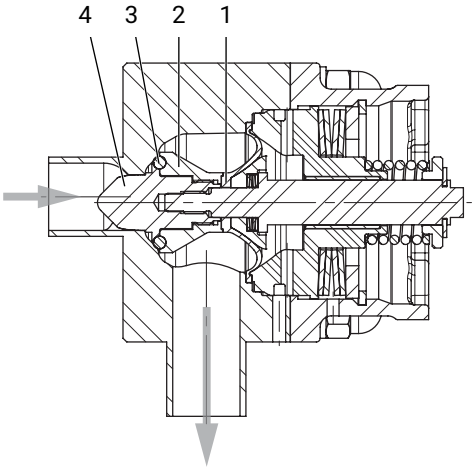

Matériau d'étanchéité code 4

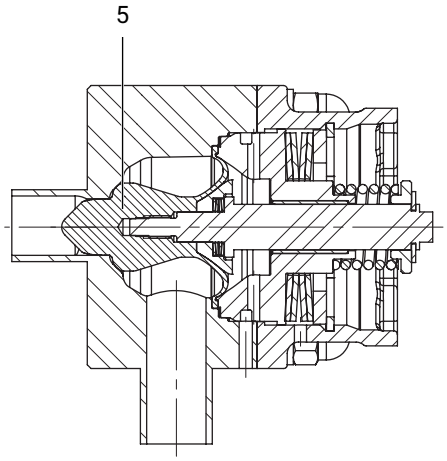

Matériau d'étanchéité code 5

Repère	Désignation	Matériaux
1	Membrane conique	PTFE
2	Bague d'appui	1.4435, 1.4539, 2.4602, 1.4410, 1.4529
3	Joint torique	FKM
4	Clapet de régulation	1.4435, 1.4539, 2.4602, 1.4410, 1.4529
5	Membrane conique avec clapet de régulation	PTFE

Système d'étanchéité PD avec dérivation

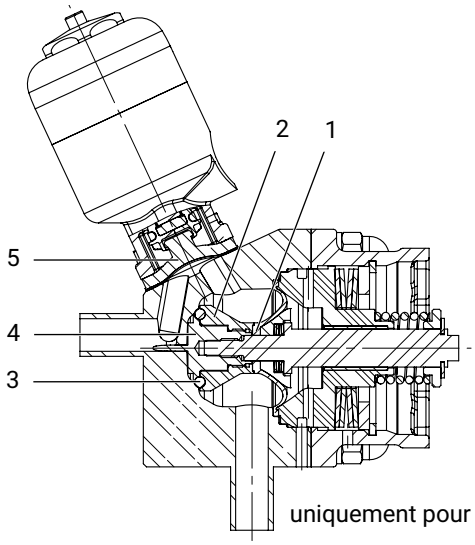

uniquement pour taille d'actionneur 2T1, 2V1

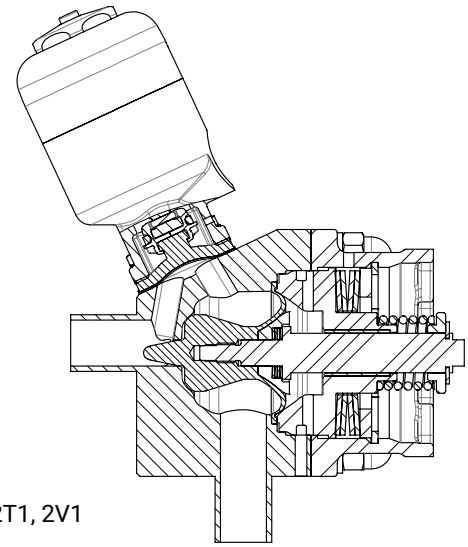

Repère	Désignation	Matériaux
1	Membrane conique FKM, PTFE	PTFE
2	Bague d'appui	1.4435, 1.4539, 2.4602, 1.4410, 1.4529
3	Joint torique	FKM, FFKM
4	Clapet de régulation	1.4435, 1.4539, 2.4602, 1.4410, 1.4529
5	Membrane de vanne de dérivation (vanne de By-Pass)	PTFE-EPDM, EPDM

GEMÜ CONEXO

L'interaction entre des composants de vanne dotés de puces RFID et l'infrastructure informatique correspondante procure un renforcement actif de la sécurité de process.

Ceci permet d'assurer, grâce aux numéros de série, une parfaite traçabilité de chaque vanne et de chaque composant de vanne important, tel que le corps, l'actionneur, la membrane et même les composants d'automatisation, dont les données sont par ailleurs lisibles à l'aide du lecteur RFID, le CONEXO Pen. La CONEXO App, qui peut être installée sur des terminaux mobiles, facilite et améliore le processus de qualification de l'installation et rend le processus d'entretien plus transparent tout en permettant de mieux le documenter. Le technicien de maintenance est activement guidé dans le plan de maintenance et a directement accès à toutes les informations relatives aux vannes, comme les relevés de contrôle et les historiques de maintenance. Le portail CONEXO, l'élément central, permet de collecter, gérer et traiter l'ensemble des données.

Vous trouverez des informations complémentaires sur GEMÜ CONEXO à l'adresse :
www.gemu-group.com/conexo

Commande

GEMÜ Conexo doit être commandé séparément avec l'option de commande « CONEXO ».

Configurations possibles

Configuration possible pour les tailles d'actionneur

Taille d'actionneur	Valeur de Kv	Code
2	80 l/h	AA
	100 l/h	AB
	160 l/h	BC
	250 l/h	BD
	400 l/h	BE
	630 l/h	CF
	1,0 m³/h	CG
	1,6 m³/h	DH
	2,6 m³/h	EJ
	4,1 m³/h	G1
3	8,0 m³/h	H2
	12,5 m³/h	J3
4	14,0 m³/h	K4
	18,0 m³/h	K5
	25,0 m³/h	K6
	32,0 m³/h	M7
	40,0 m³/h	M8
5	50,0 m³/h	N9
	63,0 m³/h	NK

Configuration possible du corps de vanne

Embout sans dérivation

AG	DN	Code raccordement [1]			
		0	17	59	60
2	8	-	X	-	X
	10	-	X	-	X
	15	X	X	X	X
	20	-	-	X	-
3	20	X	X	-	X
	25	X	X	X	X
4	32	-	X	-	X
	40	-	X	X	X
	50	-	-	X	-
5	50	-	X	-	X
	65	-	-	X	-

AG = taille d'actionneur

1) **Type de raccordement**
Code 0 : Embout DIN
Code 17 : Embout EN 10357 série A / DIN 11866 série A auparavant DIN 11850 série 2
Code 59 : Embout ASME BPE / DIN EN 10357 série C (à partir de l'édition 2022) / DIN 11866 série C
Code 60 : Embout ISO 1127 / DIN EN 10357 série C (édition 2014) / DIN 11866 série B

Embout avec dérivation

AG	DN	Code raccordement [1]			
		0	17	59	60
2	8	-	X	-	X
	10	-	X	-	X
	15	X	X	X	X
	20	-	-	X	-

AG = taille d'actionneur

1) **Type de raccordement**
Code 0 : Embout DIN
Code 17 : Embout EN 10357 série A / DIN 11866 série A auparavant DIN 11850 série 2
Code 59 : Embout ASME BPE / DIN EN 10357 série C (à partir de l'édition 2022) / DIN 11866 série C
Code 60 : Embout ISO 1127 / DIN EN 10357 série C (édition 2014) / DIN 11866 série B

Raccord clamp sans dérivation

AG	DN	Code raccordement [1]		
		82	86	88
2	8	X	X	-
	10	X	X	-
	15	X	X	X
	20	-	-	X
3	20	X	X	-
	25	X	X	X
4	32	X	X	-
	40	X	X	X
	50	-	-	X
5	50	X	X	-
	65	-	-	X

AG = taille d'actionneur

1) **Type de raccordement**
Code 82 : Clamp DIN 32676 série B
Code 86 : Clamp DIN 32676 série A
Code 88 : Clamp ASME BPE, pour tube ASME BPE

Raccord clamp avec dérivation

AG	DN	Code raccordement [1]		
		82	86	88
2	8	X	X	-
	10	X	X	-
	15	X	X	X
	20	-	-	X

AG = taille d'actionneur

1) **Type de raccordement**
Code 82 : Clamp DIN 32676 série B
Code 86 : Clamp DIN 32676 série A
Code 88 : Clamp ASME BPE, pour tube ASME BPE

Configuration possible des états de surface

États de surface intérieure pour corps de bloc usiné [1]

Surfaces intérieures en contact avec le fluide	Polies mécaniquement [2]		Électropolies	
	Classe d'hygiène DIN 11866	Code	Classe d'hygiène DIN 11866	Code
Ra ≤ 0,40 µm	H4	1536	HE4	1537
Ra ≤ 0,25 µm [3]	H5	1527	HE5	1516

Surfaces intérieures en contact avec le fluide selon ASME BPE 2016 [4]	Polies mécaniquement [2]		Électropolies	
	Désignation de surface ASME BPE	Code	Désignation de surface ASME BPE	Code
Ra max. = 0,51 µm (20 µinch)	SF1	SF1	SF5	SF5
Ra max. = 0,38 µm (15 µinch)	-	-	SF4	SF4

Ra selon DIN EN ISO 4288 et ASME B46.1

1) Dans des cas particuliers, les états de surface des corps de vanne réalisés suivant les spécifications du client peuvent être restreints.

2) Ou toute autre finition de surface permettant d'atteindre la valeur Ra (selon ASME BPE).

3) La valeur Ra maximale pouvant être atteinte pour un diamètre interne de tuyau < 6 mm est de 0,38 µm.

4) En cas d'utilisation de ces surfaces, les corps portent des marquages conformes aux prescriptions de l'ASME BPE.
Les surfaces sont uniquement disponibles pour les corps de vanne réalisés avec des matériaux (par ex. matériau GEMÜ code 41) et des raccords (par ex. raccord GEMÜ codes 59, 80, 88) selon ASME BPE.

Données pour la commande eSyDrive

Les données pour la commande offrent un aperçu des configurations standard.

Contrôler la configuration possible avant de passer commande. Autres configurations sur demande.

Codes de commande

1 Type	Code
Vanne de régulation	567

2 DN	Code
DN 8	8
DN 10	10
DN 15	15
DN 20	20
DN 25	25
DN 32	32
DN 40	40
DN 50	50
DN 65	65

3 Forme du corps	Code
Corps de vanne 2 voies, en équerre	E
Corps de vanne 2 voies, en équerre, avec dérivation	M

4 Type de raccordement	Code
Embout	
Embout DIN	0
Embout EN 10357 série A / DIN 11866 série A auparavant DIN 11850 série 2	17
Embout ASME BPE / DIN EN 10357 série C (à partir de l'édition 2022) / DIN 11866 série C	59
Embout ISO 1127 / DIN EN 10357 série C (édition 2014) / DIN 11866 série B	60
Clamp	
Clamp DIN 32676 série B	82
Clamp DIN 32676 série A	86
Clamp ASME BPE, pour tube ASME BPE	88

5 Matériau du corps de vanne	Code
1.4435 (316L), bloc usiné	41
1.4435 (BN2), bloc usiné, Δ Fe < 0,5 %	43
1.4539 / UNS N08904, bloc usiné	44
2.4602, bloc usiné alliage 22, (NiCr21Mo14W)	A3
1.4410, bloc usiné	A7
1.4529, bloc usiné	A8

6 Matériau d'étanchéité	Code
Joint d'actionneur PTFE / joint de siège FKM	4
Joint d'actionneur PTFE / joint de siège PTFE	5
Joint d'actionneur PTFE / joint de siège FKM / joint de dérivation PTFE membrane de dérivation code 13	43
Joint d'actionneur PTFE / joint de siège FKM / joint de dérivation PTFE membrane de dérivation code 54	45

6 Matériau d'étanchéité	Code
Joint d'actionneur PTFE / joint de siège FKM / joint de dérivation PTFE membrane de dérivation code 17	47
Joint d'actionneur PTFE / joint de siège PTFE / joint de dérivation PTFE membrane de dérivation code 54	55
Joint d'actionneur PTFE / joint de siège FFKM	F
Joint d'actionneur PTFE / joint de siège FFKM / joint de dérivation PTFE membrane de dérivation code 54	F5

7 Tension/Fréquence	Code
24 V DC	C1

8 Module de régulation	Code
Ouvert/Fermé, positionneur/régulateur de process	L0

9 Courbe de régulation	Code
proportionnelle modifiée	G
linéaire	L

10 Valeur Kv	Code
80 l/h	AA
100 l/h	AB
160 l/h	BC
250 l/h	BD
400 l/h	BE
630 l/h	CF
1,0 m³/h	CG
1,6 m³/h	DH
2,6 m³/h	EJ
4,1 m³/h	G1
8,0 m³/h	H2
12,5 m³/h	J3
14,0 m³/h	K4
18,0 m³/h	K5
25,0 m³/h	K6
32,0 m³/h	M7
40,0 m³/h	M8
50,0 m³/h	N9
63,0 m³/h	NK

11 Type d'actionneur secondaire (By-Pass)	Code
À commande pneumatique, normalement fermée, taille de membrane 8,	11
À commande pneumatique, normalement ouverte, taille de membrane 8,	12
À commande manuelle, avec limiteur de serrage, taille de membrane 8,	S0

12 Surface	Code
Ra ≤ 0,25 µm (10 µin.) pour surfaces en contact avec le fluide *), selon DIN 11866 HE5, électropoli intérieur et extérieur, *) en cas de Ø intérieur de la tuyauterie < 6 mm, dans l'embout Ra ≤ 0,38 µm	1516
Ra ≤ 0,25 µm (10 µin.) pour surfaces en contact avec le fluide *), selon DIN 11866 H5, intérieur poli mécaniquement, *) en cas de Ø intérieur de la tuyauterie < 6 mm, dans l'embout Ra ≤ 0,38 µm	1527
Ra ≤ 0,4 µm (15 µin.) pour surfaces en contact avec le fluide, selon DIN 11866 H4, intérieur poli mécaniquement	1536
Ra ≤ 0,4 µm (15 µin.) pour surfaces en contact avec le fluide, selon DIN 11866 HE4, électropoli intérieur et extérieur	1537
Ra max. 0,51 µm (20 µin.) pour surfaces en contact avec le fluide, selon ASME BPE SF1, intérieur poli mécaniquement	SF1

12 Surface	Code
Ra max. 0,38 µm (15 µin.) pour surfaces en contact avec le fluide, selon ASME BPE SF4, électropoli intérieur et extérieur	SF4
Ra max. 0,51 µm (20 µin.) pour surfaces en contact avec le fluide, selon ASME BPE SF5, électropoli intérieur et extérieur	SF5

13 Actionneur+interface	Code
eSyDrive et analogique	DE

14 Version spéciale	Code
Version spéciale pour 3A	M
Version spéciale pour oxygène, (température max. 60 °C ; pression de service max. 10 bar), sens du débit uniquement possible sous le clapet !	S

15 CONEXO	Code
Sans	
Puce RFID intégrée pour l'identification électronique et la traçabilité	C

Exemple de référence sans dérivation

Option de commande	Code	Description
1 Type	567	Vanne de régulation
2 DN	15	DN 15
3 Forme du corps	M	Corps de vanne 2 voies, en équerre, avec dérivation
4 Type de raccordement	17	Embout EN 10357 série A / DIN 11866 série A auparavant DIN 11850 série 2
5 Matériau du corps de vanne	41	1.4435 (316L), bloc usiné
6 Matériau d'étanchéité	55	Joint d'actionneur PTFE / joint de siège PTFE / joint de dérivation PTFE membrane de dérivation code 54
7 Tension/Fréquence	C1	24 V DC
8 Module de régulation	L0	Ouvert/Fermé, positionneur/régulateur de process
9 Courbe de régulation	G	proportionnelle modifiée
10 Valeur Kv	G1	4,1 m³/h
11 Type d'actionneur secondaire (By-Pass)	S0	À commande manuelle, avec limiteur de serrage, taille de membrane 8,
12 Surface	1536	Ra ≤ 0,4 µm (15 µin.) pour surfaces en contact avec le fluide, selon DIN 11866 H4, intérieur poli mécaniquement
13 Actionneur+interface	DE	eSyDrive et analogique
14 Version spéciale	M	Version spéciale pour 3A
15 CONEXO	C	Puce RFID intégrée pour l'identification électronique et la traçabilité

Données techniques

Fluide

Fluide de service : Convient pour les fluides neutres ou agressifs, sous la forme liquide ou gazeuse respectant les propriétés physiques et chimiques des matériaux du corps et de la membrane.

Température

Température du fluide :

Sans dérivation	-10 — 160 °C
Avec dérivation	-10 — 100 °C

Tenir compte du diagramme pression-température

Température de stérilisation :

Joint de siège FKM, FFKM sans dérivation, (code 4, F)	160 °C [1], vapeur max. 30 min [2]
Joint de siège PTFE sans dérivation, (code 5)	160 °C [1], vapeur max. 30 min [2]
Joint de siège FKM, FFKM matériau de la membrane de dérivation EPDM, (code 43, F3)	150 °C [3], max. 30 min
Joint de siège FKM, FFKM matériau de la membrane de dérivation PTFE/ EPDM, PTFE vulcanisé, (code 45, F5)	150 °C [3], max. 30 min
Joint de siège FKM, FFKM matériau de la membrane de dérivation EPDM, (code 47, F7)	150 °C [3], max. 30 min
Joint de siège PTFE matériau de la membrane de dérivation PTFE/ EPDM, PTFE vulcanisé, (code 55)	150 °C [3], max. 30 min

1) La température de stérilisation est uniquement valable pour la vapeur d'eau (vapeur saturée) et l'eau surchauffée.

2) Durées de stérilisation plus longues ou fonctionnement en continu sur demande.

3) Lorsque les membranes EPDM sont exposées pendant une longue durée aux températures de stérilisation ci-dessus, leur durée de vie s'en trouve réduite. Dans ce cas, les cycles de maintenance doivent être adaptés en conséquence. Ceci vaut également pour les membranes PTFE soumises à de fortes variations de température. Les cycles de maintenance doivent être adaptés en conséquence.

Température ambiante : -10 — 60 °C

Température de stockage : 0 — 40 °C

Pression

Pression de service : 0 — 10 bar
Toutes les pressions sont données en bars relatifs. Les pressions de service sont déterminées avec la pression de service appliquée en statique vanne fermée d'un côté du siège. L'étanchéité au siège de la vanne et vers l'extérieur est garantie pour les données ci-dessus.
Complément d'informations sur les pressions de service appliquées des 2 côtés ou pour des fluides high purity sur demande.

Pression de service :

Diagramme pression-température

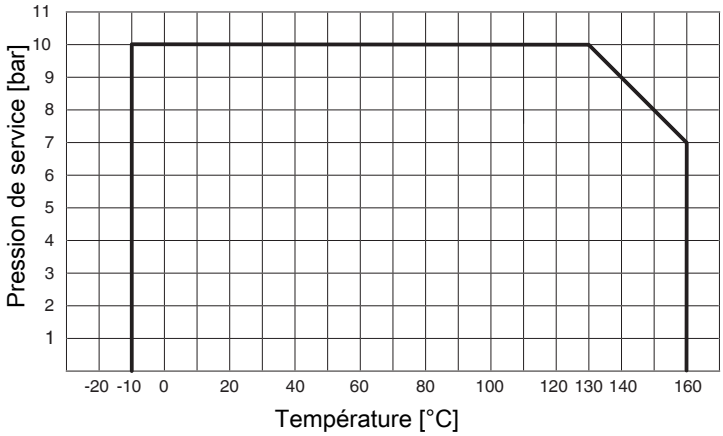

Taux de fuite :

Vanne de régulation

Étanchéité du siège	Norme	Procédure de test	Taux de fuite	Fluide d'essai
FKM, PTFE	DIN EN 60534-4	1	VI	Air

Valeurs du Kv :

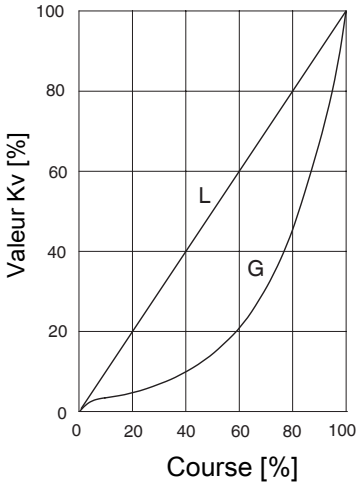

Valeurs du Kv :

Codes 17, 60, 82 et 86

AG	Code matériau d'étanchéité	Courbe de régulation	Valeur de Kv	DN 8	DN 10	DN 15	DN 20	DN 25	DN 32	DN 40	DN 50
2	4, 43, 45, 47, F, F5	GAA, LAA	80 l/h	X	X	X	-	-	-	-	-
		GAB, LAB	100 l/h	X	X	X	-	-	-	-	-
		GBC, LBC	160 l/h	X	X	X	-	-	-	-	-
		GBD, LBD	250 l/h	X	X	X	-	-	-	-	-
		GBE, LBE	400 l/h	X	X	X	-	-	-	-	-
	5, 55	GCF, LCF	630 l/h	X	X	X	-	-	-	-	-
		GCG, LCG	1,0 m³/h	-	X	X	-	-	-	-	-
		GDH, LDH	1,6 m³/h	-	X	X	-	-	-	-	-
		GEJ, LEJ	2,6 m³/h	-	-	X	-	-	-	-	-
		GG1, LG1	4,1 m³/h	-	-	X	-	-	-	-	-
3	5	GH2, LH2	8,0 m³/h	-	-	-	X	X	-	-	-
		GJ3, LJ3	12,5 m³/h	-	-	-	-	X	-	-	-
4	5	GK4, LK4	14,0 m³/h	-	-	-	-	-	X	X	-
		GK5, LK5	18,0 m³/h	-	-	-	-	-	X	X	-
		GK6, LK6	25,0 m³/h	-	-	-	-	-	X	X	-
		GM7, LM7	32,0 m³/h	-	-	-	-	-	-	X	-
		GM8, LM8	40,0 m³/h	-	-	-	-	-	-	X	-
5	5	GN9, LN9	50,0 m³/h	-	-	-	-	-	-	-	X
		GNK, LNK	63,0 m³/h	-	-	-	-	-	-	-	X

Codes 59 et 88

AG	Code matériau d'étanchéité	Courbe de régulation	Valeur de Kv	DN 15	DN 20	DN 25	DN 40	DN 50	DN 65
2	4, 43, 45, 47, F, F5	GAA, LAA	80 l/h	X	X	-	-	-	-
		GAB, LAB	100 l/h	X	X	-	-	-	-
		GBC, LBC	160 l/h	X	X	-	-	-	-
		GBD, LBD	250 l/h	X	X	-	-	-	-
		GBE, LBE	400 l/h	X	X	-	-	-	-
	5, 55	GCF, LCF	630 l/h	X	X	-	-	-	-
		GCG, LCG	1,0 m³/h	X	X	-	-	-	-
		GDH, LDH	1,6 m³/h	X	X	-	-	-	-
		GEJ, LEJ	2,6 m³/h	-	X	-	-	-	-
		GG1, LG1	4,1 m³/h	-	X	-	-	-	-
3	5	GH2, LH2	8,0 m³/h	-	-	X	-	-	-
4	5	GK4, LK4	14,0 m³/h	-	-	-	X	X	-
		GK5, LK5	18,0 m³/h	-	-	-	X	X	-
		GK6, LK6	25,0 m³/h	-	-	-	X	X	-
		GM7, LM7	32,0 m³/h	-	-	-	-	X	-
		GM8, LM8	40,0 m³/h	-	-	-	-	X	-
5	5	GN9, LN9	50,0 m³/h	-	-	-	-	-	X
		GNK, LNK	63,0 m³/h	-	-	-	-	-	X

Valeurs du Kv :

Dérivation (uniquement disponible en AG2)

DN	Code raccordement		
	0, 17, 86	60, 82	59, 88
8	1,5 m^3/h	1,8 m^3/h	-
10	1,8 m^3/h	2,1 m^3/h	-
15	2,1 m^3/h	2,1 m^3/h	1,8 m^3/h
20	-	-	2,1 m^3/h

AG = taille d'actionneur
Valeurs du Kv déterminées selon DIN EN 60534

Conformité du produit

Directive des Équipements Sous Pression :	2014/68/UE
Directive Machines :	2006/42/UE
Directive CEM :	2014/30/UE Normes appliquées : Immunité aux perturbations EN 61000-6-2:2005/AC:2005 EN 61326-1:2013 EN 61800-3:2004/A1:2012 Émission d'interférences EN 61000-6-4:2007/A1:2011 (uniquement AG0 et AG1) EN 61800-3:2004/A1:2012 EN 61326-1:2013 (uniquement AG0 et AG1)
Denrées alimentaires :	Règlement (CE) n° 1935/2004* Règlement (CE) n° 10/2011* FDA* USP* Class VI * selon la version et/ou les paramètres de fonctionnement

Données mécaniques

Protection :	IP 65 selon EN 60529	
Poids :	**Actionneur**	
	Taille d'actionneur 2	2,86 kg
	Taille d'actionneur 3	4,56 kg
	Taille d'actionneur 4	11,52 kg
	Taille d'actionneur 5	14,44 kg
	Corps	
	Taille d'actionneur 2	1,6 kg
	Taille d'actionneur 3	2,8 kg
	Taille d'actionneur 4	4,3 kg
	Taille d'actionneur 5	7,6 kg
Vitesse de positionnement :	Taille d'actionneur 2	réglable, max. 6 mm/s
	Taille d'actionneur 3	réglable, max. 6 mm/s
	Taille d'actionneur 4	réglable, max. 4 mm/s
	Taille d'actionneur 5	réglable, max. 4 mm/s

Temps de marche et durée de vie

Durée de vie :	**Fonctions de régulation** - Classe C selon EN 15714-2 (1.800.000 démarrages et 1200 démarrages par heure). **Fonctions d'ouverture/fermeture** - Au moins 1 000 000 de cycles de commutation à température ambiante et avec temps de marche admissible.
Temps de marche :	**Fonctions de régulation** - Classe C selon EN 15714-2. **Fonctions d'ouverture/fermeture** - 100%

Données électriques

Tension d'alimentation

	Taille d'actionneur 2	Taille d'actionneur 3	Taille d'actionneur 4, 5
Tension d'alimentation	Uv = 24 V DC ± 10 %		
Puissance	max. 28 W	max. 65 W	max. 120 W
Protection en cas d'inversion de polarité	Oui		

Signaux d'entrée analogiques

Signal de consigne

Signal d'entrée : 0/4 - 20 mA; 0 – 10 V DC (au choix via le logiciel)

Type d'entrée : passive

Résistance d'entrée : 250 Ω

Précision / linéarité : ≤ ±0,3 % de la pleine échelle

Dérive thermique : ≤ ±0,1 % / 10°K

Résolution : 12 bits

Protection en cas d'inversion de polarité : non

Protection contre les surcharges : oui (jusqu'à ± 24 V DC)

Signal de mesure du process

Signal d'entrée : 0/4 - 20 mA; 0 – 10 V DC (au choix via le logiciel)

Type d'entrée : passive

Résistance d'entrée : 250 Ω

Précision / linéarité : ≤ ±0,3 % de la pleine échelle

Dérive thermique : ≤ ±0,1 % / 10°K

Résolution : 12 bits

Protection en cas d'inversion de polarité : non

Protection contre les surcharges : oui (jusqu'à ± 24 V DC)

Signaux d'entrée digitaux

Entrées digitales : 3

Fonction : au choix via le logiciel

Tension : 24 V DC

Niveau logique « 1 » : >14 V DC

Niveau logique « 0 » : < 8 V DC

Courant d'entrée :	typ. 2,5 mA (à 24 V DC)

Signaux de sortie analogiques

Signal de mesure

Signal de sortie :	0/4 - 20 mA; 0 – 10 V DC (au choix via le logiciel)
Type de sortie :	active (AD5412)
Précision :	≤ ±1 % de la valeur finale
Dérive thermique :	≤ ±0,1 % / 10°K
Résistance :	≤ 750 kΩ
Résolution :	10 bits
Protection contre les surcharges :	oui (jusqu'à ± 24 V DC)
Résistance aux courts-circuits :	oui

Signaux de sortie digitaux

Sorties de commutation 1 et 2

Version :	2 contacts à fermeture, à potentiel nul
Tension de commutation :	max. 48 V DC / 48 V AC
Puissance de commutation :	max. 60 W / 2A
Points de commutation :	réglables de 0 à 100 %

Sortie de commutation 3

Fonction :	Signal anomalie
Type de contact :	Push-Pull
Tension de commutation :	Tension d'alimentation
Courant de commutation :	≤ 0,1 A
Chute de tension :	max. 2,5 V DC à 0,1 A
Protection contre les surcharges :	oui (jusqu'à ± 24 V DC)
Résistance aux courts-circuits :	oui
Résistance de rappel :	120 kΩ

Communication eSy-Web

Interface :	Ethernet
Fonction :	Paramétrage via navigateur web
Adresse IP :	192.168.2.1, modifiable via navigateur web
Masque de sous-réseau :	255.255.252.0, modifiable via navigateur web

Pour utiliser le serveur Web, l'actionneur et l'ordinateur doivent communiquer en réseau. L'adresse IP de l'actionneur est alors saisie dans le navigateur Web et l'actionneur peut alors être paramétré. Pour utiliser plus d'un actionneur, chaque actionneur doit se voir attribuer une adresse IP unique sur le même réseau.

Communication Modus TCP

Interface : Modbus TCP

Adresse IP : 192.168.2.1, modifiable via navigateur web

Masque de sous-réseau : 255.255.252.0, modifiable via navigateur web

Port : 502

Codes de fonctions supportés :

Code Dezimal	Code Hex	Fonction
3	0x03	Read Holding Registers
4	0x04	Read Input Registers
6	0x06	Write Single Register
16	0x10	Write Multiple Registers
23	0x17	Read/Write Multiple Registers

Comportement en cas d'erreur

Fonctionnement : En cas d'erreur, la vanne se place en position d'erreur.

Remarques : La position d'erreur peut uniquement être gagnée lorsque la tension d'alimentation est intégralement disponible. Ce comportement ne correspond pas à une position de sécurité. Pour assurer le fonctionnement en cas de panne de courant, la vanne doit être utilisée avec un module d'alimentation électrique de secours GEMÜ 1571 (voir accessoires).

Position d'erreur : Fermée, ouverte ou Hold (réglable via l'interface eSy-web).

Connexion électrique

Connexion X1

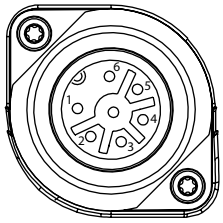

Connecteur mâle 7 pôles Sté. Binder, type 693

Broche	Nom du signal
Broche 1	Uv, tension d'alimentation 24 V DC
Broche 2	Uv masse
Broche 3	Sortie relais K1, commun
Broche 4	Sortie relais K1, contact à fermeture
Broche 5	Sortie relais K2, commun
Broche 6	Sortie relais K2, contact à fermeture
Broche PE	Terre fonctionnelle

Connexion X2

Prise encastrable M12 5 pôles, code D

Broche	Nom du signal
Broche 1	Tx + (Ethernet)
Broche 2	Rx + (Ethernet)
Broche 3	Tx - (Ethernet)
Broche 4	Rx - (Ethernet)
Broche 5	Blindage

Connexion X3

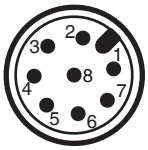

Connecteur M12 8 pôles, code A

Broche	Nom du signal
Broche 1	W + entrée du signal de consigne
Broche 2	W – entrée du signal de consigne
Broche 3	X + sortie de la recopie
Broche 4	Masse (sortie de la recopie, entrées digitales 1 – 3, sortie de message d'erreur)
Broche 5	Sortie de message d'erreur 24 V DC
Broche 6	Entrée digitale 3
Broche 7	Entrée digitale 1
Broche 8	Entrée digitale 2

Connexion X4

Prise encastrable M12 4 pôles, code A

Broche	Nom du signal
Broche 1	UV, 24 V DC alimentation du signal de mesure
Broche 2	n.c.
Broche 3	Masse (alimentation du signal de mesure, entrée du signal de mesure)
Broche 4	X+, entrée du signal de mesure
Broche 5	n.c.

Plan de câblage

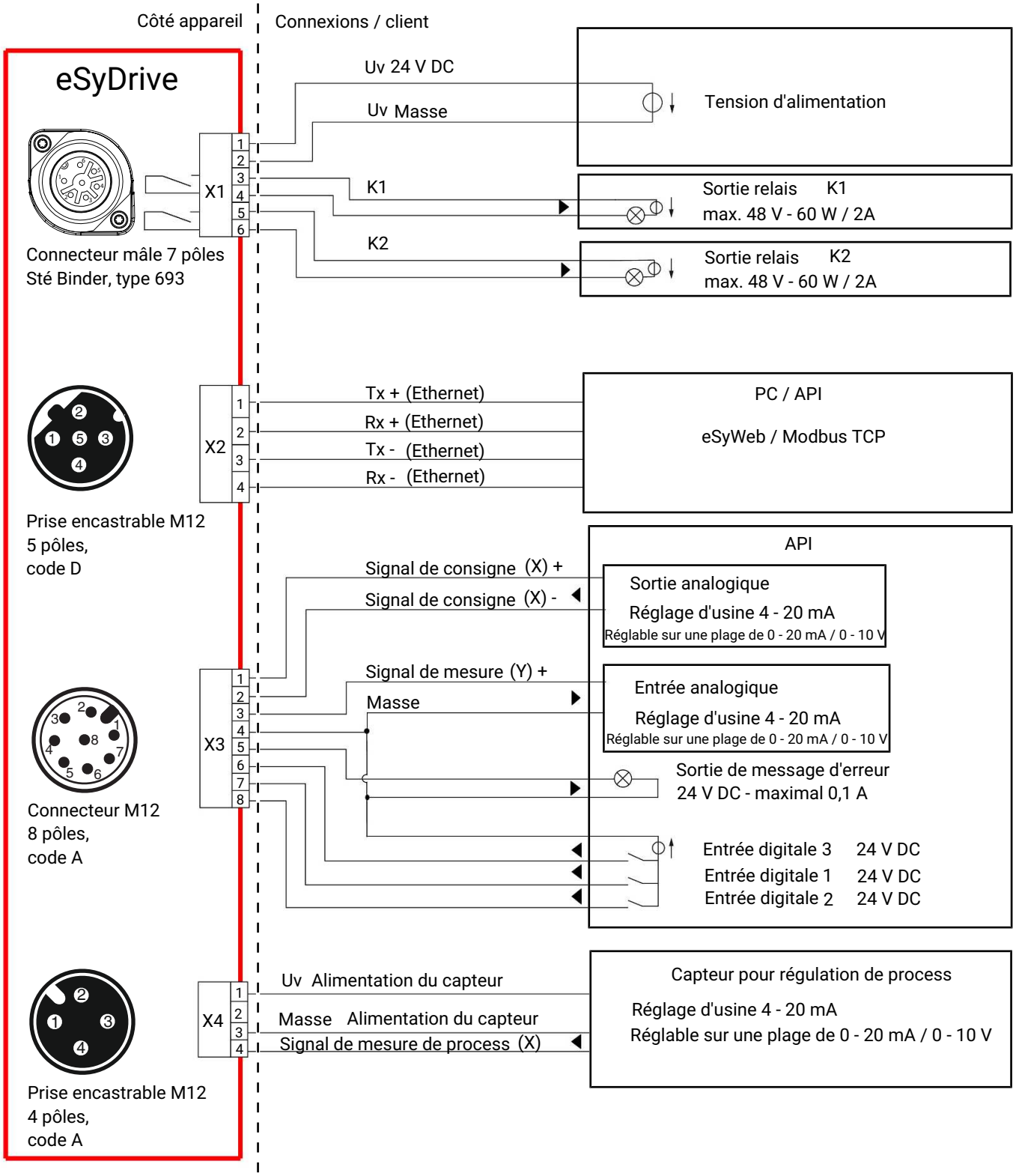

Dimensions

Dimensions de l'actionneur

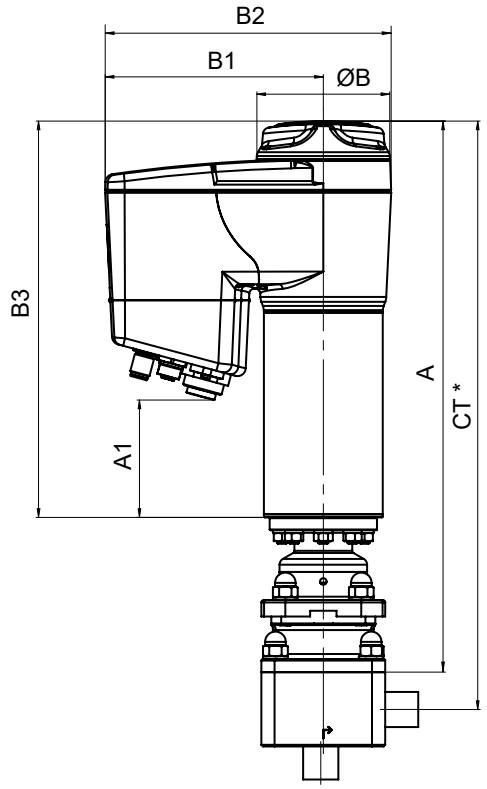

DN	Taille d'actionneur	A	A1	ØB	B1	B2	B3
8 - 20	2	263,7	44,0	68,0	126,0	160,0	190,0
20 - 25	3	351,5	83,0	82,0	132,0	172,0	250,0
32 - 50	4	411,5	124,0	134,0	157,0	224,0	296,0
50 - 65	5	433,0	124,0	134,0	157,0	224,0	296,0

Dimensions en mm
* CT = A + H1 (voir dimensions du corps)

Dimensions du corps

Embout sans dérivation code 0

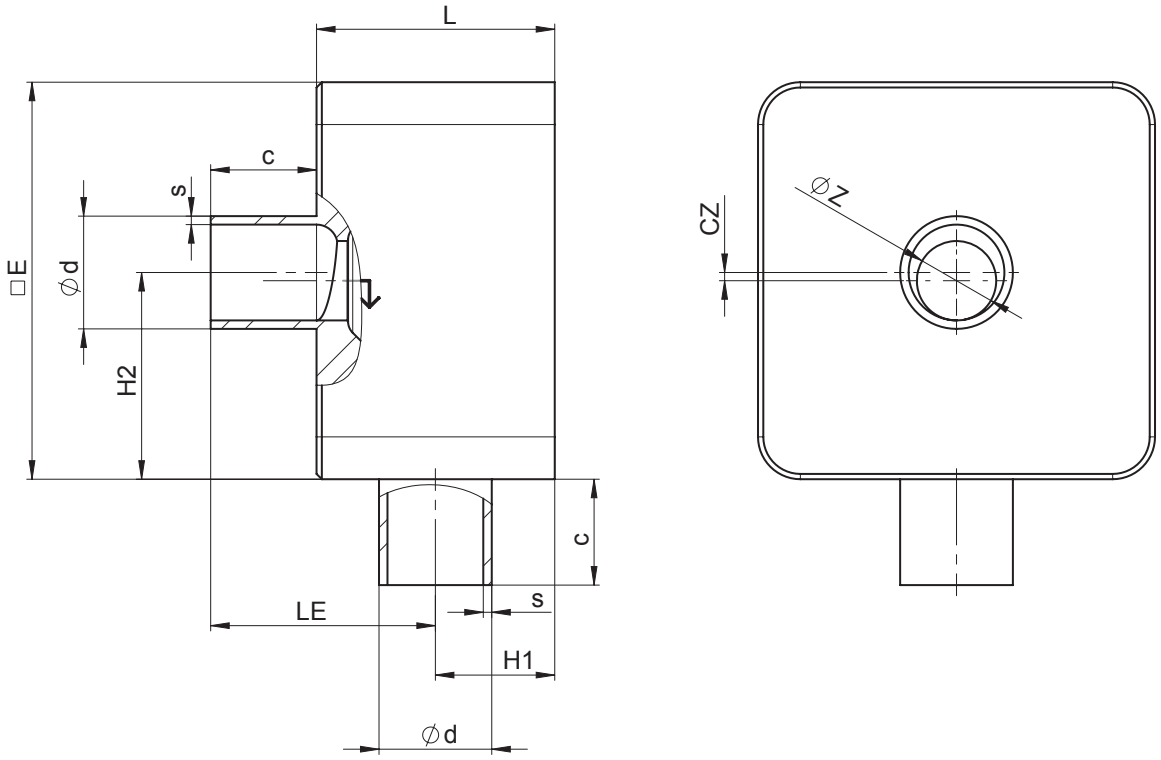

AG	DN	Code raccordement 0 [1]										
		Taille de siège (code)	L	□E	c	Øz	LE	H1	H2	cz	Ød	s
2	15	A	45,0	75,0	20,0	2,0	44,0	21,0	40,5	6,5	18,0	1,5
		B	45,0	75,0	20,0	4,0	44,0	21,0	39,5	5,5	18,0	1,5
		C	45,0	75,0	20,0	6,0	44,0	21,0	38,5	4,5	18,0	1,5
		D	45,0	75,0	20,0	8,0	44,0	21,0	41,0	3,5	18,0	1,5
		E	45,0	75,0	20,0	10,0	44,0	21,0	40,0	2,5	18,0	1,5
		G	45,0	75,0	20,0	15,0	44,0	21,0	37,5	0,0	18,0	1,5
3	20	H	55,0	95,0	25,0	20,0	54,0	26,0	50,0	0,0	22,0	1,5
	25	H	55,0	95,0	25,0	20,0	54,0	26,0	50,0	2,5	28,0	1,5
		J	55,0	95,0	25,0	25,0	54,0	26,0	47,5	0,0	28,0	1,5

Dimensions en mm
AG = taille d'actionneur

1) **Type de raccordement**
Code 0 : Embout DIN

Embout sans dérivation code 17

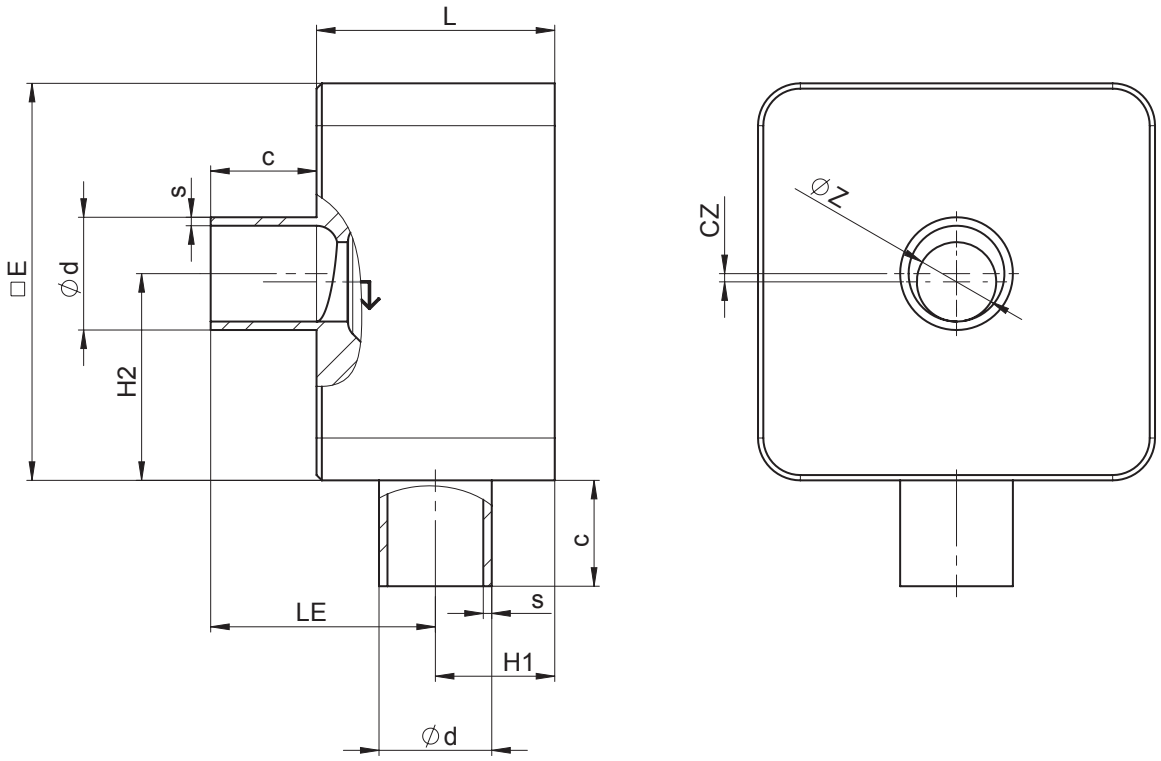

AG	DN	Code raccordement 17 [1]										
		Taille de siège (code)	L	□E	c	Øz	LE	H1	H2	cz	Ød	s
2	8	A	45,0	75,0	20,0	2,0	47,5	17,5	40,5	3,0	10,0	1,0
		B	45,0	75,0	20,0	4,0	47,5	17,5	39,5	2,0	10,0	1,0
		C	45,0	75,0	20,0	6,0	47,5	17,5	38,5	1,0	10,0	1,0
	10	A	45,0	75,0	20,0	2,0	46,5	18,5	41,5	4,0	13,0	1,5
		B	45,0	75,0	20,0	4,0	46,5	18,5	40,5	3,0	13,0	1,5
		C	45,0	75,0	20,0	6,0	46,5	18,5	39,5	2,0	13,0	1,5
		D	45,0	75,0	20,0	8,0	46,5	18,5	38,5	1,0	13,0	1,5
	15	A	45,0	75,0	20,0	2,0	43,5	21,5	44,5	7,0	19,0	1,5
		B	45,0	75,0	20,0	4,0	43,5	21,5	43,5	6,0	19,0	1,5
		C	45,0	75,0	20,0	6,0	43,5	21,5	42,5	5,0	19,0	1,5
		D	45,0	75,0	20,0	8,0	43,5	21,5	41,5	4,0	19,0	1,5
		E	45,0	75,0	20,0	10,0	43,5	21,5	40,5	3,0	19,0	1,5
		G	45,0	75,0	20,0	15,0	43,5	21,5	38,0	0,5	19,0	1,5
3	20	H	55,0	95,0	25,0	20,0	56,5	23,5	47,5	0,0	23,0	1,5
	25	H	55,0	95,0	25,0	20,0	53,5	26,5	50,5	3,0	29,0	1,5
		J	55,0	95,0	25,0	25,0	53,5	26,5	48,0	0,5	29,0	1,5

Dimensions en mm
AG = taille d'actionneur

1) **Type de raccordement**
Code 17 : Embout EN 10357 série A / DIN 11866 série A auparavant DIN 11850 série 2

Embout sans dérivation code 17

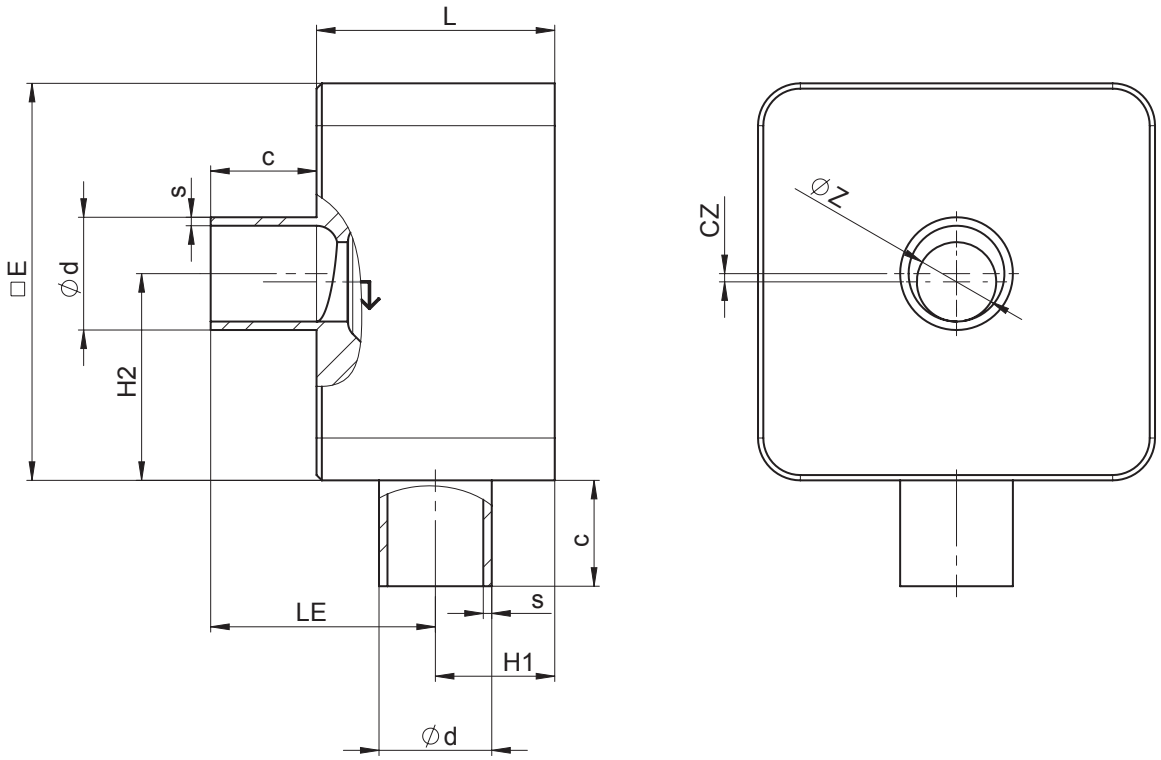

AG	DN	Code raccordement 17 [1]										
		Taille de siège (code)	L	□E	c	Øz	LE	H1	H2	cz	Ød	s
4	**32**	**K**	73,0	112,0	25,0	32,0	67,0	31,0	54,5	1,5	38,0	1,5
	40	**K**	73,0	112,0	25,0	32,0	60,6	32,6	53,0	3,0	41,0	1,5
		M	73,0	112,0	25,0	38,0	60,6	32,6	56,0	0,0	41,0	1,5
5	**50**	**N**	84,0	140,0	30,0	50,0	70,3	38,6	90,0	0,0	53,0	1,5

Dimensions en mm
AG = taille d'actionneur

1) **Type de raccordement**
Code 17 : Embout EN 10357 série A / DIN 11866 série A auparavant DIN 11850 série 2

Embout sans dérivation code 59

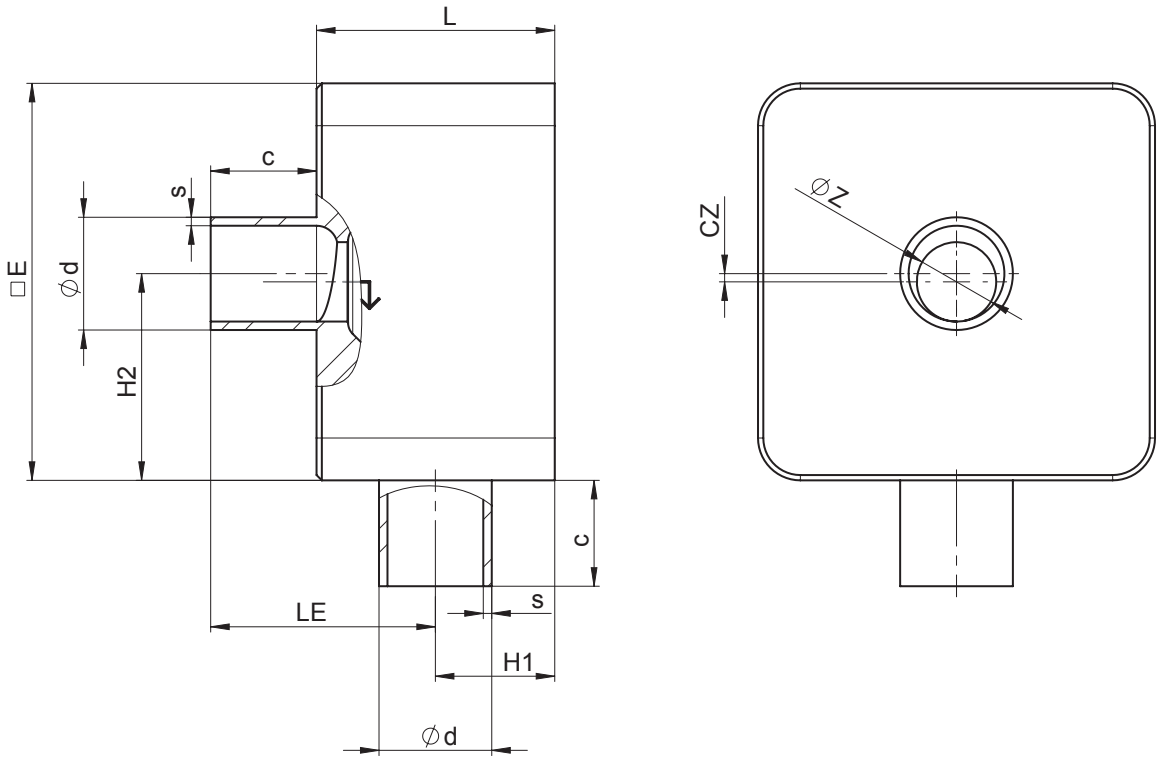

AG	DN	Code raccordement 59 [1]										
		Taille de siège (code)	L	□E	c	Øz	LE	H1	H2	cz	Ød	s
2	15	A	45,0	75,0	20,0	2,0	46,8	18,2	41,20	3,70	12,70	1,65
		B	45,0	75,0	20,0	4,0	46,8	18,2	40,20	2,70	12,70	1,65
		C	45,0	75,0	20,0	6,0	46,8	18,2	39,20	1,70	12,70	1,65
		D	45,0	75,0	20,0	8,0	46,8	18,2	38,20	0,70	12,70	1,65
	20	A	45,0	75,0	20,0	2,0	48,6	21,4	44,38	6,88	19,05	1,65
		B	45,0	75,0	20,0	4,0	43,6	21,4	43,38	5,88	19,05	1,65
		C	45,0	75,0	20,0	6,0	43,6	21,4	42,38	4,88	19,05	1,65
		D	45,0	75,0	20,0	8,0	43,6	21,4	41,38	3,88	19,05	1,65
		E	45,0	75,0	20,0	10,0	43,6	21,4	40,38	2,88	19,05	1,65
		G	45,0	75,0	20,0	15,0	43,6	21,4	37,88	0,38	19,05	1,65
3	25	H	55,0	95,0	25,0	20,0	55,4	24,6	48,60	1,10	25,40	1,65

Dimensions en mm
AG = taille d'actionneur

1) **Type de raccordement**
Code 59 : Embout ASME BPE / DIN EN 10357 série C (à partir de l'édition 2022) / DIN 11866 série C

Embout sans dérivation code 59

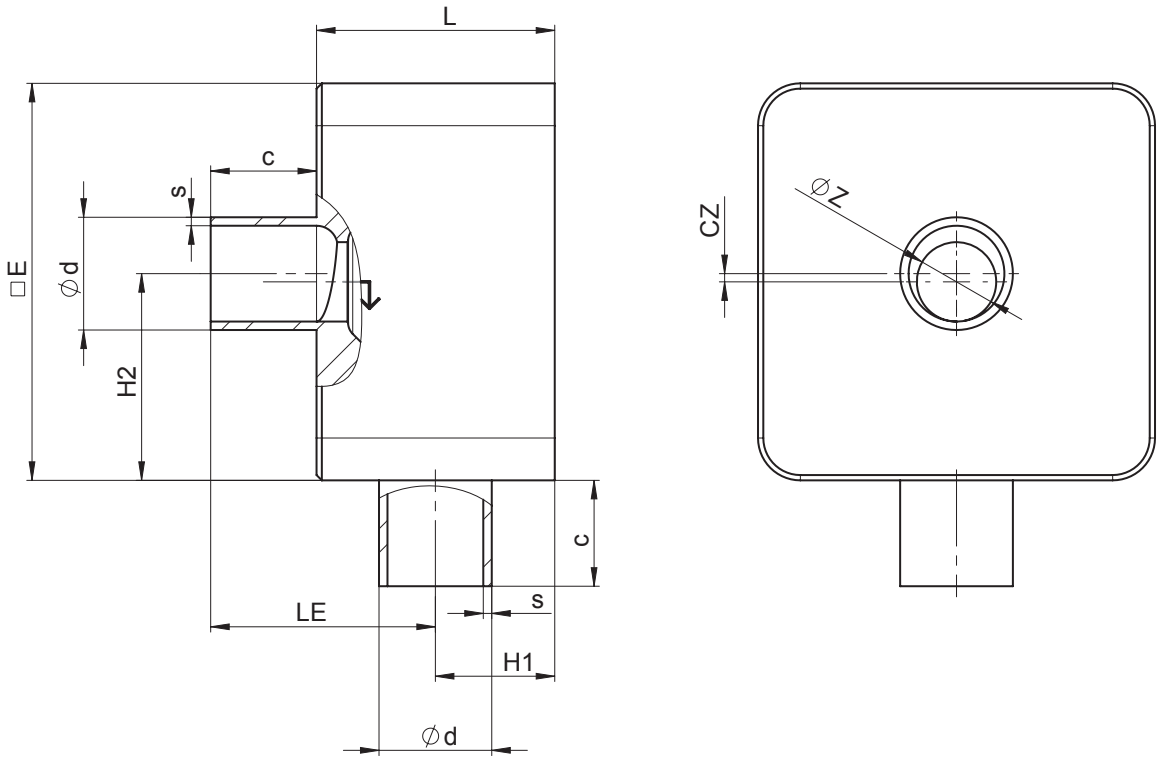

AG	DN	Code raccordement 59 [1]										
		Taille de siège (code)	L	□E	c	Øz	LE	H1	H2	cz	Ød	s
4	40	K	73,0	112,0	25,0	32,0	67,0	31,0	54,6	1,4	38,1	1,65
	50	K	73,0	112,0	25,0	32,0	60,6	37,4	48,25	7,75	50,8	1,65
		M	73,0	112,0	25,0	38,0	60,6	37,4	51,25	4,75	50,8	1,65
5	65	N	84,0	140,0	30,0	50,0	70,3	43,7	84,9	5,1	63,5	1,65

Dimensions en mm
AG = taille d'actionneur

1) **Type de raccordement**
Code 59 : Embout ASME BPE / DIN EN 10357 série C (à partir de l'édition 2022) / DIN 11866 série C

Embout sans dérivation code 60

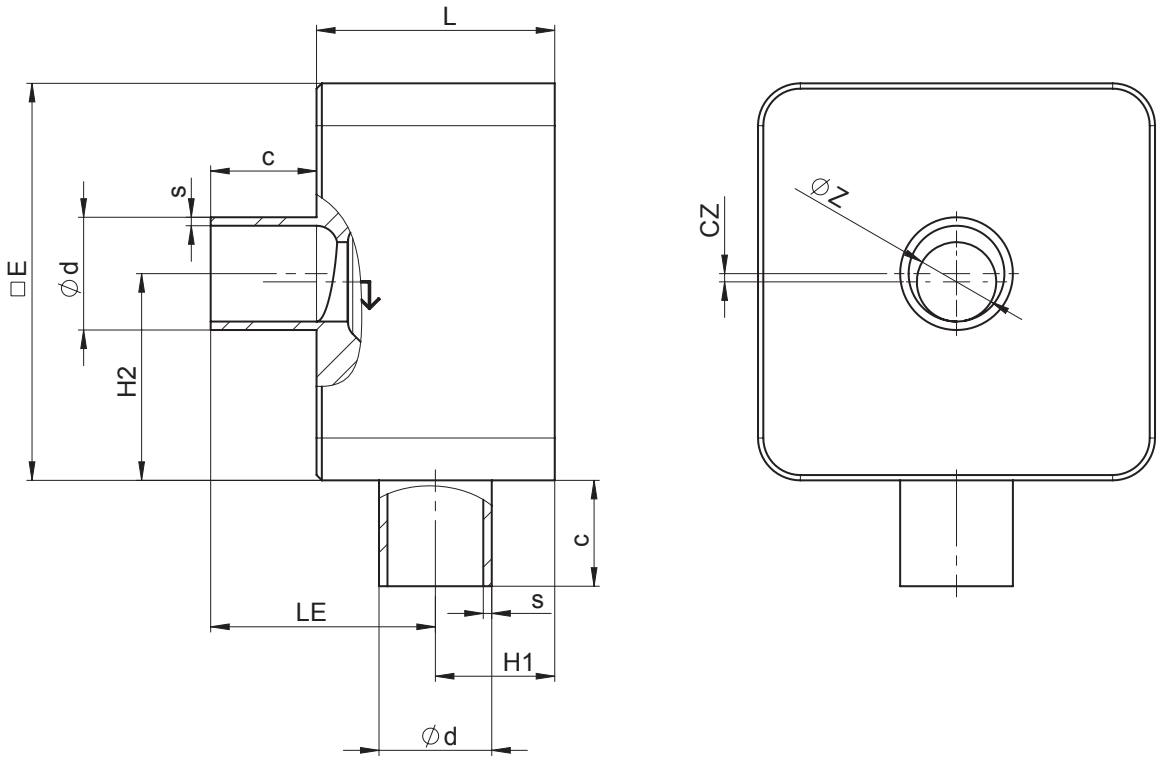

AG	DN	Code raccordement 60 [1]										
		Taille de siège (code)	L	□E	c	Øz	LE	H1	H2	cz	Ød	s
2	8	A	45,0	75,0	20,0	2,0	46,3	18,7	41,65	4,15	13,5	1,6
		B	45,0	75,0	20,0	4,0	46,3	18,7	40,65	3,15	13,5	1,6
		C	45,0	75,0	20,0	6,0	46,3	18,7	39,65	2,15	13,5	1,6
	10	A	45,0	75,0	20,0	2,0	44,5	20,5	43,50	6,00	17,2	1,6
		B	45,0	75,0	20,0	4,0	44,5	20,5	42,50	5,00	17,2	1,6
		C	45,0	75,0	20,0	6,0	44,5	20,5	41,50	4,00	17,2	1,6
		D	45,0	75,0	20,0	8,0	44,5	20,5	40,50	3,00	17,2	1,6
	15	A	45,0	75,0	20,0	2,0	42,4	22,6	45,55	8,05	21,3	1,6
		B	45,0	75,0	20,0	4,0	42,4	22,6	44,55	7,05	21,3	1,6
		C	45,0	75,0	20,0	6,0	42,4	22,6	43,55	6,05	21,3	1,6
		D	45,0	75,0	20,0	8,0	42,4	22,6	42,55	5,05	21,3	1,6
		E	45,0	75,0	20,0	10,0	42,4	22,6	41,55	4,05	21,3	1,6
		G	45,0	75,0	20,0	15,0	42,4	22,6	39,05	1,55	21,3	1,6
3	20	H	55,0	95,0	25,0	20,0	54,6	25,4	49,40	1,90	29,6	1,6
	25	H	55,0	95,0	25,0	20,0	54,6	28,4	52,40	4,90	33,7	2,0
		J	55,0	95,0	25,0	25,0	51,6	28,4	49,90	2,40	33,7	2,0

Dimensions en mm
AG = taille d'actionneur

1) **Type de raccordement**
Code 60 : Embout ISO 1127 / DIN EN 10357 série C (édition 2014) / DIN 11866 série B

Embout sans dérivation code 60

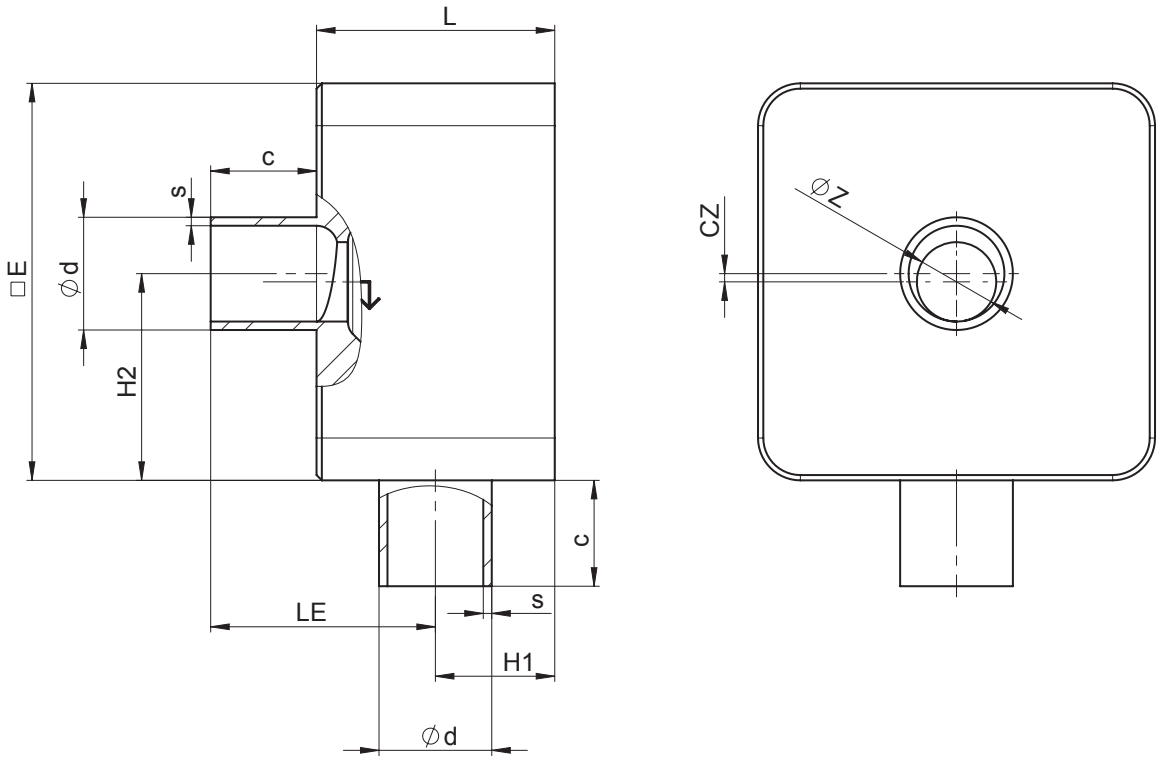

AG	DN	Code raccordement 60 [1]										
		Taille de siège (code)	L	□E	c	Øz	LE	H1	H2	cz	Ød	s
4	**32**	**K**	73,0	112,0	25,0	32,0	65,8	32,8	52,8	3,2	42,4	2,0
	40	**K**	73,0	112,0	25,0	32,0	62,2	35,8	49,85	6,15	48,3	2,0
		M	73,0	112,0	25,0	38,0	62,2	35,8	52,85	3,15	48,3	2,0
5	**50**	**N**	84,0	140,0	30,0	50,0	72,3	41,7	93,15	3,15	60,3	2,0

Dimensions en mm
AG = taille d'actionneur

1) **Type de raccordement**
Code 60 : Embout ISO 1127 / DIN EN 10357 série C (édition 2014) / DIN 11866 série B

Embout avec dérivation code 0

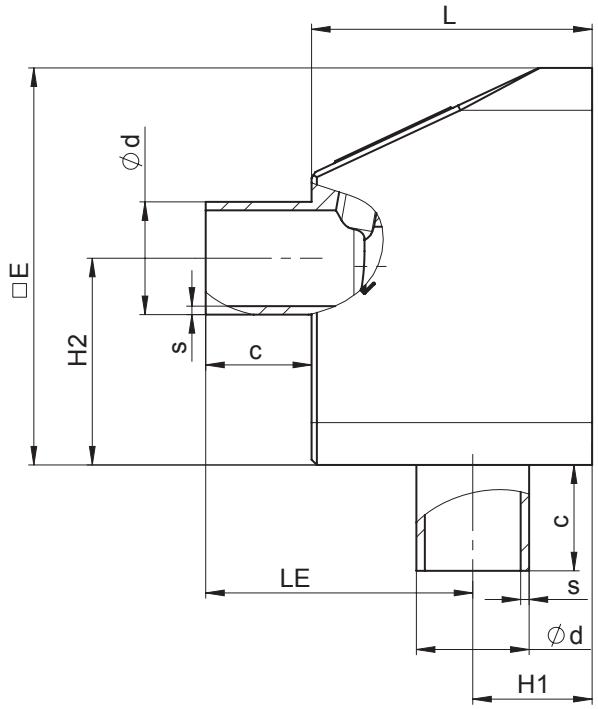

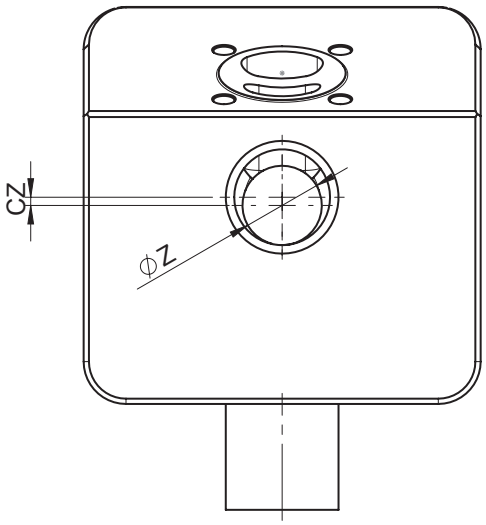

AG	DN	Code raccordement 0 [1]										
		Taille de siège (code)	L	□E	c	Øz	LE	H1	H2	cz	Ød	s
2	**15**	**A**	53,0	75,0	20,0	2,0	52,0	21,0	44,0	6,5	18,0	1,5
		B	53,0	75,0	20,0	4,0	52,0	21,0	43,0	5,5	18,0	1,5
		C	53,0	75,0	20,0	6,0	52,0	21,0	42,0	4,5	18,0	1,5
		D	53,0	75,0	20,0	8,0	52,0	21,0	41,0	3,5	18,0	1,5
		E	53,0	75,0	20,0	10,0	52,0	21,0	40,0	2,5	18,0	1,5
		G	53,0	75,0	20,0	15,0	52,0	21,0	37,5	-	18,0	1,5

Dimensions en mm
AG = taille d'actionneur

1) **Type de raccordement**
Code 0 : Embout DIN

Embout avec dérivation code 17

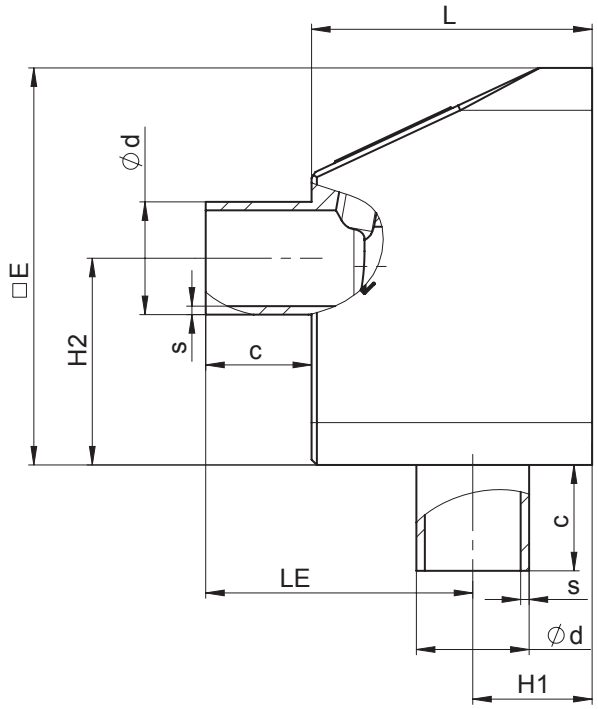

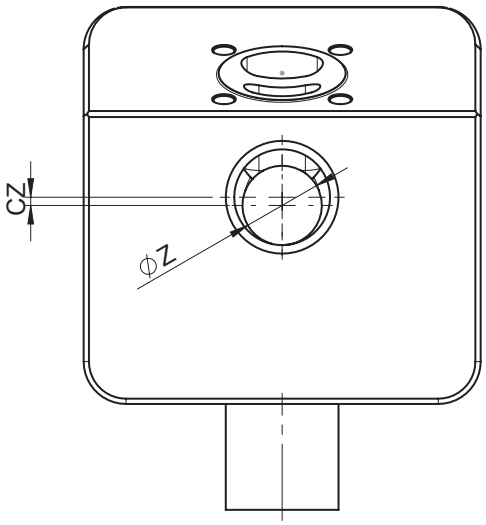

AG	DN	Code raccordement 17 [1]										
		Taille de siège (code)	L	□E	c	Øz	LE	H1	H2	cz	Ød	s
2	8	A	53,0	75,0	20,0	2,0	55,5	17,5	40,5	3,0	10,0	1,0
		B	53,0	75,0	20,0	4,0	55,5	17,5	39,5	2,0	10,0	1,0
		C	53,0	75,0	20,0	6,0	55,5	17,5	38,5	1,0	10,0	1,0
	10	A	53,0	75,0	20,0	2,0	54,5	18,5	41,5	4,0	13,0	1,5
		B	53,0	75,0	20,0	4,0	54,5	18,5	40,5	3,0	13,0	1,5
		C	53,0	75,0	20,0	6,0	54,5	18,5	39,5	2,0	13,0	1,5
		D	53,0	75,0	20,0	8,0	54,5	18,5	38,5	1,0	13,0	1,5
	15	A	53,0	75,0	20,0	2,0	51,5	21,5	44,5	7,0	19,0	1,5
		B	53,0	75,0	20,0	4,0	51,5	21,5	43,5	6,0	19,0	1,5
		C	53,0	75,0	20,0	6,0	51,5	21,5	42,5	5,0	19,0	1,5
		D	53,0	75,0	20,0	8,0	51,5	21,5	41,5	4,0	19,0	1,5
		E	53,0	75,0	20,0	10,0	51,5	21,5	40,5	3,0	19,0	1,5
		G	53,0	75,0	20,0	15,0	51,5	21,5	38,0	0,5	19,0	1,5

Dimensions en mm
AG = taille d'actionneur

1) **Type de raccordement**
Code 17 : Embout EN 10357 série A / DIN 11866 série A auparavant DIN 11850 série 2

Embout avec dérivation code 59

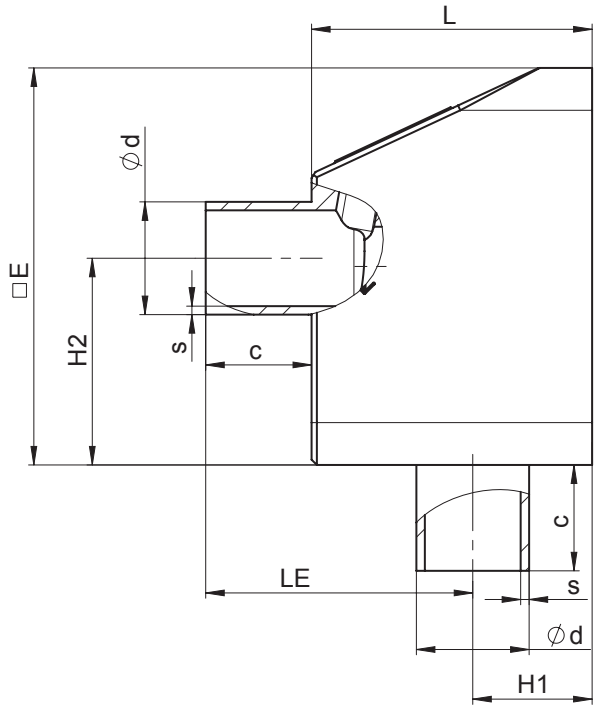

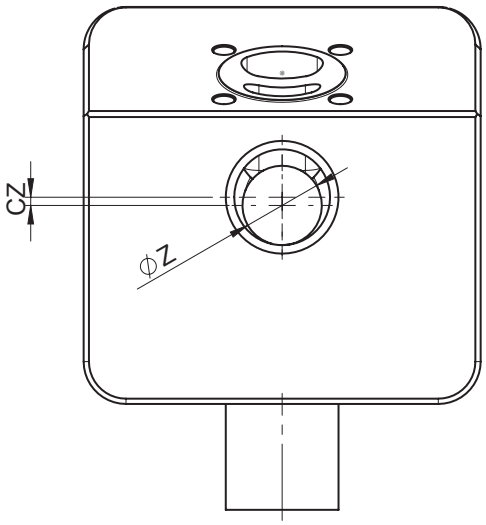

AG	DN	Code raccordement 59 [1]										
		Taille de siège (code)	L	□E	c	Øz	LE	H1	H2	cz	Ød	s
2	15	A	53,0	75,0	20,0	2,0	54,8	18,2	41,20	3,70	12,70	1,65
		B	53,0	75,0	20,0	4,0	54,8	18,2	40,20	2,70	12,70	1,65
		C	53,0	75,0	20,0	6,0	54,8	18,2	39,20	1,70	12,70	1,65
		D	53,0	75,0	20,0	8,0	54,8	18,2	38,20	0,70	12,70	1,65
	20	A	53,0	75,0	20,0	2,0	51,6	21,4	44,38	3,70	12,70	1,65
		B	53,0	75,0	20,0	4,0	51,6	21,4	43,38	2,70	12,70	1,65
		C	53,0	75,0	20,0	6,0	51,6	21,4	42,38	1,70	12,70	1,65
		D	53,0	75,0	20,0	8,0	51,6	21,4	41,38	0,70	12,70	1,65
		E	53,0	75,0	20,0	10,0	51,6	21,4	40,38	2,88	19,05	1,65
		G	53,0	75,0	20,0	15,0	51,6	21,4	37,88	0,38	19,05	1,65

Dimensions en mm
AG = taille d'actionneur

1) **Type de raccordement**
Code 59 : Embout ASME BPE / DIN EN 10357 série C (à partir de l'édition 2022) / DIN 11866 série C

Embout avec dérivation code 60

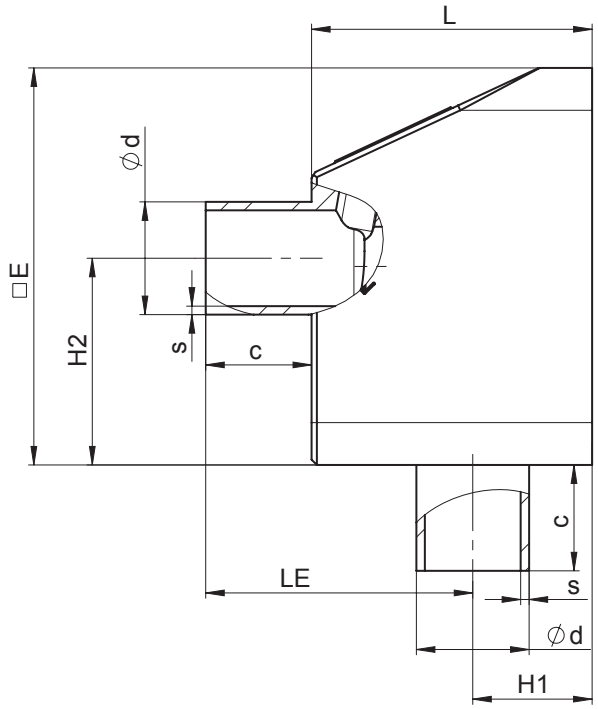

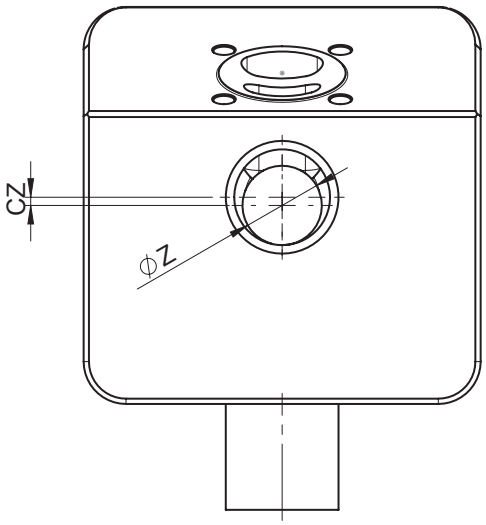

AG	DN	Code raccordement 60 [1]										
		Taille de siège (code)	L	□E	c	Øz	LE	H1	H2	cz	Ød	s
2	8	A	53,0	75,0	20,0	2,0	54,3	18,7	41,65	4,15	13,5	1,6
		B	53,0	75,0	20,0	4,0	54,3	18,7	40,65	3,15	13,5	1,6
		C	53,0	75,0	20,0	6,0	54,3	18,7	39,65	2,15	13,5	1,6
	10	A	53,0	75,0	20,0	2,0	52,5	20,7	43,50	6,00	17,2	1,6
		B	53,0	75,0	20,0	4,0	52,5	20,7	42,50	5,00	17,2	1,6
		C	53,0	75,0	20,0	6,0	52,5	20,5	41,50	4,00	17,2	1,6
		D	53,0	75,0	20,0	8,0	52,5	20,5	40,50	3,00	17,2	1,6
	15	A	53,0	75,0	20,0	2,0	50,4	22,6	45,55	8,05	21,3	1,6
		B	53,0	75,0	20,0	4,0	50,4	22,6	44,55	7,05	21,3	1,6
		C	53,0	75,0	20,0	6,0	50,4	22,6	43,55	6,05	21,3	1,6
		D	53,0	75,0	20,0	8,0	50,4	22,6	42,55	5,05	21,3	1,6
		E	53,0	75,0	20,0	10,0	50,4	22,6	41,55	4,05	21,3	1,6
		G	53,0	75,0	20,0	15,0	50,4	22,6	39,05	1,55	21,3	1,6

Dimensions en mm
AG = taille d'actionneur

1) **Type de raccordement**
Code 60 : Embout ISO 1127 / DIN EN 10357 série C (édition 2014) / DIN 11866 série B

Clamp sans dérivation code 82

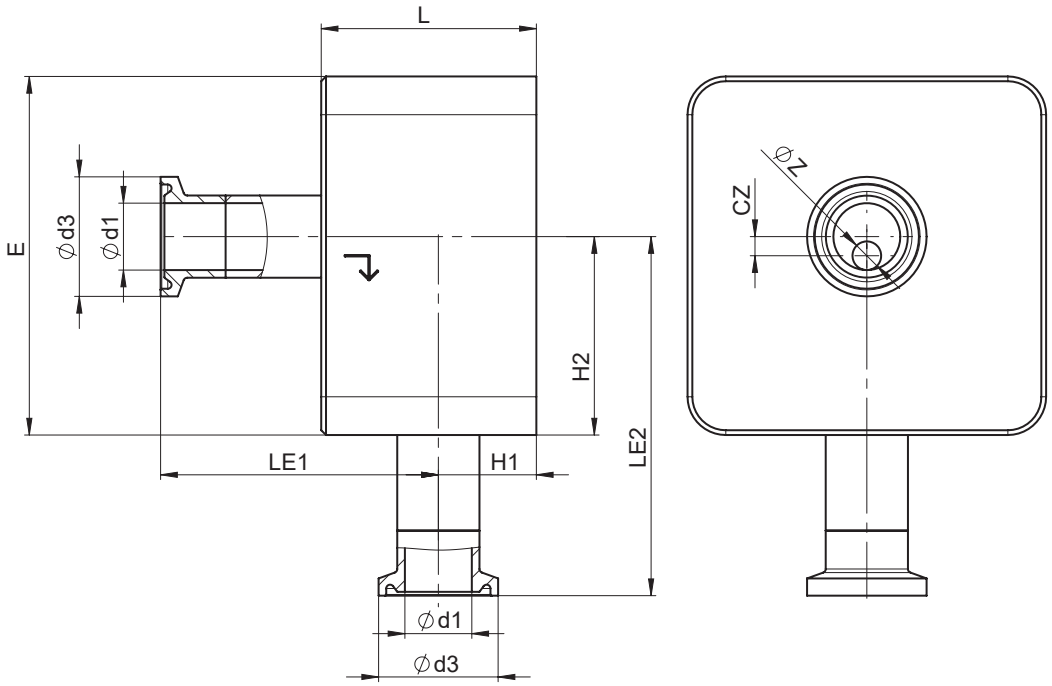

AG	DN	Code raccordement 82 [1]										
		Taille de siège (code)	L	□E	Øz	LE1	LE2	H1	H2	cz	Ød1	Ød3
2	8	A	45,0	75,0	2,0	59,3	74,65	18,7	41,65	4,15	10,3	25,4
		B	45,0	75,0	4,0	59,3	73,65	18,7	40,65	3,15	10,3	25,4
		C	45,0	75,0	6,0	59,3	72,65	18,7	39,65	2,15	10,3	25,4
	10	A	45,0	75,0	2,0	57,5	76,50	20,5	43,50	6,00	14,0	25,4
		B	45,0	75,0	4,0	57,5	75,50	20,5	42,50	5,00	14,0	25,4
		C	45,0	75,0	6,0	57,5	74,50	20,5	41,50	4,00	14,0	25,4
		D	45,0	75,0	8,0	57,5	73,50	20,5	40,50	3,00	14,0	25,4
	15	A	45,0	75,0	2,0	55,4	78,55	22,6	45,55	8,05	18,1	50,5
		B	45,0	75,0	4,0	55,4	77,55	22,6	44,55	7,05	18,1	50,5
		C	45,0	75,0	6,0	55,4	76,55	22,6	43,55	6,05	18,1	50,5
		D	45,0	75,0	8,0	55,4	75,55	22,6	42,55	5,05	18,1	50,5
		E	45,0	75,0	10,0	55,4	74,55	22,6	41,55	4,05	18,1	50,5
		G	45,0	75,0	15,0	55,4	72,05	22,6	39,05	1,55	18,1	50,5
3	20	H	55,0	95,0	20,0	66,0	87,40	27,0	49,40	1,90	19,0	50,5
	25	H	55,0	95,0	20,0	62,6	90,40	30,4	52,40	4,90	25,0	50,5
		J	55,0	95,0	25,0	62,6	87,90	30,4	49,90	2,40	25,0	50,5

Dimensions en mm
AG = taille d'actionneur

1) **Type de raccordement**
Code 82 : Clamp DIN 32676 série B

Clamp sans dérivation code 82

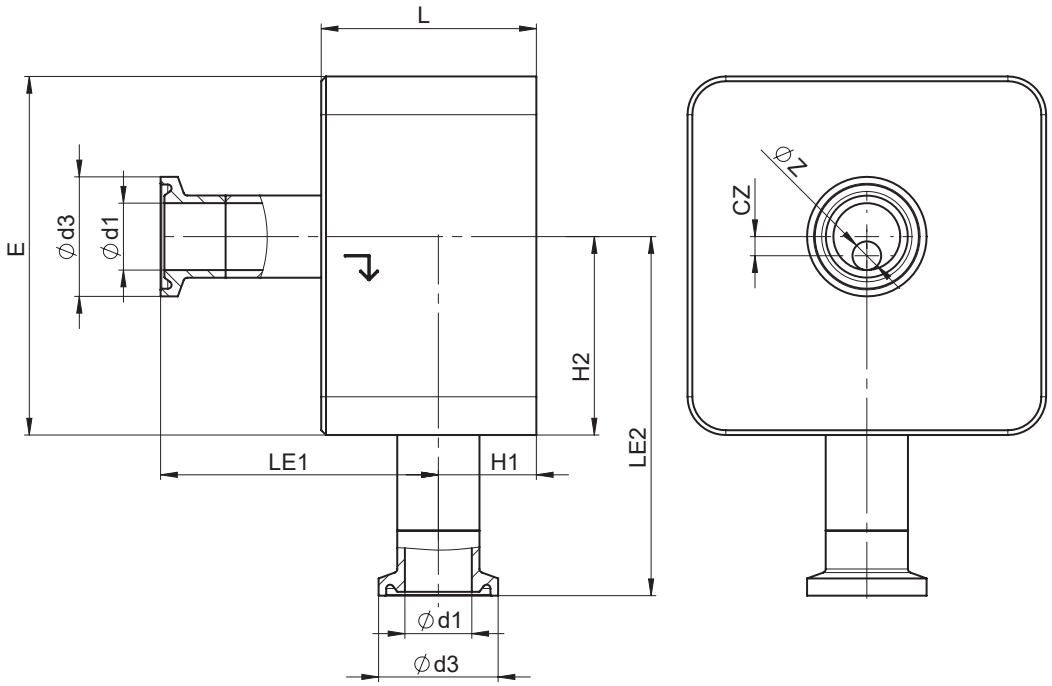

AG	DN	Code raccordement 82 [1]										
		Taille de siège (code)	L	□E	Øz	LE1	LE2	H1	H2	cz	Ød1	Ød3
4	**32**	**K**	73,0	112,0	32,0	78,8	90,8	32,8	52,8	3,2	38,4	64,0
	40	**K**	73,0	112,0	32,0	75,2	87,85	35,8	49,85	6,15	44,3	64,0
		M	73,0	112,0	38,0	75,2	90,85	35,8	52,85	3,15	44,3	64,0
5	**50**	**N**	84,0	140,0	50,0	85,3	136,15	41,7	93,15	3,15	56,3	77,5

Dimensions en mm
AG = taille d'actionneur

1) **Type de raccordement**
Code 82 : Clamp DIN 32676 série B

Clamp sans dérivation code 86

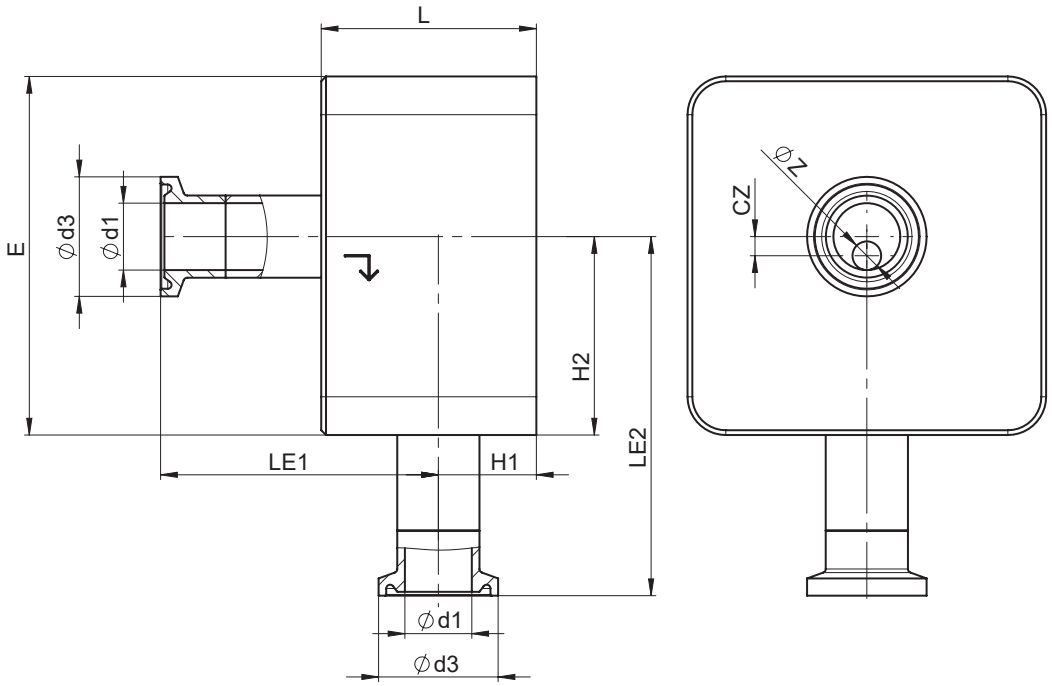

AG	DN	Code raccordement 86 [1]										
		Taille de siège (code)	L	□E	Øz	LE1	LE2	H1	H2	cz	Ød1	Ød3
2	8	A	45,0	75,0	2,0	60,5	73,5	17,5	40,5	3,0	8,0	25,0
		B	45,0	75,0	4,0	60,5	72,5	17,5	39,5	2,0	8,0	25,0
		C	45,0	75,0	6,0	60,5	71,5	17,5	38,5	1,0	8,0	25,0
	10	A	45,0	75,0	2,0	59,5	74,5	18,5	41,5	4,0	10,0	34,0
		B	45,0	75,0	4,0	59,5	73,5	18,5	40,5	3,0	10,0	34,0
		C	45,0	75,0	6,0	59,5	72,5	18,5	39,5	2,0	10,0	34,0
		D	45,0	75,0	8,0	59,5	71,5	18,5	38,5	1,0	10,0	34,0
	15	A	45,0	75,0	2,0	56,5	77,5	21,5	44,5	7,0	16,0	34,0
		B	45,0	75,0	4,0	56,5	76,5	21,5	43,5	6,0	16,0	34,0
		C	45,0	75,0	6,0	56,5	75,5	21,5	42,5	5,0	16,0	34,0
		D	45,0	75,0	8,0	56,5	74,5	21,5	41,5	4,0	16,0	34,0
		E	45,0	75,0	10,0	56,5	73,5	21,5	40,5	3,0	16,0	34,0
		G	45,0	75,0	15,0	56,5	71,0	21,5	38,0	0,5	16,0	34,0
3	20	H	55,0	95,0	20,0	69,5	85,5	23,0	47,5	0,0	20,0	34,0
	25	H	55,0	95,0	20,0	65,0	88,0	28,1	50,0	2,5	26,0	50,5
		J	55,0	95,0	25,0	65,0	88,5	28,1	47,5	0,0	26,0	50,5

Dimensions en mm
AG = taille d'actionneur

1) **Type de raccordement**
Code 86 : Clamp DIN 32676 série A

Clamp sans dérivation code 86

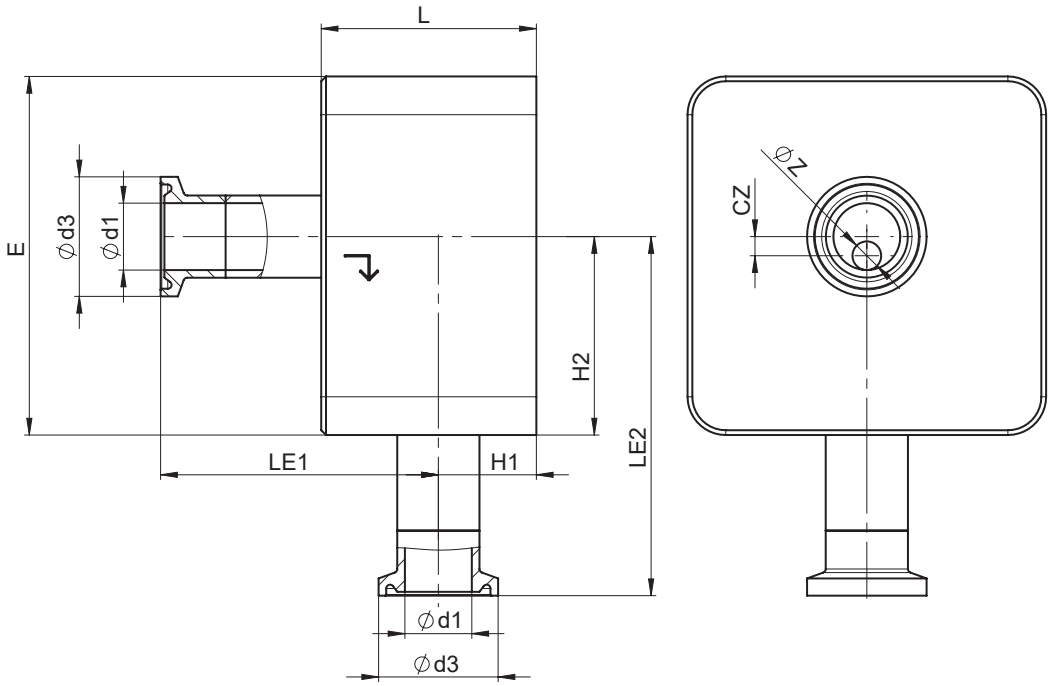

AG	DN	Code raccordement 86 [1]										
		Taille de siège (code)	L	□E	Øz	LE1	LE2	H1	H2	cz	Ød1	Ød3
4	**32**	**K**	73,0	112,0	32,0	80,0	92,5	31,0	54,5	1,5	32,0	50,5
	40	**K**	73,0	112,0	32,0	78,4	91,0	32,6	53,0	3,0	38,0	50,5
		M	73,0	112,0	38,0	78,4	94,0	32,6	56,0	0,0	38,0	50,5
5	**50**	**N**	84,0	140,0	50,0	88,4	133,0	38,6	90,0	0,0	50,0	64,0

Dimensions en mm
AG = taille d'actionneur

1) **Type de raccordement**
Code 86 : Clamp DIN 32676 série A

Clamp sans dérivation code 88

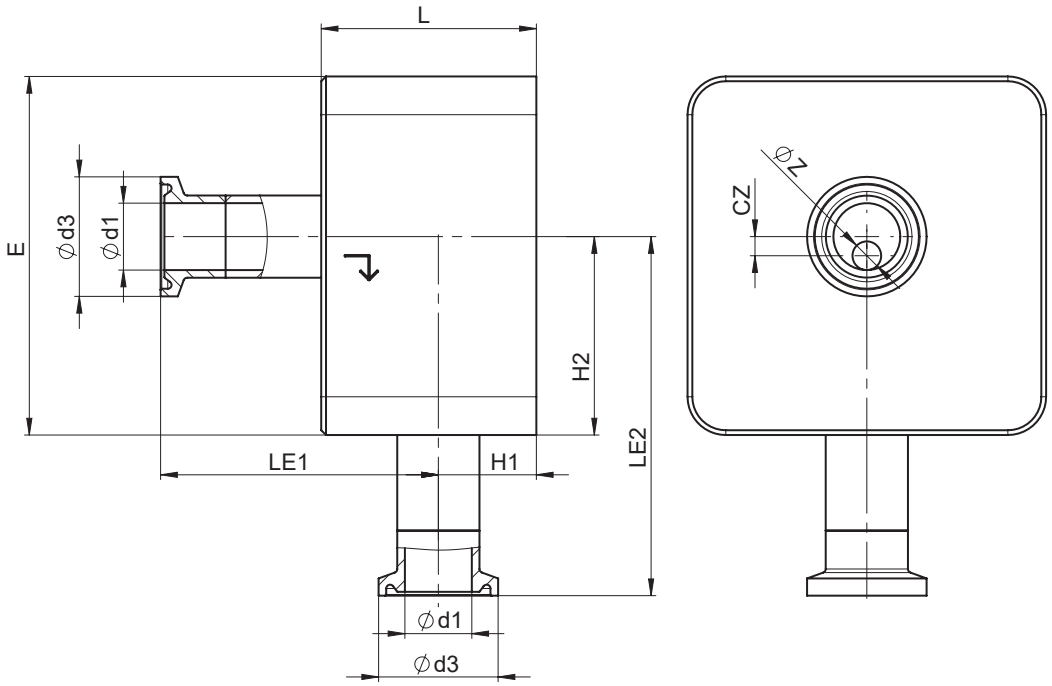

AG	DN	Code raccordement 88 [1]										
		Taille de siège (code)	L	□E	Øz	LE1	LE2	H1	H2	cz	Ød1	Ød3
2	15	A	45,0	75,0	2,0	59,8	74,20	18,2	41,20	3,70	9,40	25,0
		B	45,0	75,0	4,0	59,8	73,20	18,2	40,20	2,70	9,40	25,0
		C	45,0	75,0	6,0	59,8	72,20	18,2	39,20	1,70	9,40	25,0
		D	45,0	75,0	8,0	59,8	71,20	18,2	38,20	0,70	9,40	25,0
	20	A	45,0	75,0	2,0	56,5	77,38	21,4	44,38	6,88	15,75	25,0
		B	45,0	75,0	4,0	56,5	76,38	21,4	43,38	5,88	15,75	25,0
		C	45,0	75,0	6,0	56,5	75,38	21,4	42,38	4,88	15,75	25,0
		D	45,0	75,0	8,0	56,5	74,38	21,4	41,38	3,88	15,75	25,0
		E	45,0	75,0	10,0	56,5	73,38	21,4	40,38	2,88	15,75	25,0
		G	45,0	75,0	15,0	56,5	70,88	21,4	37,88	0,38	15,75	25,0
3	25	H	55,0	95,0	20,0	66,8	87,60	26,3	48,60	1,10	22,10	50,5

Dimensions en mm
AG = taille d'actionneur

1) **Type de raccordement**
Code 88 : Clamp ASME BPE, pour tube ASME BPE

Clamp sans dérivation code 88

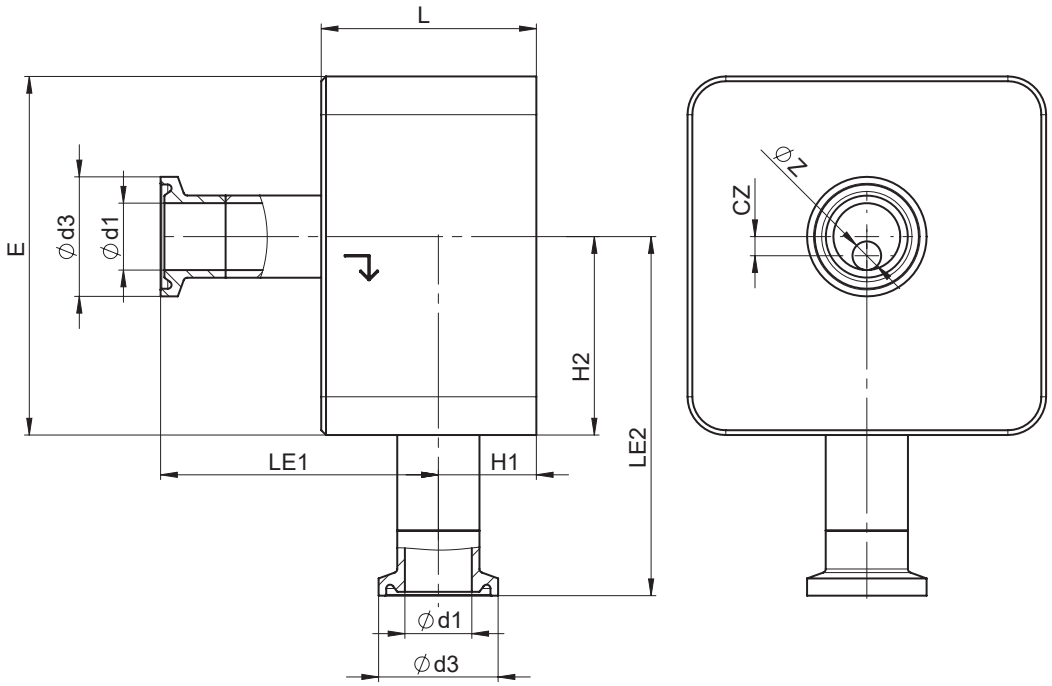

AG	DN	Code raccordement 88 [1]										
		Taille de siège (code)	L	□E	Øz	LE1	LE2	H1	H2	cz	Ød1	Ød3
4	**40**	**K**	73,0	112,0	32,0	80,1	92,6	31,0	54,6	1,4	34,8	50,5
	50	**K**	73,0	112,0	32,0	72,7	86,25	37,4	48,25	7,75	47,5	64,0
		M	73,0	112,0	38,0	72,7	89,25	37,4	51,25	4,75	47,5	64,0
5	**65**	**N**	84,0	140,0	50,0	83,1	127,6	43,7	84,9	5,1	60,2	77,5

Dimensions en mm
AG = taille d'actionneur

1) **Type de raccordement**
Code 88 : Clamp ASME BPE, pour tube ASME BPE

Clamp avec dérivation code 82

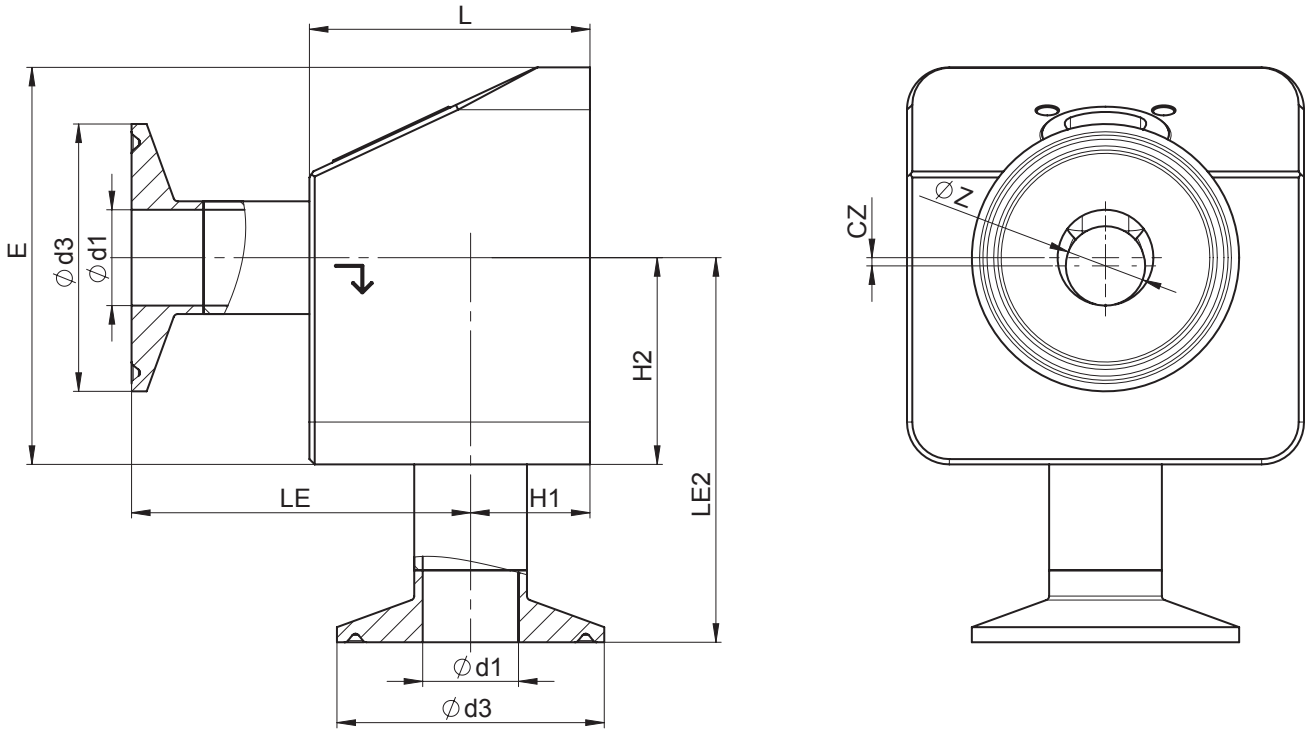

AG	DN	Code raccordement 82 [1]										
		Taille de siège (code)	L	□E	Øz	LE1	LE2	H1	H2	cz	Ød1	Ød3
2	8	A	53,0	75,0	2,0	67,3	74,65	18,7	41,65	4,15	10,3	25,4
		B	53,0	75,0	4,0	67,3	73,65	18,7	40,65	3,15	10,3	25,4
		C	53,0	75,0	6,0	67,3	72,65	18,7	39,65	2,15	10,3	25,4
	10	A	53,0	75,0	2,0	65,5	76,50	20,5	43,50	6,00	14,0	25,4
		B	53,0	75,0	4,0	65,5	75,50	20,5	42,50	5,00	14,0	25,4
		C	53,0	75,0	6,0	65,5	74,50	20,5	41,50	4,00	14,0	25,4
		D	53,0	75,0	8,0	65,5	73,50	20,5	40,50	3,00	14,0	25,4
	15	A	53,0	75,0	2,0	63,4	78,55	22,6	45,55	8,05	18,1	50,5
		B	53,0	75,0	4,0	63,4	77,55	22,6	44,55	7,05	18,1	50,5
		C	53,0	75,0	6,0	63,4	76,55	22,6	43,55	6,05	18,1	50,5
		D	53,0	75,0	8,0	63,4	75,55	22,6	42,55	5,05	18,1	50,5
		E	53,0	75,0	10,0	63,4	74,55	22,6	41,55	4,05	18,1	50,5
		G	53,0	75,0	15,0	63,4	72,05	22,6	39,05	1,55	18,1	50,5

Dimensions en mm
AG = taille d'actionneur

1) **Type de raccordement**
Code 82 : Clamp DIN 32676 série B

Clamp avec dérivation code 86

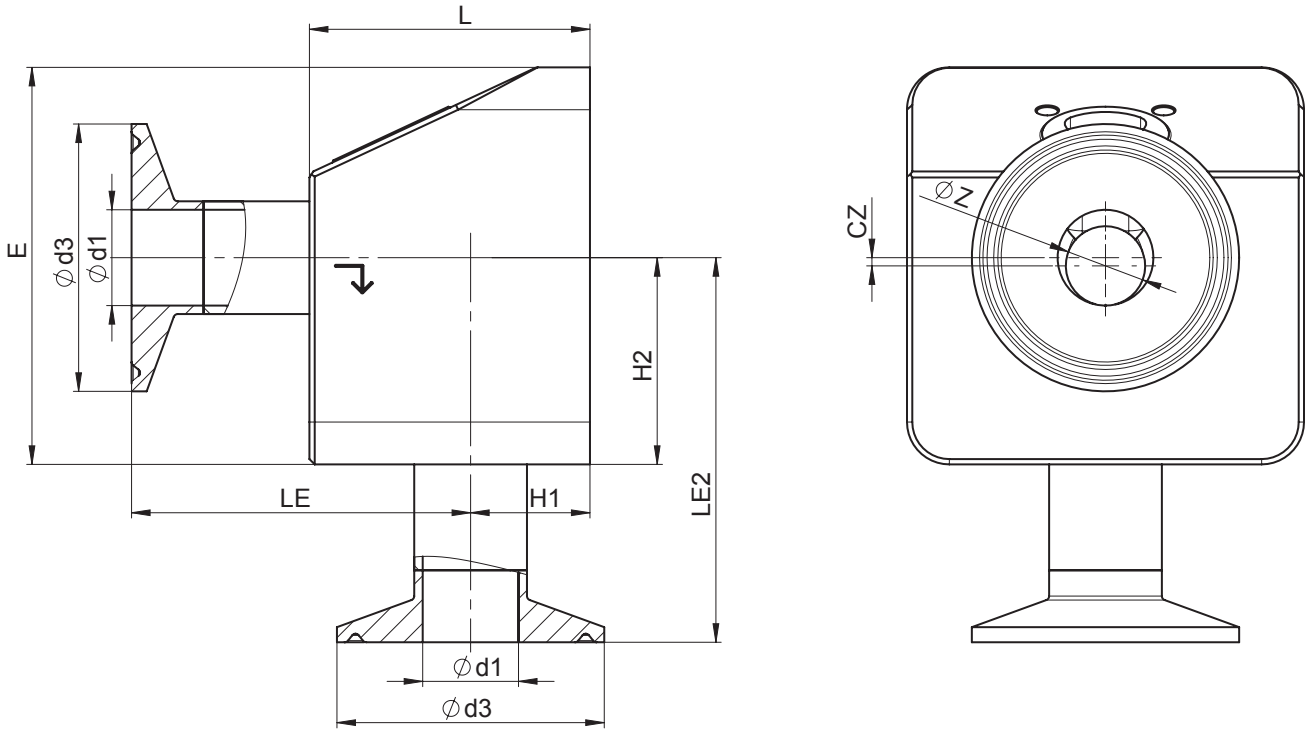

AG	DN	Code raccordement 86 [1]										
		Taille de siège (code)	L	□E	Øz	LE1	LE2	H1	H2	cz	Ød1	Ød3
2	8	A	53,0	75,0	2,0	68,5	73,5	17,5	40,5	3,0	8,0	25,0
		B	53,0	75,0	4,0	68,5	72,5	17,5	39,5	2,0	8,0	25,0
		C	53,0	75,0	6,0	68,5	71,5	17,5	38,5	1,0	8,0	25,0
	10	A	53,0	75,0	2,0	67,5	74,5	18,5	41,5	4,0	10,0	34,0
		B	53,0	75,0	4,0	67,5	73,5	18,5	40,5	3,0	10,0	34,0
		C	53,0	75,0	6,0	67,5	72,5	18,5	39,5	2,0	10,0	34,0
		D	53,0	75,0	8,0	67,5	71,5	18,5	38,5	1,0	10,0	34,0
	15	A	53,0	75,0	2,0	64,5	77,5	21,5	44,5	7,0	16,0	34,0
		B	53,0	75,0	4,0	64,5	76,5	21,5	43,5	6,0	16,0	34,0
		C	53,0	75,0	6,0	64,5	75,5	21,5	42,5	5,0	16,0	34,0
		D	53,0	75,0	8,0	64,5	74,5	21,5	41,5	4,0	16,0	34,0
		E	53,0	75,0	10,0	64,5	73,5	21,5	40,5	3,0	16,0	34,0
		G	53,0	75,0	15,0	64,5	71,0	21,5	38,0	0,5	16,0	34,0

Dimensions en mm
AG = taille d'actionneur

1) **Type de raccordement**
Code 86 : Clamp DIN 32676 série A

Clamp avec dérivation code 88

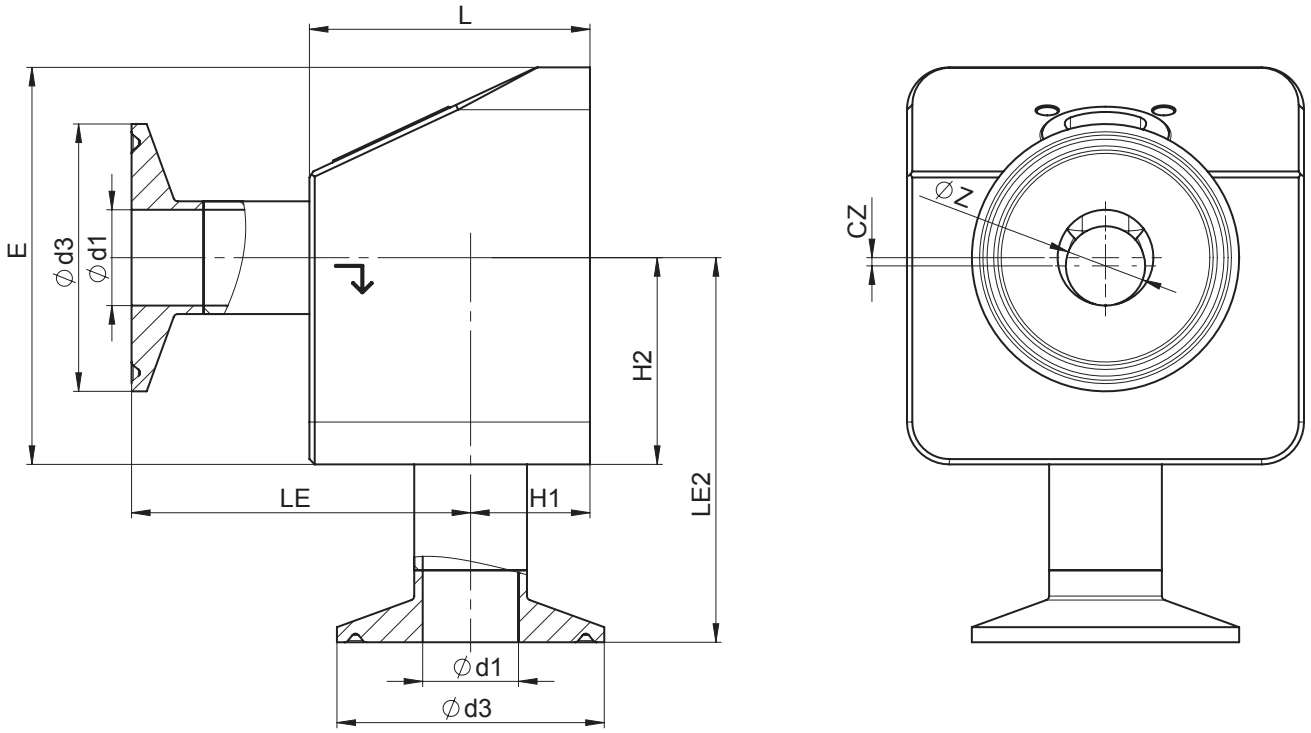

AG	DN	Code raccordement 88 [1]										
		Taille de siège (code)	L	□E	Øz	LE1	LE2	H1	H2	cz	Ød1	Ød3
2	15	A	53,0	75,0	2,0	67,8	74,20	18,2	41,20	3,70	9,40	25,0
		B	53,0	75,0	4,0	67,8	73,20	18,2	40,20	2,70	9,40	25,0
		C	53,0	75,0	6,0	67,8	72,20	18,2	39,20	1,70	9,40	25,0
		D	53,0	75,0	8,0	67,8	71,20	18,2	38,20	0,70	9,40	25,0
	20	A	53,0	75,0	2,0	64,6	77,38	21,4	44,38	6,88	15,75	25,0
		B	53,0	75,0	4,0	64,6	76,38	21,4	43,38	5,88	15,75	25,0
		C	53,0	75,0	6,0	64,6	75,38	21,4	42,38	4,88	15,75	25,0
		D	53,0	75,0	8,0	64,6	74,38	21,4	41,38	3,88	15,75	25,0
		E	53,0	75,0	10,0	64,6	73,38	21,4	40,38	2,88	15,75	25,0
		G	53,0	75,0	15,0	64,6	70,88	21,4	37,88	0,38	15,75	25,0

Dimensions en mm
AG = taille d'actionneur

1) **Type de raccordement**
Code 88 : Clamp ASME BPE, pour tube ASME BPE

Commande

⚠ ATTENTION

Risque d'écrasement !

Risque de blessures extrêmement graves. Lorsque le couvercle du boîtier est retiré, la pièce de guidage devient accessible, d'où un risque d'écrasement par la pièce de guidage lors du déplacement de l'actionneur.

a) Utilisation, commande, inspection et montage uniquement par un personnel qualifié et formé.

⚠ ATTENTION

Risque d'écrasement !

Risque de blessures extrêmement graves. Le contact avec l'axe fileté est possible sur l'embase de l'actionneur, d'où un risque d'écrasement par l'axe fileté lors du déplacement de l'actionneur.

a) Utilisation, commande, inspection et montage uniquement par un personnel qualifié et formé.

Accessoires

GEMÜ 1218

Connecteur

Pour GEMÜ 1218, il s'agit d'un connecteur (connecteur femelle / connecteur mâle) à 7 pôles. Forme du connecteur droite ou coudée à 90°.

Connecteur Binder GEMÜ 1218			
Connexion X1 – tension d'alimentation, sorties relais			
Connecteur femelle Binder	Connecteur correspondant série 468/eSy	Bornier/vis, 7 pôles	88220649 [1)]
		Bornier/vis, 7 pôles, 90°	88377714
		Bornier/vis, 7 pôles, 90°, câblé, 2 mètres	88770522

1) fait partie de la livraison

GEMÜ 1219

Connecteur femelle / connecteur mâle M12

Pour GEMÜ 1219, il s'agit d'un connecteur (connecteur femelle / connecteur mâle) M12, 5 pôles. Forme du connecteur droite et/ou coudée à 90°. Longueur de câble définie ou à câbler librement avec raccord fileté. Différents matériaux disponibles pour la bague filetée.

Câble Ethernet / M12 GEMÜ 1219			
Connexion X2 - connexion réseau			
Connecteur mâle M12, droit, 4 pôles	câblé, câble de 1 mètre	RJ45 Ethernet	88450499
	câblé, câble de 4 mètres		88450500
	câblé, câble de 15 mètres		88450502
Connecteur mâle M12, coudé, 4 pôles	câblé, câble de 4 mètres		88715615
Connexion X3 – entrées et sorties analogiques / digitales			
Connecteur femelle M12, droit, 8 pôles	à câbler, pour Ø de câble de 6 à 8 mm		88304829 [1)]
	câblé, 5 mètres, câble PUR noir		88758155
Connecteur femelle M12, coudé, 8 pôles	à câbler, pour Ø de câble de 6 à 8 mm		88422823
	câblé, 5 mètres, câble PUR noir		88374574
Connexion X4 – alimentation du signal de mesure, entrée du signal de mesure			
Connecteur mâle M12, droit, 5 pôles	à câbler, PG7	laiton nickelé	88208641
	câblé, 2 mètres, câble PUR noir	5 x 0,34, laiton nickelé	88208643
	câblé, 5 mètres, câble PUR noir	5 x 0,34, laiton nickelé	88208644
Connecteur mâle M12, coudé, 5 pôles	à câbler, pour Ø de câble de 6 à 8 mm	laiton nickelé	88208645
	câblé, 2 mètres, câble PUR noir	5 x 0,34, laiton nickelé	88208649
	câblé, 5 mètres, câble PUR noir	5 x 0,34, laiton nickelé	88208650

1) fait partie de la livraison

GEMÜ 1571

Module d'alimentation électrique de secours

Le module d'alimentation électrique de secours capacitif GEMÜ 1571 convient aux vannes à actionneur motorisé tels que GEMÜ eSyStep et eSyDrive ainsi qu'à la vanne de régulation GEMÜ C53 iComLine. En cas de panne de courant, le produit assure une alimentation ininterrompue afin que la vanne puisse être mise en position de sécurité. Le module d'alimentation électrique de secours est disponible seul ou avec un module d'extension, et peut également alimenter plusieurs vannes. La tension d'entrée et de sortie est de 24 V.

Module d'alimentation électrique de secours GEMÜ 1571			
Tension d'entrée	Tension de sortie	Capacité	Numéro d'article
24 V	24 V	1700 Ws	88660398
24 V	24 V	13200 Ws	88751062

GEMÜ 1573

Alimentation à découpage

L'alimentation à découpage GEMÜ 1573 convertit des tensions d'entrée non stabilisées de 100 à 240 V AC en une tension continue constante. Elle peut être utilisée comme accessoire pour les vannes ayant un actionneur motorisé tels que GEMÜ eSyLite, eSyStep et eSyDrive et pour d'autres appareils ayant une tension d'alimentation de 24 V DC. Différentes puissances, différents courants de sortie ainsi qu'un modèle 48 V DC pour actionneurs ServoDrive sont disponibles.

GEMÜ 1573 Alimentation à découpage			
Tension d'entrée	Tension de sortie	Courant de sortie	Numéro d'article
100 - 240 V AC	24 V DC	5 A	88660400
		10 A	88660401

Sujet à modification | 10.2026 | 88722901

GEMÜ Gebr. Müller Apparatebau GmbH & Co. KG
Gert-Müller-Platz 1 D-74635 Kupferzell
Tél. +49 (0)7940 123-0 · info@gemue.de
www.gemu-group.com